SEGWAY

SEGWAY

ninebot MAX G3

User Manual / Manuel de l'utilisateur
/Podręczni użytkownika

Raccolta Carta 22 PAP

Al Azul Cartón

XX CE.04.00.1118.03-B

Segway Mobility App

Installation Video

EN WARNING: The Segway Mobility App contains additional and/or supplemental warnings and instructions for the safe use of the eKickScooter. It also provides guidance on certain functions or updates that are not included in this user manual as of its publication date. Such information and/or notice is part of the user materials that an user shall know and learn.

FR AVERTISSEMENT : L'application Segway Mobility contient des avertissements et des instructions supplémentaires et/ou complémentaires pour une utilisation sûre de l'eKickScooter. Elle fournit également des conseils sur certaines fonctions ou mises à jour qui ne sont pas incluses dans ce Manuel de l'utilisateur à la date de sa publication. Ces informations et/ou avis font partie des documents de l'utilisateur que l'utilisateur doit connaître et apprendre.

ES ADVERTENCIA: La aplicación Segway Mobility contiene advertencias e instrucciones adicionales y/o complementarias para el uso seguro del eKickScooter. También ofrece instrucciones sobre ciertas funciones o actualizaciones que no están incluidas en este manual de usuario en la fecha de su publicación. Dicha información y/o aviso forma parte de los materiales del usuario que éste debe conocer y aprender.

EN The pictures shown are for illustration purposes only. The actual product or app interface may vary.

FR Les images sont présentées à titre indicatif uniquement. L'interface réelle du produit ou de l'application peut varier.

ES Las imágenes que se muestran son solo para fines ilustrativos. El producto real o la interfaz de la aplicación pueden variar.

Welcome / Bienvenue / Le damos la bienvenida

EN Always wear a helmet, elbow pads and knee pads when riding.

FR Portez toujours un casque, des coudières et des genouillères lorsque vous roulez.

ES Utilice siempre casco, coderas y rodilleras cuando conduzca.

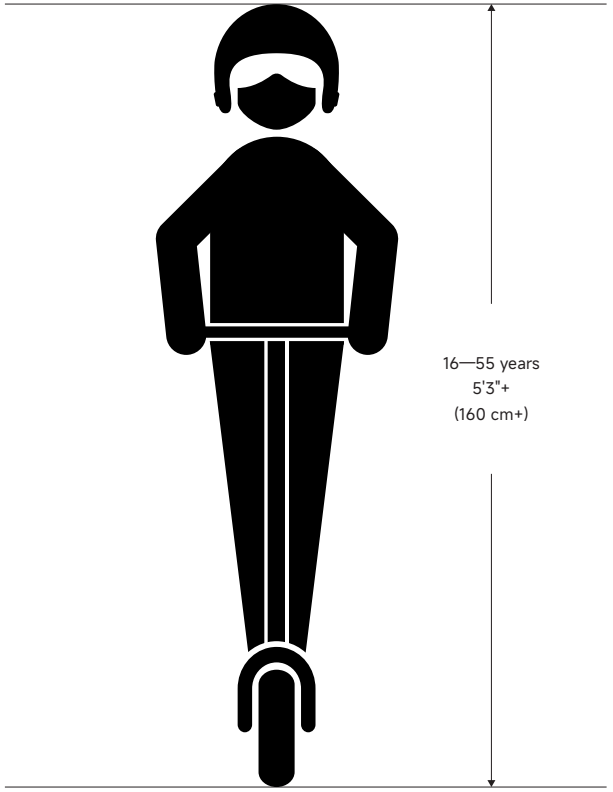

Packing List / Contenu de la boîte / Listado de contenido

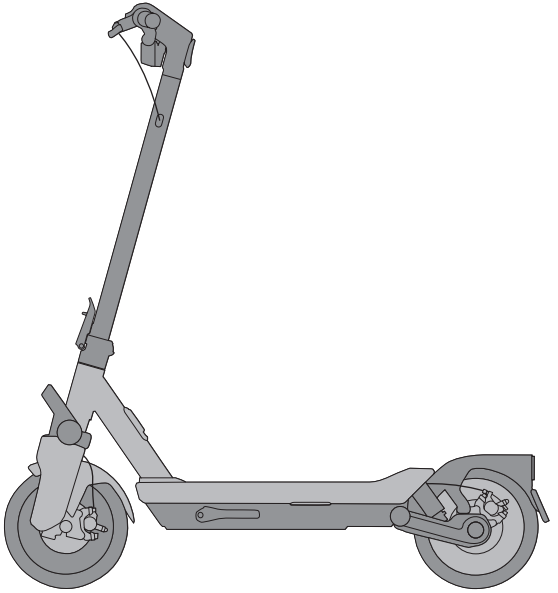

EN	User Manual	× 1
FR	Manuel de l'utilisateur	× 1
ES	Manual de usuario	× 1

EN	Important Information	× 1
FR	Informations importantes	× 1
ES	Información importante	× 1

EN Note: Please keep the orginal packaging for at least 15 days!

FR Remarque : veuillez conserver l'emballage d'origine pendant au moins 15 jours !

ES Nota: Conserve el embalaje original durante al menos 15 días.

●Accessories / Accessoires / Accesorios

× 1

EN AC Cable
FR Ligne AC
ES Cable de corriente alterna

× 5

EN M6 Screw
FR Vis M6
ES M6 Tornillo

× 2

EN M4 Screw
FR Vis M4
ES M4 Tornillo

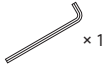

× 1

EN 3/32" (2.5 mm) Allen Wrench
FR Clé Allen 3/32" (2,5 mm)
ES Llave Allen de 3/32" (2,5 mm)

× 1

EN 7/64" (3 mm) Allen Wrench
FR Clé Allen 7/64" (3 mm)
ES Llave Allen de 7/64" (3 mm)

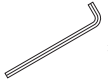

× 1

EN 5/32" (4 mm) Allen Wrench
FR Clé Allen 5/32" (4 mm)
ES Llave Allen de 5/32" (4 mm)

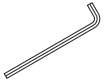

× 1

EN 3/16" (5 mm) Allen Wrench
FR Clé Allen 3/16" (5 mm)
ES Llave Allen de 3/16" (5 mm)

× 1

EN Valve Stem Extension
FR Extension tige de soupape
ES Extensión de la toma de aire del neumático

× 1

EN License Plate Holder
FR Support de plaque d'immatriculation
ES Soporte de matrícula

Diagram / Diagramme / Diagrama

● MAX G3

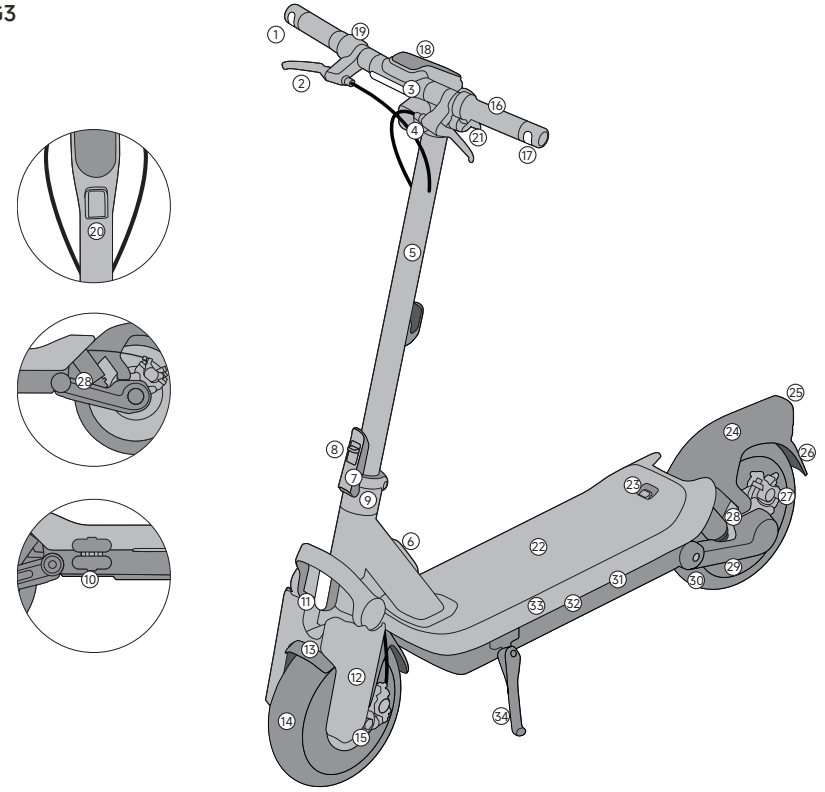

①
EN Right Direction Indicator
FR Indicateur de direction droit
ES Indicador de dirección derecho

②
EN Brake Lever
FR Levier de frein
ES Palanca de freno

③
EN Front Position Lamp
FR Feu de position avant
ES Luz de posición delantera

④
EN Headlight
FR Feu de route
ES Luz delantera

⑤
EN Stem
FR Potence
ES Eje

⑥
EN Charging Port
FR Port de charge
ES Puerto de carga

⑦
EN Quick-release Lever
FR Levier de libération rapide
ES Palanca de liberación rápida

⑧
EN Folding Latch
FR Loquet pliant
ES Pestillo plegable

⑨
EN Folding Mechanism
FR Mécanisme de pliage
ES Mecanismo de plegado

⑩
EN Charging Port
FR Port de charge
ES Puerto de carga

⑪
EN Front Reflector
FR Réflecteur avant
ES Reflector delantero

⑫
EN Front Shock Absorber
FR Amortisseur de chocs avant
ES Amortiguador delantero

⑬
EN Front Mudguard
FR Garde-boue avant
ES Guardabarros delantero

⑭
EN Front Wheel
FR Roue avant
ES Rueda delantera

⑮
EN Front Disc Brake
FR Frein à disque avant
ES Freno de disco delantero

⑯
EN Handlebar
FR Guidon
ES Manillar

⑰
EN Left Direction Indicator
FR Indicateur de direction gauche
ES Indicador de dirección izquierdo

⑱
EN Dashboard
FR Tableau de bord
ES Panel de control

⑲
EN Throttle
FR Accélérateur électronique
ES Acelerador

⑳
EN Snap Hook
FR Mousqueton
ES Mosquetón

㉑
EN Bell
FR Sonnette
ES Timbre

㉒
EN Footboard
FR Repose-pieds
ES Reposapiés

㉓
EN Buckle
FR Système d'attache
ES Hebilla

㉔
EN Rear Mudguard
FR Garde-boue arrière
ES Guardabarros trasero

㉕
EN Taillight & Rear Reflector
FR Feu arrière et catadioptre arrière
ES Luz trasera y reflector trasero

㉖
EN License Plate Holder
FR Support de plaque d'immatriculation
ES Soporte de matrícula

㉗
EN Rear Disc Brake
FR Frein à disque arrière
ES Freno de disco trasero

㉘
EN Rear Shock Absorber
FR Amortisseur arrière
ES Amortiguador trasero

㉙
EN Wheel Hub Motor
FR Moyeu moteur de la roue
ES Motor de rueda

㉚
EN Rear Wheel
FR Roue arrière
ES Rueda trasera

㉛
EN Safety Underglow Lights
FR Éclairage de sécurité indirect
ES Luces inferiores de seguridad

㉜
EN Battery Compartment
FR Compartiment de batterie
ES Compartimento de la batería

㉝
EN Main Frame
FR Cadre principal
ES Chasis principal

㉞
EN Kickstand
FR Béquille
ES Soporte

●Handlebar Functions / Fonctions du guidon / Funciones del manillar

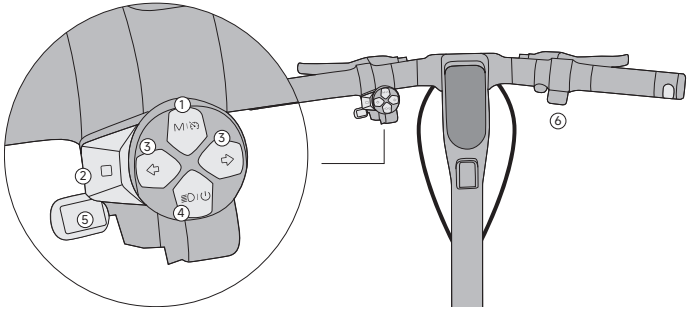

①
EN Mode Switching
FR Changement de mode
ES Cambio de modo

②
EN Custom Button
FR Bouton personnalisé
ES Botón personalizado

③
EN Direction Indicator Buttons
FR Bouton d'indicateur de direction
ES Botón del indicador de dirección

④
EN Power Button/Headlight
FR Bouton marche/arrêt/feu de route
ES Botón de encendido/faro

⑤
EN Bell Button
FR Sonnette
ES Timbre

⑥
EN Throttle
FR Accélérateur électronique
ES Acelerador

EN

Name	Operation
Mode Switching/Cruise Control Button	Press the button to switch the speed mode. In non-Walk Mode, when vehicle's speed is ≥ 3 mph (5 km/h), press and hold the button for 2 seconds to enable Cruise Control, and the scooter will cruise at a constant speed. Press again, use the throttle or squeeze the brake lever to disable it.
Custom Button	Default Electronic Horn. Customize Quick Features through the Segway Mobility App. After setting, you can press the custom button to use it.
Direction Indicator Buttons	Press the button to light up left/right signal, then the signal flashes, and press the button again to turn it off. Press and hold the left or right direction indicator button for 2s to turn on/off emergency flashers.
Power Button/Headlight	Press the Power Button to power on the scooter. Press and hold for 2s to power it off. After powering on, press the button to switch headlight mode, successively On[1], Auto Mode and Off.
Bell Button	Press the button to use bell.
Throttle	Twist / Press the throttle to speed up.

[1] When headlight is on, the clearance lamps light up white, when the direction indicator is on, the clearance lamps flash yellow. You can disable clearance lamp in Segway Mobility App.
*As different versions of App/firmware may vary, please refer to the actual vehicle.

FR

Nom	Opération
Bouton de changement de mode/régulateur de vitesse	Appuyez sur le bouton pour changer de mode de vitesse. En mode autre que Walk, lorsque la vitesse du véhicule est de ≥ 3 mph (5 km/h), appuyez sur le bouton et maintenez-le enfoncé pendant 2 secondes pour activer le régulateur de vitesse, et le scooter roulera à une vitesse constante. Appuyez à nouveau, utilisez l'accélérateur électronique ou appuyez sur le levier de frein pour le désactiver.
Bouton personnalisé	Klaxon électronique par défaut. Personnalisez les Fonctionnalités rapides via l' application Segway Mobility. Après le réglage, vous pouvez appuyer sur le bouton personnalisé pour l' utiliser.
Bouton d'indicateur de direction	Appuyez sur le bouton pour allumer le signal gauche/droite, puis le signal clignote. Appuyez à nouveau sur le bouton pour l'éteindre. Appuyez et maintenez enfoncé le bouton indicateur de direction gauche ou droit pendant 2 s pour allumer/éteindre les clignotants d'urgence.

Bouton marche/arrêt/feu de route	Appuyez sur le bouton marche/arrêt pour allumer le scooter. Appuyez et maintenez enfoncé pendant 2 secondes pour l'éteindre. Après la mise sous tension, appuyez sur le bouton pour changer le mode feu de route sur Allumé[1], Automatique ou Éteint.
Sonnette	Appuyez sur le bouton pour utiliser la sonnette.
Accélérateur électronique	Tournez/appuyez sur l' accélérateur électronique pour accélérer.

[1] Lorsque le feu de route est allumé, le feu d'encombrement s'allume en blanc ; lorsque le clignotant est allumé, le feu d'encombrement clignote en jaune. Vous pouvez désactiver le feu d'encombrement depuis l'application Segway Mobility.
*Étant donné que les différentes versions de l'application/du firmware peuvent varier, veuillez vous référer au véhicule réel.

ES

Nombre	Operación
Botón de cambio de modo/control de crucero	Presione el botón para cambiar el modo de velocidad.
	Fuera del modo de paseo, cuando la velocidad del vehículo sea ≥ 3 mph (5 km/h), mantenga presionado el botón durante 2 segundos para habilitar el control de crucero y el patinete viajará a velocidad constante. Presione de nuevo, use el acelerador o apriete la palanca de freno para desactivarlo.
Botón personalizado	Bocina electrónica predeterminada. Personalice funciones rápidas a través de la aplicación Segway Mobility. Después de configurarlo, puede presionar el botón personalizado para usarlo.
Botón del indicador de dirección	Pulse el botón para encender la señal izquierda/derecha. A continuación, la señal parpadea. Pulse el botón nuevamente para apagarla. Mantenga presionado el botón indicador de dirección izquierdo o derecho durante 2 segundos para encender/apagar las luces intermitentes de emergencia.
Botón de encendido/ faro	Pulse el botón de encendido para encender el patinete. Manténgalo pulsado durante 2 segundos para apagarlo. Después de encender, presione el botón para cambiar el modo del faro, sucesivamente Encendido[1], Modo automático y Apagado.
Timbre	Pulse el botón para usar el timbre.
Acelerador	Gire o presione el acelerador para acelerar.

[1] Cuando el faro está encendido, los faros de señalización se iluminan en blanco; cuando el indicador de dirección está encendido, los faros de señalización parpadean en amarillo. Puede desactivar el faro de señalización en la aplicación Segway Mobility.
*Como las diferentes versiones de la aplicación o el firmware pueden variar, consulte el vehículo real.

●Dashboard / Tableau de bord / Panel de control

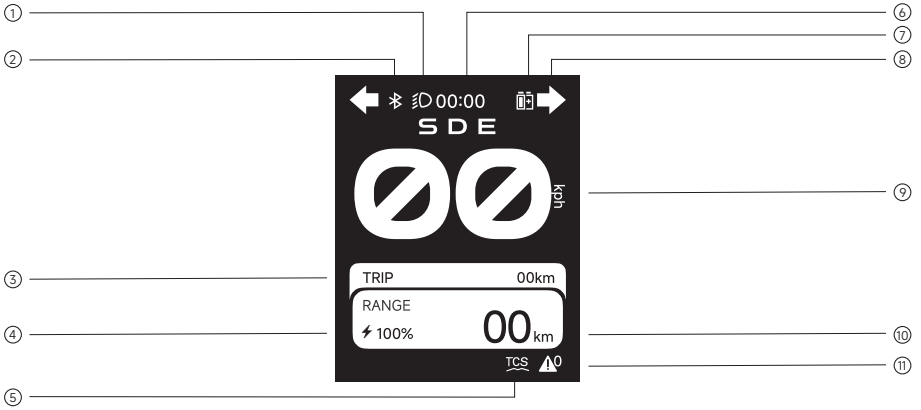

①

EN Headlight: It indicates that the headlight is on.
*When entering Walk Mode, the headlight and tail light are always on and can't be turned off.

FR Feu de route: Indique que le feu de route est allumé.
*Lorsque vous passez en mode Walk, le feu de route et le feu arrière restent allumés et ne peuvent pas être éteints.

ES Faro: Indica que el faro está encendido.
*Al activar el modo de paseo, el faro y la luz trasera siempre están encendidos y no se pueden apagar.

②

EN Bluetooth: When the icon lights up, it indicates that the scooter has been successfully connected to the mobile device.

FR Bluetooth: Lorsque l'icône s'allume, cela indique que le scooter a été connecté avec succès à l'appareil mobile.

ES Bluetooth: Cuando el icono se enciende, indica que el patinete se ha conectado correctamente al dispositivo móvil.

③

EN Trip: It displays the riding distance of this riding.
FR Voyage: Indique la distance parcourue pendant le parcours actuel.
ES Viaje: Muestra la distancia de conducción de este viaje.

④

EN Battery Level: It indicates the remaining battery level.
*The battery level is lower than 10% when it displays red.
FR Niveau de batterie: Indique le niveau de batterie restant.
* Le niveau de la batterie est inférieur à 10 % lorsqu'il s'affiche en rouge.
ES Nivel de batería: Indica el nivel de batería restante.
*El nivel de batería es inferior al 10 % cuando aparece en rojo.

⑤

EN Traction Control System (TCS): When the icon lights up, it indicates that the Traction Control System (TCS) is enabled.
FR Système de contrôle de traction (TCS):Lorsque l'icône s'allume, cela indique que le système de contrôle de traction (TCS) est activé.
ES Sistema de control de tracción (TCS): Cuando el icono se enciende, indica que el Sistema de control de tracción (TCS) está habilitado.

⑥

EN Time: It displays local time.
FR Heure: L'heure locale s'affiche.
ES Hora: Muestra la hora local.

⑦

EN Battery Level of External Battery: It displays the battery level of external battery after it is installed onto the scooter.
*External Battery shall be purchased separately.
FR Niveau de batterie de la batterie externe: Indique le niveau de la batterie externe après son installation sur le scooter.
* La batterie externe doit être achetée séparément.
ES Nivel de batería de la batería externa: Muestra el nivel de batería de la batería externa después de instalarla en el patinete.
*La batería externa se comprará por separado.

⑧

EN Left / Right Direction Indicator: The indicator flashes after pressing a direction indicator button. Both sides direction indicators flash simutaneously after Emergency Flashers are turned on.
FR Indicateur de direction gauche/droit: L'indicateur clignote après un appui sur un bouton d'indicateur de direction. Les deux indicateurs de direction clignotent simultanément après l'allumage des clignotants d'urgence.
ES Indicador de dirección derecho/izquierdo: El indicador parpadea después de pulsar un botón indicador de dirección. Los indicadores de dirección de ambos lados parpadean simultáneamente después de encender las luces intermitentes de emergencia.

⑨

EN Speedometer: Shows current speed.
*After setting the starting speed to < 1.86 mph (3 km/h), the scooter will automatically enter Parking mode (P) upon powered on, and the scooter is unable to accelerate with "P" displayed on the speedometer. Rider has to exit Park mode (P) by squeezing the brake lever once or accelerating the scooter to over 1.86 mph (3 km/h) before riding.
FR Compteur de vitesse: Affiche la vitesse actuelle.
*Après avoir réglé la vitesse de démarrage à < 1,86 mph (3 km/h), le scooter entrera automatiquement en mode Park (P) lors de la mise sous tension, et le scooter est incapable d'accélérer avec « P » affiché sur le compteur de vitesse. Le pilote doit quitter le mode Parking (P) en appuyant une fois sur le levier de frein ou en accélérant le scooter à plus de 1,86 mph (3 km/h) avant de rouler.
ES Velocímetro: Muestra la velocidad actual.
*Después de establecer la velocidad inicial en < 1,86 mph (3 km/h), el scooter accederá automáticamente al modo de estacionamiento (P) al encenderse. El scooter no podrá acelerar con "P" en el velocímetro. El conductor debe salir del modo de estacionamiento (P) apretando la palanca del freno una vez o acelerando el scooter a más de 1,86 mph (3 km/h) antes de empezar la conducción.

⑩

EN Remain Mileage: It displays the remaining range of the scooter.
FR Kilométrage restant: Indique l'autonomie restante du scooter.
ES Kilometraje restante: Muestra la autonomía restante del patinete.

⑪

EN Warning: When the icon lights up, it indicates that the scooter has detected errors. The number refers to the qty of errors.
FR Avertissement: Lorsque l'icône s'allume, cela indique que le scooter a détecté des erreurs. Le chiffre fait référence au nombre d'erreurs.
ES Advertencia: Cuando el icono se ilumina indica que el patinete ha detectado errores. El número se refiere a la cantidad de errores.

●Speed Modes / Modes de vitesse / Mo dos de velocidad

EN

Mode	Speed Limit
	051601U
E (ECO Mode)	10 mph (16 km/h)
D (Drive Mode)	15 mph (25 km/h)
S (Sport Mode)	20 mph (32 km/h)
S+ (Sport+ Mode)	28 mph (45 km/h)
(Walk Mode)	3 mph (5 km/h)

FR

Mode	Limite de vitesse
	051601U
E (Mode ECO)	10 mi/h (16 km/h)
D (Mode DRIVE)	15 mi/h (25 km/h)
S (Mode SPORT)	20 mi/h (32 km/h)
S+ (Mode SPORT+)	28 mi/h (45 km/h)
(Mode WALK)	3 mi/h (5 km/h)

ES

Modo	Límite de velocidad
	051601U
E (Modo ECO)	10 mph (16 km/h)
D (Modo DRIVE)	15 mph (25 km/h)
S (Modo deportivo)	20 mph (32 km/h)
S+ (Modo deportivo+)	28 mph (45 km/h)
(Modo de paseo)	3 mph (5 km/h)

Assembly / Montage / Montaje

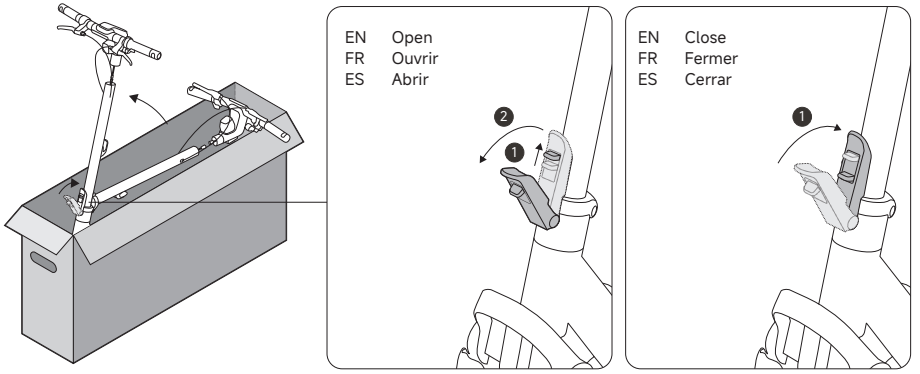

①

EN Unfold the stem and close the quick-release lever until the folding latch reaches the bottom. Make sure the quick release lever is locked firmly when you push the quick release lever down without lifting folding latch.

FR Dépliez la tige et fermez le levier à dégagement rapide jusqu'à ce que le loquet pliant atteigne le fond. Assurez vous que le levier à dégagement rapide est fermement verrouillé lorsque vous le poussez vers le bas sans soulever le loquet pliant.

ES Despliegue el eje y cierre la palanca de liberación rápida hasta que el pestillo plegable llegue al fondo. Asegúrese de que la palanca de liberación rápida esté bloqueada firmemente cuando la empuje hacia abajo sin levantar el pestillo plegable.

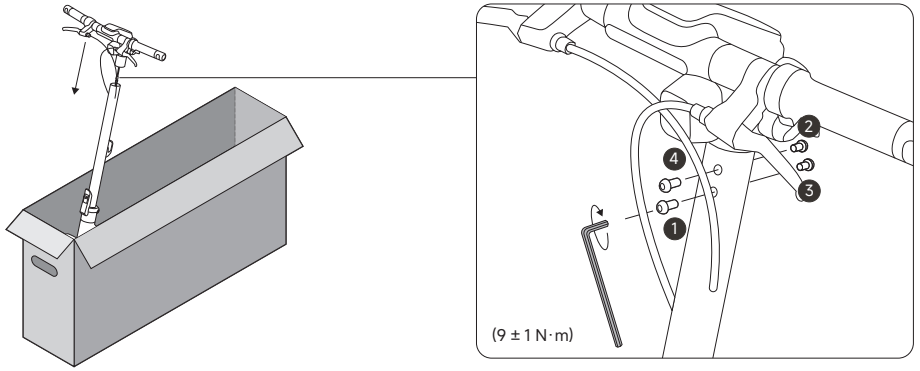

②

EN Slide the handlebar and the wires into the stem with the headlight facing forward. Install the four screws in order with the 5/32" (4 mm) Allen Wrench.

FR Faites glisser le guidon et les fils dans la tige avec le feu de route vers l'avant. Installez les quatre vis dans l'ordre avec la clé Allen 5/32" (4 mm).

ES Deslice el manillar y los cables dentro del eje con el faro mirando hacia adelante. Instale los cuatro tornillos en orden con la llave Allen de 5/32" (4 mm).

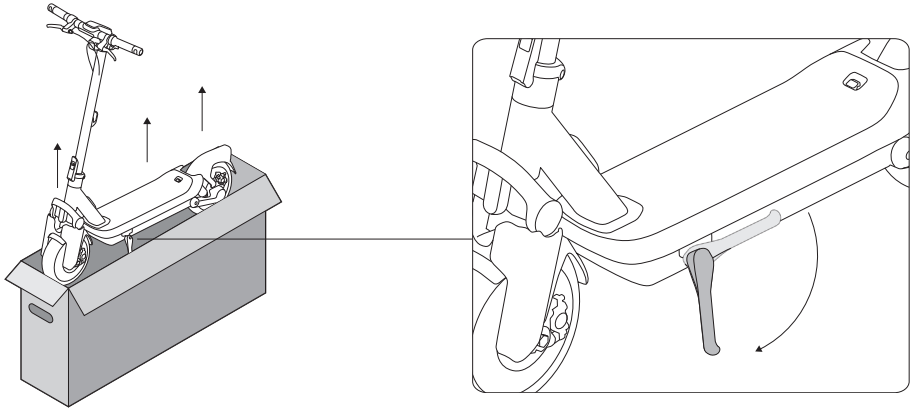

③

EN Get a friend to help you lift the scooter out of the box, place it on the ground, and unfold the kickstand.

FR Demandez à un ami de vous aider à sortir le scooter de la boîte, placez-le sur le sol et dépliez la béquille.

ES Pida ayuda a otra persona para que le ayude a sacar el patinete de la caja, colóquelo en el suelo y despliegue la pata de apoyo.

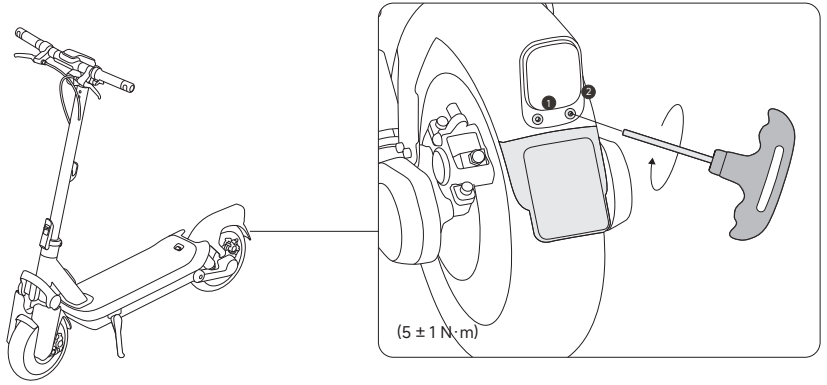

④

EN As shown in the picture, install License Plate Holder with 7/64" (3 mm) Allen Wrench.

FR Comme indiqué sur l'image, installez le porte-plaque d'immatriculation avec une Clé Allen 7/64" (3 mm) .

ES Como se muestra en la imagen, instala el soporte de la matrícula con una Llave Allen de 7/64" (3 mm).

EN *Tighten the screw until it is flush with the screw hole; donot use excessive force.

FR *Serrez la vis jusqu'à ce qu'elle soit alignée avec le trou devis ; n'utilisez pas de force excessive.

ES *Apriete el tornillo hasta que quede al ras con el agujerodel tornillo; no aplique fuerza excesiva.

Activation / Activation / Activación

EN Scan the QR code to download the Segway Mobility App to register or log in.

FR Scannez le QR code pour télécharger l'application Segway Mobility et vous inscrire ou vous connecter.

ES Escanee el código QR para descargar la aplicación Segway Mobility para registrarse o iniciar sesión.

EN * An non-activated eKickScooter will keep beeping when turned on, and its speed is limi ted to 9 mph (15 km/h). Please follow the steps to activate your eKickScooter.

FR * Un eKickScooter non activé continue à émettre des signaux sonores lorsqu'il est allumé, et sa vitesse est limitée à 9 mph (15 km/h). Veuillez suivre les étapes pour activer votre eKickScooter.

ES * Si el eKickScooter no está activado, seguirá emitiendo pitidos cuando se encienda. Su velocidad está limitada a 9 mph (15 km/h). Por favor, siga los pasos para activar el eKickScooter.

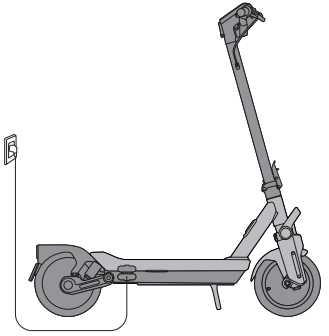

①

EN Charge the eKickScooter for three seconds to activate the battery. Power on the eKickScooter.

FR Chargez le eKickScooter pendant trois secondes pour activer la batterie.

ES Cargue el eKickScooter durante tres segundos para activar la batería. Encienda el eKickScooter.

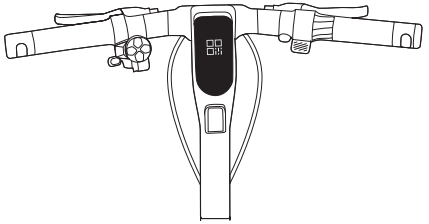

②

EN Scan the QR Code displayed on the dashboard via Segway Mobility App or tap "Search vehicle" in App and pair with your eKickScooter. Follow the instructions and watch the Riding Safety video. Tap to activate the eKickScooter.

* When the scooter is activated, the speed mode is set to Drive mode by default.

FR Scannez le QR code affiché sur le tableau de bord avec l'application Segway Mobility ou appuyez sur « Rechercher un véhicule » dans l'application et associez-la à votre eKickScooter. Suivez les instructions et regardez la vidéo sur la sécurité de conduite.

* Lorsque le scooter est activé, le mode de vitesse est réglé sur le mode DRIVE par défaut.

ES Escanee el código QR que aparece en el panel de control a través de la aplicación Segway Mobility o toque "Buscar vehículo" en la aplicación y emparéjela con su eKickScooter. Siga las instrucciones y vea el vídeo Seguridad de uso. Toque para activar el eKickScooter.

* Cuando se activa el patinete, el modo de velocidad se establece en Modo DRIVE de forma predeterminada.

App Features / Caractéristiques de l'application / Funciones de la aplicación

EN *As different versions of App/firmware may vary, please refer to the actual vehicle. Please customize these features via the Segway Mobility App

FR *Étant donné que les différentes versions de l'application/du firmware peuvent varier, veuillez vous référer au véhicule réel. Veuillez personnaliser ces fonctionnalités via l'application Segway Mobility.

ES *Como las diferentes versiones de la aplicación o el firmware pueden variar, consulte el vehículo real. Personalice estas funciones a través de la aplicación Segway Mobility.

EN Light Effect
FR Effet lumineux
ES Efecto de luz

EN Start Speed
FR Vitesse de démarrage
ES Velocidad de inicio

EN Energy Recovery*
FR Récupération d'énergie*
ES Recuperación de energía*

EN Imperial/Metric System
FR Système impérial/métrique
ES Sistema imperial/métrico

EN Customize Mode Speed
FR Personnaliser la vitesse du mode
ES Customize Mode Speed

EN Traction Control System (TCS)
FR Système de contrôle de traction (TCS)
ES Sistema de control de tracción (TCS)

EN Charging Limit
FR Limite de charge
ES Límite de carga

EN Locking Function
FR Fonction de verrouillage
ES Función de bloqueo

EN Scheduled Charging
FR Charge programmée
ES Carga programada

EN Custom Button
FR Bouton personnalisé
ES Botón personalizado

EN Custom Sound Effect
FR Effet sonore personnalisé
ES Efecto de sonido personalizado

EN Incoming Call Notification
FR Notification d'appel entrant
ES Notificación de llamada entrante

EN

*Notes on Energy Recovery Function:

Function Introduction: Set the “Energy Recovery” level in the “Segway Mobility” App: Off/Strong/Weak

- By default, the vehicle’s Energy Recovery feature is set to “off.” Users can enable or disable the Energy Recovery function in the “Segway Mobility” App.
- Once Energy Recovery is enabled, releasing the throttle while riding will automatically activate this feature. The motor will then produce a reverse electromotive force, causing the vehicle to slow down and create a noticeable sensation of deceleration (akin to the feeling of pulling the brake lever). The intensity of Energy Recovery can be adjusted to “strong” or “weak.” When set to “strong,” the deceleration is more evident.

Safety Tips

- Before using the Energy Recovery feature during rides, practice in a secure environment until you are familiar with its operation and effects. Please be aware that this feature can provide additional resistance to decelerate the vehicle when the throttle is released, complementing the standard friction and braking mechanisms. Therefore, users need to control the vehicle properly and maintain the balance well for a safe ride.
- Energy Recovery is designed to assist, not replace, the braking system. When you need to stop or slow down safely, please use the brake by pulling the brake lever.
- Please exercise increased caution when using the Energy Recovery feature on downhill paths or under special riding conditions to prevent falls. Releasing the throttle on a decline may still result in acceleration due to gravity and inertia. Because of the acceleration, Energy Recovery will engage simultaneously, providing decelerative force, which necessitates careful balance maintenance.
- The Energy Recovery feature does not engage while the vehicle is in cruise control mode. Once you disengage cruise control, releasing the throttle will initiate Energy Recovery (if already enabled in the App), creating a distinct reduction in speed.
- Once the Energy Recovery is enabled, it will remain on until the function is manually turned off via the “Segway Mobility” App. The feature is not automatically disabled in the event of the vehicle shutting down or running out of battery. The vehicle’s dashboard does not display Energy Recovery status, which can only be verified and adjusted (Off/Strong/Weak) in the App.
- Please inform any borrower of the vehicle about the current Energy Recovery settings to ensure they are aware of how the feature affects vehicle operation.
- If you have any questions about this function, please contact Technical Support.

FR

*Remarques sur la fonction de récupération d’énergie :

Présentation de la fonction : définissez le niveau « Récupération d’énergie » dans l’application « Segway Mobility » :

Désactivée/Forte/Faible

- Par défaut, la fonction de récupération d’énergie du véhicule est désactivée. Les utilisateurs peuvent activer ou désactiver la fonction de récupération d’énergie dans l’application Segway Mobility.
- Une fois Récupération d’énergie activée, relâcher l’accélérateur pendant la conduite activera automatiquement cette fonctionnalité. Le moteur produira alors une force électromotrice inverse, provoquant le ralentissement du véhicule et créant une sensation notable de décélération (comme la sensation de tirer le levier de frein). L’intensité de la récupération d’énergie peut être ajustée à « forte » ou « faible ». Lorsqu’elle est réglée sur « forte », la décélération est plus évidente.

Conseils de sécurité :

- Avant d’utiliser la fonctionnalité de récupération d’énergie pendant les sorties, entraînez-vous dans un environnement sécurisé jusqu’à ce que vous soyez familiarisé avec son fonctionnement et ses effets. Veuillez noter que cette fonctionnalité peut fournir une résistance supplémentaire pour ralentir le véhicule lorsque l'accélérateur électronique est relâché, complétant les mécanismes de friction et de freinage standard. Par conséquent, les utilisateurs doivent contrôler le véhicule correctement et bien maintenir l'équilibre pour une conduite en toute sécurité.
- La récupération d’énergie est conçue pour aider et non remplacer le système de freinage. Lorsque vous devez vous arrêter ou ralentir en toute sécurité, veuillez utiliser le frein en tirant sur le levier de frein.
- Pour éviter les chutes, veuillez faire preuve d'une prudence accrue lorsque vous utilisez la fonction de récupération d'énergie sur des voies en descente ou dans des conditions de conduite spéciales. Relâcher l’accélérateur électronique dans une descente peut encore entraîner une accélération due à la gravité et à l'inertie. En raison de l'accélération, la récupération d’énergie s'enclenchera simultanément, fournissant une force de décélération, ce qui nécessite un maintien prudent de l'équilibre.
- TLa fonction de récupération d’énergie ne s’enclenche pas lorsque le véhicule est en mode régulateur de vitesse. Une fois que vous avez désengagé le régulateur de vitesse, relâcher l’accélérateur déclenchera la récupération d’énergie (si elle est déjà activée dans l’application), créant une nette réduction de la vitesse.
- OUne fois la récupération d’énergie activée, elle restera activée jusqu’à ce que la fonction soit désactivée manuellement via l’application « Segway Mobility ». La fonction n’est pas automatiquement désactivée en cas d’arrêt ou de panne de batterie du véhicule. Le tableau de bord du véhicule n’affiche pas l’état de récupération d’énergie, qui ne peut être vérifié et ajusté que (Désactivée/Forte/Faible) dans l’application.
- Veuillez informer tout utilisateur du véhicule des paramètres actuels de récupération d’énergie pour vous assurer qu’il est conscient de la façon dont la fonction affecte le fonctionnement du véhicule.
- Si vous avez des questions sur cette fonction, veuillez contacter le Support technique.

ES

*Notas sobre la función Recuperación de energía:

Introducción a la función: Configure el nivel de ""Recuperación de energía"" en la aplicación Segway Mobility: Desactivada/Fuerte/Débil

- B De forma predeterminada, la función de recuperación de energía del vehículo está desactivada. Los usuarios pueden habilitar o inhabilitar la función de recuperación de energía en la aplicación Segway Mobility.
- OUna vez que se habilita la recuperación de energía, al soltar el acelerador mientras se conduce se activará automáticamente esta función. A continuación, el motor producirá una fuerza electromotriz inversa, lo que hará que el vehículo disminuya la velocidad y cree una sensación notable de desaceleración (similar a la sensación de tirar de la palanca de freno). La intensidad de la Recuperación de energía se puede ajustar a ""fuerte"" o ""débil"". Cuando se establece como ""fuerte"", la desaceleración es más evidente.

Consejos de seguridad:

- Antes de utilizar la función de recuperación de energía durante la conducción, practique en un entorno seguro hasta que se familiarice con su funcionamiento y sus efectos. Tenga en cuenta que esta función puede proporcionar resistencia adicional para desacelerar el vehículo cuando se suelta el acelerador, complementando a los mecanismos de fricción y frenado estándar. Por lo tanto, los usuarios deben controlar el vehículo adecuadamente y mantener bien el equilibrio para un recorrido seguro.

○ La función Recuperación de energía está diseñada para asistir (no reemplazar) al sistema de frenado. Cuando necesite detenerse o reducir la velocidad de forma segura, utilice el freno tirando de la palanca de freno.

○ Tenga mayor precaución cuando use la función Recuperación de energía cuesta abajo o en condiciones especiales de conducción con el fin de evitar caídas. Soltar el acelerador en una pendiente puede resultar en una aceleración debido a la gravedad y la inercia. Debido a la aceleración, la función Recuperación de energía se activará simultáneamente, proporcionando fuerza desaceleradora, lo que requiere mantener el equilibrio con cuidado.

○ La función de recuperación de energía no se activa mientras el vehículo está en modo de control de crucero. Una vez que desactive el control de crucero, al soltar el acelerador se iniciará la recuperación de energía (si ya está habilitada enla aplicación), dando lugar a una clara reducción en la velocidad.

○ Una vez habilitada la recuperación de energía, permanecerá encendida hasta que la función se desactive manualmente a través de la aplicación Segway Mobility. La función no se desactiva automáticamente en caso de que el vehículo se apague o se quede sin batería. El panel de control del vehículo no muestra el estado de Recuperación de energía, que solo se puede verificar y ajustar (Desactivada/Fuerte/Débil) en la aplicación.

○ Informe a cualquier prestatario del vehículo sobre la configuración actual de recuperación de energía para asegurarse de que sepa cómo afecta al funcionamiento del vehículo.

○ Si tiene alguna pregunta sobre esta función, comuníquese con el soporte técnico.

●CodeLock

EN * Enable / Disable CodeLock via Segway Mobility App, at homepage >> More Functions >> Locking Function, and choose DigitalCodeLock or Pattern CodeLock.

FR * Activez/désactivez CodeLock via l'application Segway Mobility, sur la Page d'accueil >> Plus de fonctions >> Fonction de verrouillage, et choisissez CodeLock numérique ou CodeLock schéma.

ES *Habilite/inhabilite CodeLock a través de la aplicación Segway Mobility, en la página de inicio >> Más funciones >> F unción de bloqueo, y elija CodeLock digital o CodeLock de patrón.

○ **DIgital CodeLock / CodeLock numérique / CodeLock digital**

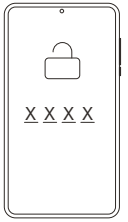

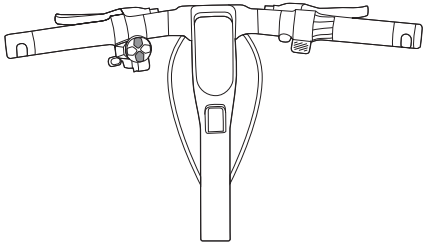

①

EN Enable Digital CodeLock via the App. Set a four-digit password (e.g. 1234).

FR Activez CodeLock numérique via l'application. Définissez un mot de passe à quatre chiffres (par exemple, 1234).

ES Habilite CodeLock digital a través de la aplicación. Establezca una contraseña de cuatro dígitos (por ejemplo, 1234).

②

EN Press the Power Button and use Mode Switching Button and Power Button to enter the password. The number decreases by one for each pressing of Mode Switching Button and increases by one for each pressing of Power Button. Squeeze any brake lever or press Custom Button to confirm each password entered.

FR Appuyez sur le bouton marche/arrêt et utilisez le bouton de changement de mode et le bouton marche/arrêt pour saisir le mot de passe. Le nombre diminue de 1 pour chaque pression sur le bouton de changement de mode et augmente de 1 pour chaque pression sur le bouton marche/arrêt. Appuyez sur n'importe quel levier de frein ou bouton personnalisé pour confirmer chaque mot de passe saisi.

ES Presione el botón de encendido y use el botón de cambio de modo y el botón de encendido para introducir la contraseña. El número disminuye en uno por cada pulsación del botón de cambio de modo y aumenta en uno por cada pulsación del botón de encendido. Presione cualquier palanca de freno o botón personalizado para confirmar la contraseña introducida.

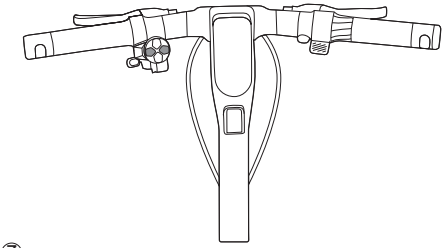

③

EN Rider can also press the left and right buttons to check each password entered and use Mode Switching Button and Power Button to change the password. After successfully entering the digital password, the buzzer will send out two short beeps and the vehicle power on.

FR Le pilote peut également appuyer sur les boutons gauche et droit pour vérifier chaque mot de passe saisi et utiliser le bouton de changement de mode et le bouton marche/arrêt pour modifier le mot de passe. Après avoir saisi avec succès le mot de passe numérique, le buzzer enverra deux bips courts et le véhicule se mettra sous tension.

ES El usuario también puede presionar los botones izquierdo y derecho para verificar cada contraseña introducida y usar el botón de cambio de modo y el botón de encendido para cambiar la contraseña. Después de introducir correctamente la contraseña digital, el timbre emitirá dos pitidos cortos y el vehículo se encenderá.

○ **Pattern CodeLock / CodeLock schéma / CodeLock de patrón**

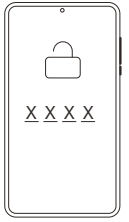

①

EN Enable Pattern CodeLock via the App. Set a 4~8 password (e.g. ↑ ↓ ←→).

FR Activez CodeLock schéma via l'application. Définissez un mot de passe de 4 à 8 directions (par exemple ↑ ↓ ←→).

ES Habilite el CodeLock de patrón a través de la aplicación. Establezca una contraseña de 4~8 (por ejemplo, ↑ ↓ ←→).

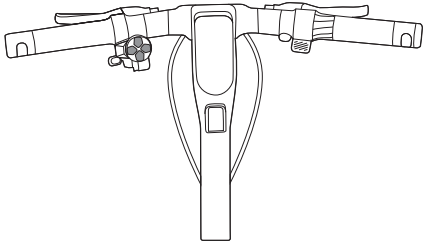

②

EN Enable AirLock via the App. Turn on Bluetooth on your mobile phone and connect to the vehicle. Vehicle's Bluetooth will automatically connect when the mobile phone is close to the vehicle, and the Bluetooth icon on the dashboard lights up. Press the Power Button to power on the vehicle.

FR Appuyez sur le bouton marche/arrêt et utilisez les boutons directionnels haut, bas, gauche et droite pour saisir le mot de passe. Chaque fois qu'un bouton de direction est appuyé, le bouton clignote une fois et la direction correspondante est affichée sur le tableau de bord. Le buzzer émettra également un bip court. Après avoir saisi avec succès le schéma du mot de passe, le buzzer émettra deux bips courts et le véhicule se mettra sous tension.

ES Presione el botón de encendido y use los botones direccionales arriba, abajo, izquierda y derecha para introducir la contraseña. Cada vez que se introduce un botón de dirección, el botón parpadea una vez y la dirección correspondiente se muestra en el panel de control. El timbre también emitirá un pitido corto. Después de introducir correctamente la contraseña de patrón, el timbre emitirá dos pitidos cortos y el vehículo se encenderá.

EN Note: You can enter the digital/pattern password up to3 times. After entering the wrong number 3 times, thescreen will automatically power off. You can try to powerit on again for the fourth time. If you still enter the wrongpassword, it will trigger a alert.

FR Remarque : vous pouvez saisir le mot de passe numérique/schéma jusqu'à 3 fois. Après 3 saisies incorrectes, l'écrans'éteindra automatiquement. Vous pouvez essayer de lerallumer pour la quatrième tentative. Si vous saisissezà nouveau un mot de passe erroné, une alerte seradéclenchée.

ES Nota: Puede introducir la contraseña digital o de patrón hasta 3 veces. Después de introducir una contraseña incorrecta 3 veces, la pantalla se apagará automáticamente. Puede intentar encenderlo nuevamente por cuarta vez. Si vuelve a introducir una contraseña incorrecta, se activará una alerta.

● Segway AirLock

EN * Enable/Disable AirLock via Segway Mobility App, at homepage >> More Functions >> Locking Function.

FR * Activez/désactivez AirLock via l'application Segway Mobility, sur la Page d'accueil >> Plus de fonctions >> Fonction de verrouillage.

ES * Habilite/inhabilite AirLock a través de la aplicación Segway Mobility, en la página de inicio >> Más funciones >> Función de bloqueo.

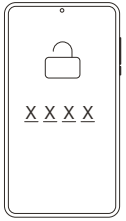

①

EN Set digital or pattern unlocking passcode first via the App.

FR Commencez par définir un code d'accès numérique ou un schéma de déverrouillage sur l'application.

ES Set digital or pattern unlocking passcode first via the App.

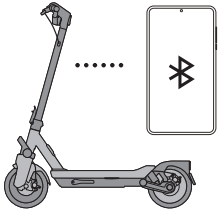

②

EN Enable AirLock via the App. Turn on Bluetooth on your mobile phone and connect to the vehicle. Vehicle's Bluetooth will automatically connect when the mobile phone is close to the vehicle, and the Bluetooth icon on the dashboard lights up. Press the Power Button to power on the vehicle.

FR Activez AirLock via l'application. Activez le Bluetooth sur votre téléphone portable et connectez-vous au véhicule. Le Bluetooth du véhicule se connectera automatiquement lorsque le téléphone portable est proche du véhicule et que l'icône Bluetooth sur le tableau de bord s'allume. Appuyez sur le bouton marche/arrêt pour mettre le véhicule sous tension.

ES Habilite AirLock a través de la aplicación. Active el Bluetooth en su teléfono móvil y conéctese al vehículo. El Bluetooth del vehículo se conectará automáticamente cuando el teléficono de Bluetooth en el panel de control se ilumine. Pulse el botón de encendido para encender el vehículo.

EN Note: If encountering a situation where AirLock is enabledbut unlocking fails, you can press the power button to tryAirLock again or double press power button and use digitalpassword to unlock the vehicle. So that it can ensure that your vehicle can ride normally in special circumstances.

FR Remarque : dans le cas où AirLock est activé mais que ledéverrouillage échoue, vous pouvez appuyer sur le bouton marche/arrêt pour réessayer de lancer Airlock ou appuyerdeux fois sur le bouton marche/arrêt afin d'entrer le mot de passe numérique pour déverrouiller le véhicule. Ceci garantit que votre véhicule puisse rouler normalement dans des circonstances particulières.

ES Nota: Si se encuentra con una situación en la que AirLockestá habilitado pero falla el desbloqueo, puede presionarel botón de encendido para volver a probar con AirLocko pulsar dos veces el botón de encendido y usar lacontraseña digital para desbloquear el vehículo. Paragarantizar que su vehículo pueda circular normalmente encircunstancias especiales.

● Abnormal Movement Alert / Alerte de mouvement anormal / Alerta de movimiento anormal

EN Abnormal Movement Alert can be turned on / off via Segway Mobility App

FR L'alerte de mouvement anormal peut être activée/désactivée tvia l'application Segway Mobility.

ES La alerta de movimiento anormal se puede activar o desactivar mediante la aplicación Segway Mobility

EN After setting, if the vehicle detects abnormal movement in a powered off state, the buzzer will send out an alert for 5 seconds (a short alert every 0.5 second), and the driving wheel will be locked. The alert will stop if there is no abnormal movement after 5 seconds, or all the lights will flash with the alert for 5 seconds. If there is still abnormal movement, the alert will last.

FR Si le véhicule détecte un mouvement anormal dans un état éteint, le buzzer émettra une alerte pendant 5 secondes (une courte alerte toutes les 0,5 seconde) et la roue motrice sera verrouillée. L'alerte s'arrêtera s'il n'y a pas de mouvement anormal après 5 secondes, ou tous les voyants clignoteront avec l'alerte pendant 5 secondes. S'il y a toujours un mouvement anormal, l'alerte continuera.

ES Si el vehículo detecta un movimiento anormal estando apagado, el timbre enviará una alerta durante 5 segundos (una alerta breve cada 0,5 segundos) y la rueda motriz se bloqueará. La alerta se detendrá si no hay ningún movimiento anormal después de 5 segundos, o todas las luces parpadearán con la alerta durante 5 segundos. Si sigue habiendo movimientos anormales, la alerta continuará.

● Scheduled Charging / Charge programmée / Carga programada

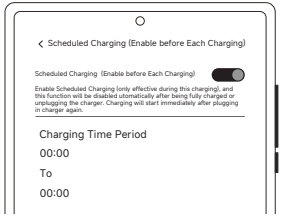

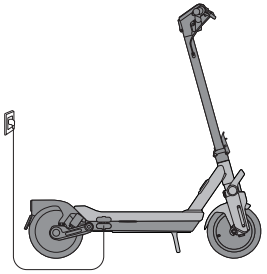

EN Enable Scheduled Charging via Segway Mobility App and set the charging schedule.

FR Activez la charge programmée depuis l'application Segway Mobility et définissez le calendrier de charge.

ES Active la carga programada a través de la aplicación Segway Mobility y configure el horario de carga.

EN Plug in the charger and the charging will start automatically at the set schedule with two beeps.

FR Branchez le chargeur, et la charge démarrera automatiquement à l'heure choisie avec deux bips.

ES Enchufe el cargador y la carga comenzará automáticamente en el horario establecido con dos pitidos.

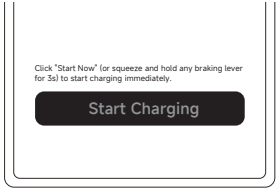

EN If you hope to start charging beyond the set schedule, you can squeeze brake lever for 3 seconds or click "Start Now" in App after plugging in the charger.

FR Pour continuer à charger après l'heure définie, vous pouvez serrer le levier de frein pendant 3 secondes ou cliquer sur "Démarrer maintenant" dans l'application après avoir branché le chargeur.

ES puedes apretar la palanca de freno durante 3 segundos o hacer clic en "Comenzar ahora" en la aplicación después de conectar el cargador.

Apple Find My network / Réseau Apple Find My / Red Find My de Apple

● Add Vehicle (Use Method A or B) / Ajoutez à Find My (utilisez la méthode A ou B) / Añadir vehículo (Utilice el método A o B)

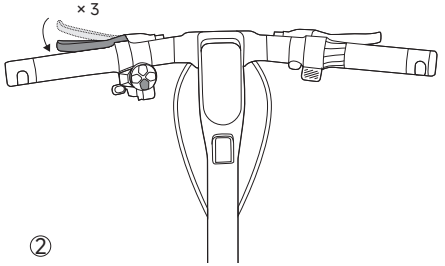

①

EN Connect vehicle with Segway Mobility app, and enable Find My at homepage >> More Functions >>Locating vehicle >> Enable, then it wil automatically switch to the Find My app. Tap "+"and tap "Add Other Item", thenchoose your vehicle and follow the instructions to pair it with Find My.

FR Connectez le véhicule à l'application Segway Mobility et activez Find My sur la page d'accueil >> Plus de fonctions >> Localisation du véhicule >> Activer, puis il passera automatiquement à l'application Find My. Appuyez sur « + » et appuyez sur « Ajouter un autre élément », puis choisissez votre véhicule et suivez les instructions pour l'associer avec Find My.

ES Conecte el vehículo con la aplicación Segway Mobility y desactive Find My en la página de inicio >> Más funciones >> Localizar vehículo >> Desactivar; a continuación, elimine manualmente el vehículo de la aplicación Find My.

②

EN Launch Find My app on a iPhone or iPad, Tap + then tap Add Other Item ⊕ . Power on the vehicle, and pair vehicle (unlocked) with Apple Find My by squeezing the brake lever three times, pressing the power button once, then choosing the vehicle in the Find My app and following the on-screen instructions to pair it with Find My.

FR Lancez l'application Find My sur un iPhone ou un iPad, appuyez sur + puis appuyez sur Ajouter un autre élément ⊕. Allumez le véhicule et associez le véhicule (déverrouillé) avec Apple Find My en appuyant trois fois sur le levier de frein, en appuyant une fois sur le bouton marche/arrêt, puis en choisissant le véhicule dans l'application Find My et en suivant les instructions à l'écran pour l'associer avec Find My.

ES Inicie la aplicación Find My en un iPhone o iPad, toque + y, a continuación, toque Añadir otro elemento ⊕ . Encienda el vehículo y emparéjelo (desbloqueado) con Find My de Apple apretando la palanca de freno tres veces, pulsando el botón de encendido una vez, eligiendo el vehículo en la aplicación Find My y siguiendo las instrucciones de la pantalla para emparejarlo con Find My.

● RESET (Use Method A or B) / RÉINITIALISATION (utilisez la méthode A ou B) / RESET (Utilice el método A o B)

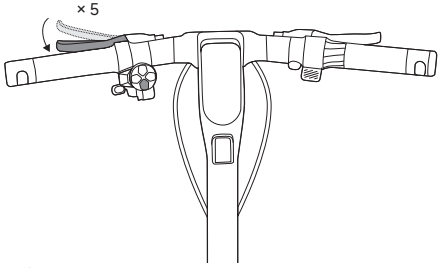

①

EN Connect vehicle with Segway Mobility app, and disable Find My at homepage >> More Functions >> Locating vehicle >> Disable, then manually remove your vehicle from Find My App.

FR Connectez le véhicule avec l'application Segway Mobility et désactivez Find My sur la page d'accueil >> Plus de fonctions >> Localisation du véhicule >> Désactiver, puis supprimez manuellement votre véhicule de l'application Find My.

ES Conecte el vehículo con la aplicación Segway Mobility y desactive Find My en la página de inicio >> Más funciones >> Localizar vehículo >> Desactivar; a continuación, elimine manualmente el vehículo de la aplicación Find My.

②

EN After powering on the vehicle, owner can complete RESET by squeezing brake lever by 5 times and pressing power button once in unlocked status, then manually remove your vehicle from Find My app. After these steps, the owner can not use Find My to find this vehicle.

FR Après avoir mis sous tension le véhicule, le propriétaire peut terminer la réinitialisation en appuyant 5 fois sur le levier de frein et en appuyant une fois sur le bouton marche/arrêt en état déverrouillé, puis en supprimant manuellement votre véhicule de l'application Find My. Après ces étapes, le propriétaire ne peut pas utiliser Find My pour trouver ce véhicule.

ES Después de encender el vehículo, el propietario puede realizar RESET apretando la palanca de freno 5 veces y pulsando el botón de encendido una vez en estado desbloqueado, para después eliminar el vehículo de la aplicación Find My. Después de realizar estos pasos, el propietario no podrá utilizar Find My para encontrar este vehículo.

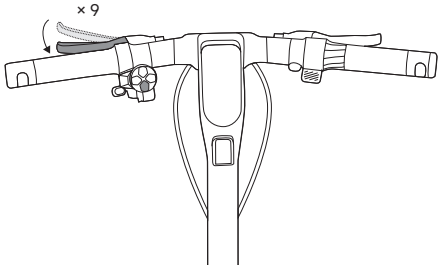

EN * Max. Quantity of Connected Devices
A eKickScooter can be connected to maximum 3 iOS devices (with same account).

FR * Quantité maximum d'appareils connectés
Un eKickScooter peut être connecté à un maximum de 3 appareils iOS (avec le même compte).

ES * Cantidad máx. de dispositivos conectados
Un eKickScooter se puede conectar a un máximo de 3 dispositivos iOS (con la misma cuenta).

EN * Enable & Disable Find My Beacon
Owner can enable & disable Find My Beacon by squeezing brake lever by 9 times and pressing power button once in unlocked status (position information).

FR * Activer et désactiver Find My Beacon
Le propriétaire peut activer et désactiver Find My Beacon en appuyant 9 fois sur le levier de frein et en appuyant une fois sur le bouton marche/arrêt en état déverrouillé (informations de position).

ES * Activar y desactivar Find My Beacon
El propietario puede activar y desactivar Find My Beacon apretando la palanca de freno 9 veces y pulsando el botón de encendido una vez en estado desbloqueado (información de posición).

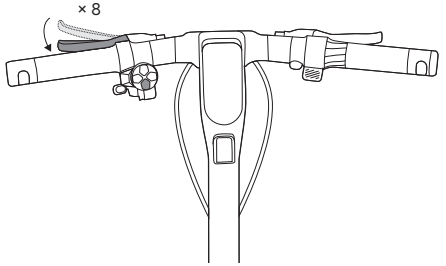

EN * SN Look up (Only for special conditions)

Any iOS user can connect to the vehicle by Apple Find My app, and then check vehicle's S/N by squeezing brake lever for 8 times and pressing power button once. The S/N will display on the Apple Find My app.

FR * Recherche de SN (uniquement pour des conditions spéciales)

Tout utilisateur iOS peut se connecter au véhicule via l'application Apple Find My, puis vérifier le S/N du véhicule en appuyant 8 fois sur le levier de frein et en appuyant une fois sur le bouton marche/arrêt. Le S/N s'affichera sur l'application Find My.

ES * Búsqueda de NS (solo para situaciones especiales)

Cualquier usuario de iOS puede conectarse al vehículo mediante la aplicación Find My de Apple y, a continuación, comprobar el número de serie (NS) del vehículo apretando la palanca de freno 8 veces y pulsando el botón de encendido una vez. El número de serie se mostrará en la aplicación Find My.

EN *Firmware Update

Owner can update the firmware after connecting the eKickScooter to Segway Mobility App. Non-owner is not allowed to update the firmware.

FR *Mise à jour du firmware

Le propriétaire peut mettre à jour le firmware après avoir connecté le eKickScooter à l'application Segway-Ninebot. Le non-propriétaire n'est pas autorisé à mettre à jour le firmware.

ES *Actualización de firmware

El propietario puede actualizar el firmware después de conectar el eKickScooter a la aplicación Segway-Ninebot. El usuario que no es propietario no puede actualizar el firmware.

EN * Nearby Status and Separated Status

If the vehicle has been paired with Find My, when the owner leaves away from the vehicle or turns off the Bluetooth of his or her mobile device after a riding, the vehicle will automatically enter Nearby status after a short period of time. After a long period of time, the vehicle will enter Separated status. When owner gets close to the vehicle with the mobile device, the Bluetooth of the device will automatically connect with the vehicle and the vehicle will enter Connected status. If the vehicle is in Separated status, non-owner can connect to this vehicle via Find My app, and use the method mentioned above to check the SN. Owners can still use Find My to find the vehicle.

FR * Statut Nearby et statut Separated

Si le véhicule a été associé avec Find My, lorsque le propriétaire s'éloigne du véhicule ou éteint le Bluetooth de son appareil mobile après un trajet, le véhicule entrera automatiquement dans le statut Nearby après une courte période de temps. Après une longue période de temps, le véhicule entrera en statut Separated. Lorsque le propriétaire s'approche du véhicule avec l'appareil mobile, le Bluetooth de l'appareil se connectera automatiquement au véhicule et le véhicule entrera dans l'état Connected. Si le véhicule est en statut Separated, le non-propriétaire peut se connecter à ce véhicule via l'application Find My et utiliser la méthode mentionnée ci-dessus pour vérifier le SN. Les propriétaires peuvent toujours utiliser Find My pour trouver le véhicule.

ES * Estado Nearby y estado Separated

Si el vehículo ha sido emparejado con Find My, cuando el propietario se aleje del vehículo o apague el Bluetooth del dispositivo móvil después de un trayecto, el vehículo entrará automáticamente en estado Nearby tras un breve periodo de tiempo. Tras un largo periodo de tiempo, el vehículo entrará en estado Separated. Cuando el propietario se acerque al vehículo con el dispositivo móvil, el Bluetooth del dispositivo se conectará automáticamente con el vehículo y éste entrará en estado Connected. Si el vehículo está en estado Separated, una persona distinta del propietario puede conectarse a este vehículo a través de la aplicación Find My y utilizar el método mencionado anteriormente para comprobar el NS. Los propietarios pueden seguir utilizando Find My para encontrar el vehículo.

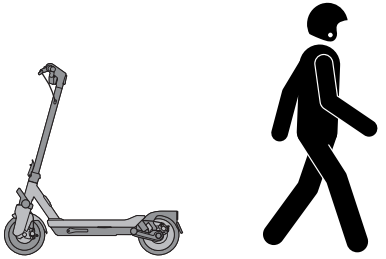

EN Only users of Apple devices need to read this Apple Find My app instruction.
FR Seuls les utilisateurs d'appareils Apple doivent lire cette instruction d'application Apple Find My.
ES Solo los usuarios de dispositivos Apple deben leer estas instrucciones de la aplicación Find My de Apple.

EN * Use of the Works with Apple badge means that a product has been designed to work specifically with the technology identified in the badge and has been certified by the product manufacturer to meet Apple Find My network product specifications and requirements. Apple is not responsible for the operation of this device or use of this product or its compliance with safety and regulatory standards.

FR * L'utilisation du badge Works with Apple signifie qu'un produit a été conçu pour fonctionner spécifiquement avec la technologie identifiée dans le badge et qu'il a été certifié par le fabricant du produit pour répondre aux spécifications et aux exigences de produit du réseau Apple Find My. Apple n'est pas responsable du fonctionnement de cet appareil, de son utilisation ou de sa conformité aux normes de sécurité et réglementaires.

ES * El uso del distintivo Works with Apple significa que un producto ha sido diseñado para funcionar específicamente con la tecnología identificada en el distintivo y ha sido certificado por el fabricante del producto para cumplir con las especificaciones y requisitos del producto de la red Find My de Apple. Apple no es responsable del funcionamiento de este dispositivo ni del uso de este producto, ni de su cumplimiento de las normas de seguridad y reglamentarias.

EN App Store, Apple Logo, Apple, Apple Find My, App le Watch, Find My, iPhone, iPad, iPadOS, Mac, macOS and watchOS are trademarks of Apple Inc. IOS is a trademark of Cisco and is used under license.

FR App Store, Apple logo, Apple, Apple Find My, Apple Watch, Find My, iPhone, iPad, iPadOS, Mac, macOS et watchOS sont des marques déposées d'Apple Inc. IOS est une marque commerciale de Cisco et est utilisé sous licence.

ES App Store, el logotipo de Apple, Apple, Find My de Apple, Apple Watch, Find My, iPhone, iPad, iPadOS, Mac, macOS y watchOS son marcas comerciales de Apple Inc. IOS es una marca comercial de Cisco y se utiliza bajo licencia.

Charging / Chargement / Carga

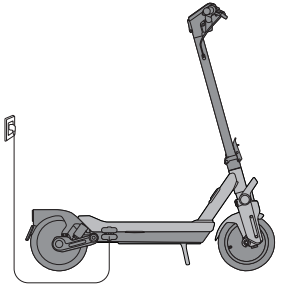

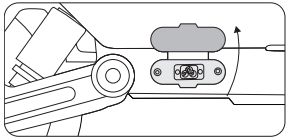

①

EN Open the charging port rubber plug.
FR Ouvrez le capuchon en caoutchouc du port tde charge.
ES Abra el tapón de goma del puerto de carga.

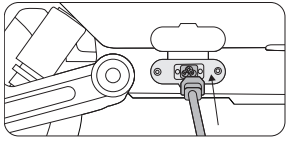

②

EN Insert the charge plug.
FR Insérez la prise de charge.
ES Inserte el enchufe de carga.

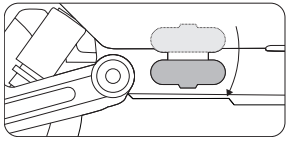

③

EN Fasten the rubber plug when finished.
FR Replacez le capuchon en caoutchouc lorsque vous avez terminé.
ES Fije el tapón de goma cuando haya terminado.

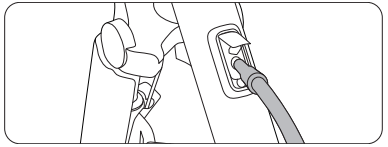

EN When charging with Ninebot eKickScooter Adaptor (sold separately), please open the charging port cover on the lower end of stem and plug in the charger.

FR Lors de la charge avec l'adaptateur eKickScooter de Ninebot (vendu séparément), ouvrez le cache du port de charge en bas de la tige et branchez le chargeur.

ES Cuando cargue con el adaptador de Ninebot eKickScooter (se vende por separado), abra la tapa del puerto de carga en el extremo inferior del mástil y conecte el cargador.

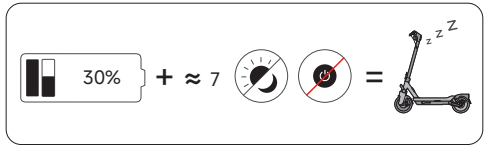

EN When the battery power is under 30% and the scooter is not powered on for about 7 consecutive days, the battery will enter into sleep mode. If this happens, your scooter cannot be powered on. Please charge it for three seconds to activate the battery.

FR Lorsque la puissance de la batterie est inférieure à 30 % et que le scooter n'est pas allumé pendant environ 7 jours consécutifs, la batterie entre en mode veille. Si cela se produit, votre scooter ne peut pas être allumé. Veuillez le charger pendant trois secondes pour activer la batterie.

ES Cuando la energía de la batería está por debajo del 30 % y el patinete no se enciende durante aproximadamente 7 días consecutivos, la batería entrará en modo reposo. Si esto sucede, el patinete no se podrá encender. Cárguelo durante tres segundos para activar la batería.

⚠ WARNING! / AVERTISSEMENTS! / ¡ADVERTENCIA!

EN

- Do not charge the battery if the charge port, the battery charger or power cord is wet.
- Only use the original battery charger provided by the manufacturer. Do not use a charger from any other product.
- Do not charge or use the battery if it is damaged or you can see traces of water.
- Close the charge port cover when not charging the battery.
- Unplug the charger when it is not in use.
- Do not leave the scooter unattended while charging.

FR

- Ne chargez pas la batterie si le port de charge, le chargeur de batterie ou le cordon d'alimentation est mouillé.
- N'utilisez que le chargeur de batterie d'origine fourni par le fabricant. N'utilisez pas le chargeur d'un autre produit.
- Ne chargez pas et n'utilisez pas la batterie si elle est endommagée ou si vous pouvez voir des traces d'eau.
- Fermez le couvercle du port de charge lorsque vous ne chargez pas la batterie.
- Débranchez le chargeur lorsqu'il n'est pas utilisé.
- Ne laissez pas le scooter sans surveillance pendant la charge.

ES

- No cargue la batería si el puerto de carga, el cargador de la batería o el cable de alimentación están mojados.
- Utilice únicamente el cargador de la batería original proporcionado por el fabricante. No utilice ningún cargador decualquier otro producto.
- No cargue ni utilice la batería si está dañada o puede ver rastros de agua.
- Cierre la tapa del puerto de carga cuando no esté cargando la batería.
- Desconecte el cargador cuando no esté en uso.
- No deje el patinete desatendido mientras se está cargando.

How to Ride / Comment rouler / Cómo conducir

● Gliding / Glisser / Deslizarse

EN Power on the eKickScooter, and stand on the footboard with one foot and push off with the other foot to start gliding.

FR Allumez le KickScooter, pliez la béquille vers le haut. Tenez vous sur le repose-pieds avec un pied et poussez avec l'autre pied pour commencer à rouler.

ES Encienda el eKickScooter, doble la pata de apoyo. Mantenga un pie en el reposapiés y empuje con el otro pie para comenzar a deslizarse.

● Acceleration / Accélérer / Acelerar

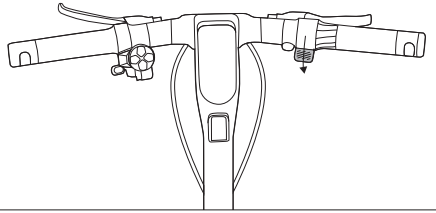

EN Put both feet on the footboard and stand stably. Press the throttle to speed up when you are balanced.

Note: For your safety, the motor will not engage until theeKickScooter reaches 1.9 mph (3 km/h). The Start Speedcan be adjusted via Segway Mobility App.

FR Mettez les deux pieds sur le repose-pieds et tenez-vous debout de manière stable. Appuyez sur l'accélérateur pour accélérer lorsque vous êtes en équilibre.

Remarque : Pour votre sécurité, le moteur ne s'enclenchera pas tant que le eKickScooter n'aura pas atteint 1.9 mph (3 km/h). La vitesse de démarrage (3-5 km/h) peut être ajustée via l'application Segway Mobility.

ES Ponga ambos pies en el reposapiés y párese de manera estable. Presione el acelerador para acelerar cuando esté equilibrado.

Nota: Por su seguridad, el motor no se activará hasta que el eKickScooter alcance los 1.9 mph (3 km/h). La velocidad de inicio (3-5 km/h) se puede ajustar a través de la aplicación Segway Mobility.

● Deceleration / Décélérer / Desacelerar

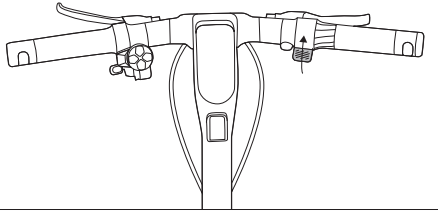

EN Slow down by releasing the throttle and squeezing the brake lever.

FR Ralentissez en relâchant l'accélérateur électronique et en serrant le levier de frein.

ES Reduzca la velocidad soltando el acelerador y apretando la palanca de freno.

⚠

EN *Braking distance may vary significantly depending on the rider's weight and other conditions. Heavier riders may experience longer brake distances. Always adjust your speed and maintain a safe distance while riding.

*Be cautious and maintain balance when riding uphill. Thescooter may decelerate depending on the rider's weightand environmental conditions.

DO NOT ride uphill on slopes steeper than 30° .

FR *La distance de freinage peut varier considérablement en fonction du poids du pilote et d'autres conditions. Les pilotes plus lourds peuvent avoir des distances de freinage plus longues. Adaptez toujours votre vitesse et maintenez une distance de sécurité lorsque vous roulez.

*Soyez prudent et maintenez l'équilibre lorsque vous roulez en montée. Le scooter peut décélérer en fonction du poids du pilote et des conditions environnementales.

NE roulez PAS en montée sur des pentes supérieures à30° .

ES *La distancia de frenado puede variar significativamente según el peso del conductor y otras condiciones. Los conductores más pesados pueden experimentar distancias de frenado más largas. Ajuste siempre su velocidad y mantenga la distancia de seguridad al conducir.

*Tenga cuidado y mantenga el equilibrio al conducir cuesta arriba. El patinete puede desacelerar dependiendo del peso del conductor y de las condiciones del entorno.

NO conduzca cuesta arriba en pendientes con una inclinación superior a 30° .

● Steering / Tourner / Girar

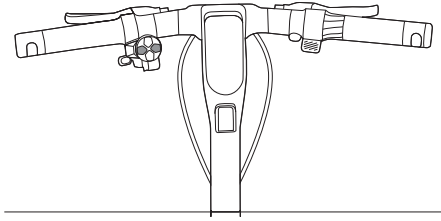

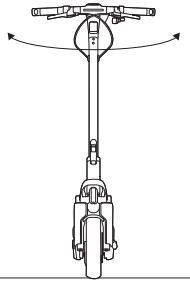

EN When turning left or right, press the "←" (left) or "→" (right) button. Then the direction indicator will flash regularly which can be turned off by pressing the corresponding button again.

FR Lorsque vous tournez à gauche ou à droite, appuyez sur le bouton « ← » (gauche) ou « → » (droite). L'indicateur de direction clignotera après que vous aurez appuyé sur le bouton de l'indicateur de direction gauche/droit. Appuyez à nouveau sur le bouton pour l'éteindre.

ES Cuando gire a la izquierda o a la derecha, presione el botón "←" (izquierda) o "→" (derecha). El indicador de dirección parpadeará después de presionar el botón indicador de dirección derecho/izquierdo. Pulse nuevamente para desactivar.

EN Slightly turn the handlebar to turn left/right.

FR Tournez légèrement le guidon pour tourner à gauche ou à droite.

ES Gire ligeramente el manillar para girar a la izquierda/derecha.

● Park Vehicle / Stationner le véhicule / Estacionar vehículo

EN Put down the kickstand when you are getting off the eKickScooter.

FR Dépliez la béquille lorsque vous descendez du eKickScooter.

ES Ponga la pata de apoyo cuando se baje del eKickScooter.

⚠

EN Caution: Parking on a hardwood floor may cause irreversible stains or damage to the surface.

*Store your eKickScooter in a cool, dry place away from direct sunlight and extreme temperatures.

If left powered on and unattended for a long period, the eKickScooter may enter sleep mode. Refer to Activation part for instructions on reactivating it from sleep mode.

FR Attention : le stationnement sur un plancher en bois peut provoquer des taches irréversibles ou des dommages à la surface.

*Rangez votre eKickScooter dans un endroit frais et sec, à l'abri de la lumière directe du soleil et des températures extrêmes.

Si l'eKickScooter est laissé sous tension et sans surveillance pendant une longue période, il peut entrer en mode veille. Reportez-vous à la partie Activation pour obtenir des instructions sur la façon de le réactiver à partir du mode veille.

ES Precaución: Aparcar sobre un suelo de madera puede provocar manchas irreversibles o daños en la superficie.

*Guarde su eKickScooter en un lugar fresco y seco, lejos de la luz solar directa y de temperaturas extremas.

Si se deja encendido y sin supervisión durante un período prolongado, el eKickScooter puede entrar en modo de reposo. Consulte la parte Activación para obtener instrucciones sobre cómo reactivarlo desde el modo de reposo.

● Auto Headlight / Feu de route automatique / Faro automático

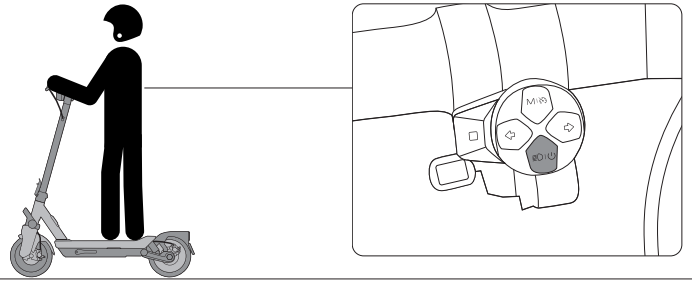

EN When eKickScooter is powered on, press power button to switch to Auto Headlight mode, then the headlight will turn on/off in accordance with the ambient brightness.

*Auto Headlight can be disabled via Segway Mobility App.

FR Avec l'eKickScooter allumé, appuyez sur le bouton marche/arrêt pour passer en mode feux de route automatique : le feu de route s'allumera ou s'éteindra en fonction de la luminosité ambiante.

Remarque : vous pouvez désactiver le feu de route automatique via l'application Segway Mobility.

ES Cuando el eKickScooter esté encendido, presione el botón de encendido para pasar al modo de faro automático y el faro se encenderá o apagará dependiendo de la luminosidad ambiental.

Nota: Puede desactivar el faro automático a través de la aplicación Segway Mobility.

● Cruise Control / Régulateur de vitesse / Control de crucero

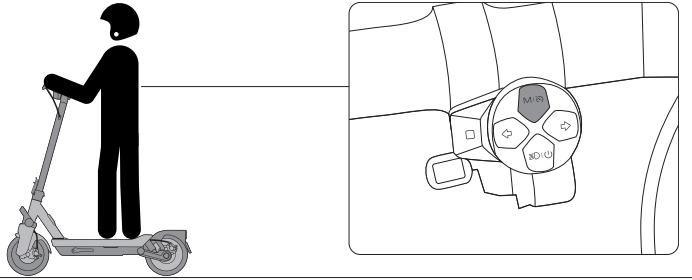

EN When the speed > 3.1 mph (5 km/h), press and hold the Cruise Control Button for two seconds to enable Cruise Control.

FR Lorsque la vitesse est supérieure à 3 mph (5 km/h), appuyez et maintenez enfoncé le bouton Régulateur de vitesse pendant deux secondes pour activer le régulateur de vitesse.

ES Cuando la velocidad sea > 3 mph (5 km/h), presione y mantenga presionado durante dos segundos el botón de control de crucero para habilitar el control de crucero.

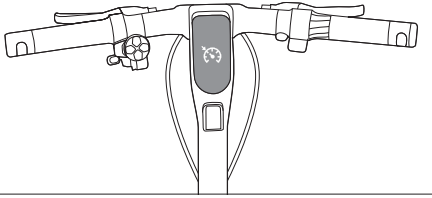

EN Two beeps will be sounded and the cruise control icon will remain on when the vehicle enters cruise control.

FR Deux bips seront émis et l'icône du régulateur de vitesse restera allumée lorsque le véhicule passera en mode régulateur de vitesse.

ES Sonarán dos pitidos y el icono de control de crucero permanecerá encendido cuando el vehículo entre en control de crucero.

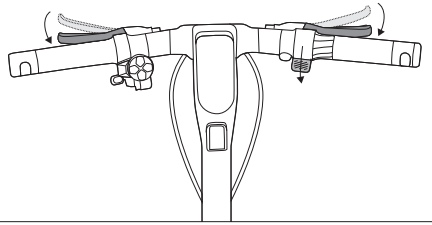

EN Press the Cruise Control button, use the throttle, or squeeze the brake lever to exit the cruise control.

FR Appuyez sur le bouton Régulateur de vitesse, utilisez l'accélérateur électronique ou appuyez sur le levier de frein pour quitter le régulateur de vitesse.

ES Presione el botón de control de crucero, use el acelerador o apriete la palanca de freno para salir del control de crucero.

⚠ WARNING! / AVERTISSEMENTS! / ¡ADVERTENCIA!

EN The vehicle will continue and maintain its speed when releasing the throttle, and under cruise control mode, once it is engaged, releasing the throttle will not allow you to lower speed or stop. If someone else want to use your vehicle, please inform him/her of the Cruise Control settings in advance. Any question about Cruise Control, please contact technical support.

FR Le vitesse continuera et maintiendra sa vitesse lorsque vous relâchez l'accélérateur électronique, et en mode régulateur de vitesse, une fois qu'il est engagé, relâcher l'accélérateur électronique ne vous permettra pas de réduire la vitesse ou de vous arrêter. Si quelqu'un d'autre souhaite utiliser votre véhicule, veuillez l'informer à l'avance des paramètres du régulateur de vitesse. Pour toute question sur le régulateur de vitesse, veuillez contacter le support technique.

ES El vehículo continuará y mantendrá la velocidad al soltar el acelerador, y en el modo de control de crucero, una vez conectado, soltar el acelerador no le permitirá reducir la velocidad o detenerse. Si otra persona desea utilizar su vehículo, infórmele con antelación de la configuración del control de crucero. Si tiene cualquier duda sobre el control de crucero, póngase en contacto con el soporte técnico.

WARNINGS / AVERTISSEMENTS / ADVERTENCIAS

⚠

EN Always wear a helmet while riding.

FR Portez toujours un casque pendant la conduite.

ES Lleve siempre puesto un casco para circular.

⚠

EN DO NOT wear high heels when riding.

FR Ne portez PAS de talons hauts lorsque vous roulez.

ES NO use tacones altos cuando conduzca.

⚠

EN DO NOT overtake.

FR Ne doublez PAS.

ES NO adelante.

⚠

EN DO NOT carry any passengers.

FR Ne transportez PAS de passagers.

ES NO lleve pasajeros.

EN DO NOT ride the scooter with only one foot or one hand.

FR Ne conduisez PAS la trottinette avec un seul pied ou une seule main.

ES NO conduzca el patinete con un solo pie o una mano.

EN DO NOT ride up and down stairs or jump over obstacles.

FR NE PAS monter ou descendre des escaliers et ne pas sauter par-dessus les obstacles.

ES NO suba ni baje escaleras ni salte obstáculos.

EN DO NOT park in the open space or outdoors for a long time.

FR Ne stationnez PAS en espace ouvert ou à l'extérieur pendant une longue période.

ES NO estacione al aire libre durante mucho tiempo.

EN Avoid contacting obstacles with the tire/wheel.

FR Évitez de toucher les obstacles avec le pneu ou la roue.

ES Evite tocar obstáculos con el neumático/rueda.

EN Watch your head when passing through doorways.

FR Faites attention à votre tête en passant les portes.

ES Tenga cuidado con la cabeza al atravesar puertas.

EN DO NOT twist / press the throttle while pushing vehicle.

FR NE tournez/appuyez PAS sur l'accé-lérateur tout en poussant le véhicule.

ES NO gire ni presione el acelerador mientras está empujando el vehículo.

EN DO NOT carry heavy objects on the handlebar.

FR Ne transportez PAS d'objets lourds sur le guidon.

ES NO transporte objetos pesados en el manillar.

EN Control your speed when going downhill.

FR Contrôlez votre vitesse en des cente.

ES Controle la velocidad cuando vaya cuesta abajo.

EN DO NOT rotate the handle violently while driving at high speed.

FR NE faites PAS pivoter violemment le guidon lorsque vous conduisez à grande vitesse.

ES NO gire el manillar de forma agre siva mientras conduce a alta velocidad.

EN DO NOT use a mobile phone or wear earphones when riding the eKickScooter.

FR N'utilisez PAS de téléphone portable et ne portez pas d'écouteurs lorsque vous conduisez le eKickScoo ter.

ES NO utilice un teléfono móvil ni auriculares al conducir el eKickScooter.

EN Do NOT keep your feet on the rear mudguard.

FR NE gardez PAS vos pieds sur le garde-boue arrière.

ES NO apoye los pies en el guardabar ros trasero.

EN Keep your speed between 3.1–6.2mph (5–10 km/h) when you ride through speed bumps or other uneven surfaces.

FR Maintenez votre vitesse entre 5 et 10 km/h (3,1 et 6,2 mph) lorsque vous passez sur des ralentisseurs ou d'autres surfaces inégales.

ES Mantenga su velocidad entre 5 y 10 km/h (entre 3,1 y 6,2 mph) cuando pase por badenes u otras superficies irregulares.

EN DO NOT ride the scooter in the rain. DO NOT ride through puddles or other obstacles.

FR NE conduisez PAS le scooter sous la pluie. NE traversez PAS de flaques d'eau ni d'autres obstacles.

ES NO conduzca el patinete cuando llueva. NO pase por charcos u otros obstáculos.

EN DO NOT touch the brake after riding.

FR NE touchez PAS le frein après avoir roulé.

ES NO toque el freno después de conducir.

EN DO NOT ride on public roads, motorways, or highways unless the local laws or regulations have exceptions.

FR Ne roulez PAS sur les routes publiques, les autoroutes ou les voies rapides, à moins que les lois ou les règlements locaux ne prévoient des exceptions.

ES NO conduzca en carreteras, auto pistas o autovías a menos que las leyes o normativas locales lo permitan.

EN DO NOT touch the hub motor after riding because it can get hot.

FR Ne touchez PAS le moyeu moteur après avoir roulé car il peut devenir chaud.

ES NO toque el motor de rueda después de conducir, ya que podría estar caliente.

⚠

EN Avoid potholes.
FR Évitez les nids-de-poule.
ES Evite los baches.

⚠

EN SECURE your scooter properly during transportation to avoid battery damage from collision.
FR FIXEZ correctement votre scooter pendant le transport pour éviter d'endommager la batterie en cas de collision.
ES ASEGURE su patinete correctamente durante el transporte para evitar daños a la batería debido a una colisión.

Folding, Carrying and Unfolding / Pliage, Transport et Dépliage / Plegado, Transporte y Despliegue

EN Note: Operate after powering off.
Warning: If the locking device becomes loose or cannot be locked properly, stop using the scooter immediately and contact customer service for assistance. Do not continue riding until the issue is resolved to ensure your safety

FR Note: Opérez après avoir éteint.
Attention: Si le dispositif de verrouillage devient lâche ou ne peut pas être correctement verrouillé, arrêtez immédiatement d'utiliser la trottinette et contactez le service clientèle pour obtenir de l'aide. Ne continuez pas à rouler tant que le problème n'est pas résolu pour garantir votre sécurité.

ES Nota: Operar después de apagar.
Advertencia: Si el dispositivo de bloqueo se afloja o no se puede bloquear correctamente, deje de usar el scooter de inmediato y póngase en contacto con el servicio al cliente para obtener ayuda. No continúe conduciendo hasta que se resuelva el problema para garantizar su seguridad.

● Folding / Pliage / Plegado

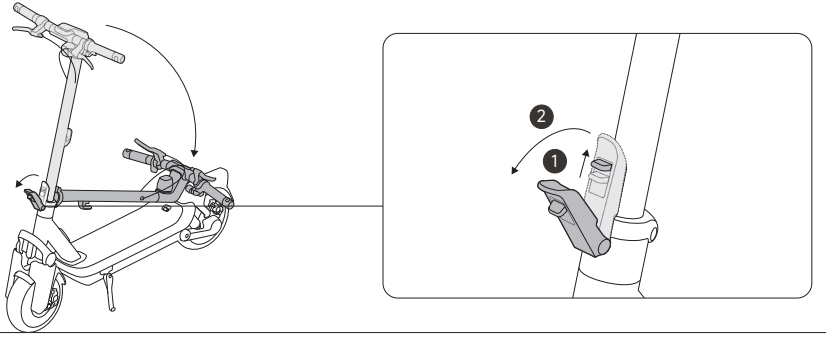

①

EN Lift folding latch up and open the quick-release lever, then press the lever again and fold the stem.
FR Soulevez le loquet pliant et ouvrez le levier à dégagement rapide, puis appuyez à nouveau sur le levier et pliez la tige, pliez la tige.
ES Levante el pestillo plegable y abra la palanca de liberación rápida y luego presione la palanca de nuevo y doble el vástago.

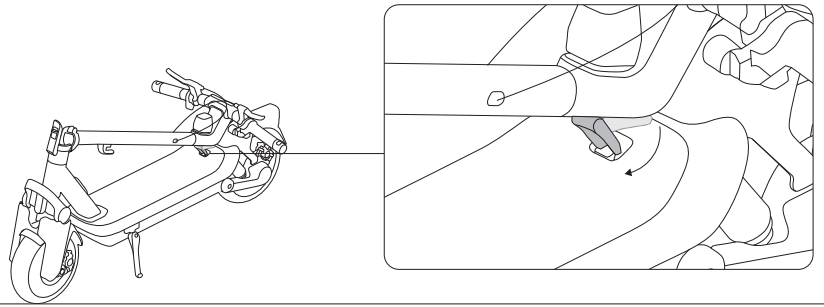

②

EN Align the snap hook with the illustrated area at the rear of the pedal and press it down to hook onto the buckle.
FR Alignez le mousqueton avec la zone illustrée à l'arrière de la pédale et appuyez dessus pour l'accrocher à la boucle.
ES Alinee el mosquetón con el área que aparece en la ilustración de la parte trasera del pedal y presiónelo hacia abajo para engancharlo en la hebilla.

● Carrying / Transport / Transporte

EN Lift by the stem to carry.
FR Soulevez le véhicule par la tige pour le transporter.
ES Levante por el mástil para transportarlo.

● Unfolding / Dépliage / Despliegue

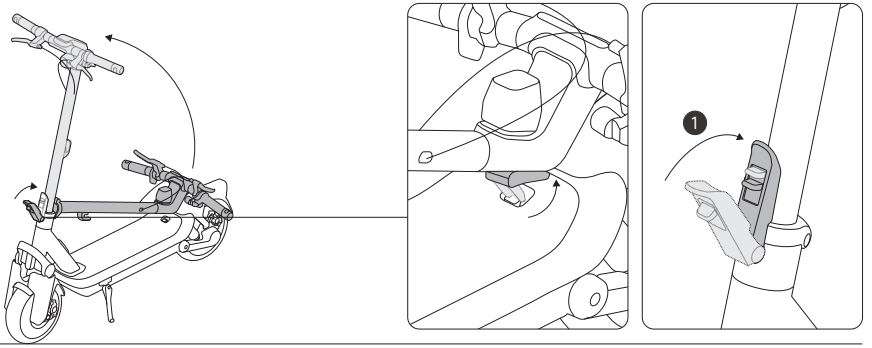

EN Disengage the snap hook from the buckle. Unfold the stem and close the quick-release lever. Make sure the folding latch reaches the bottom.
FR Dégagez le mousqueton de la boucle. Dépliez la tige du guidon et fermez le levier à dégagement rapide. Assurez vous que le loquet de pliage atteigne le fond.
ES Desenganche el mosquetón de la hebilla. Despliegue el eje y cierre la palanca de liberación rápida. Asegúrese de que el pestillo de plegado llegue hasta el fondo.

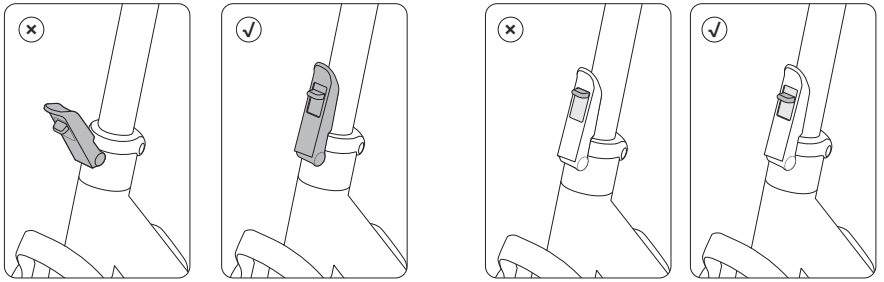

EN Press the quick release lever firmly to make sure the folding mechanism is tightened.

* The scooter will make a "click" sound when the folding mechanism is tightened.

FR Appuyez fermement sur le levier à dégagement rapide pour vous assurer que le mécanisme de pliage est bien serré.

* Le scooter émettra un « clic » lorsque le mécanisme de pliage sera serré.

ES Presione firmemente la palanca de liberación rápida para asegurarse de que el mecanismo de plegado esté apretado.

* El patinete emitirá un sonido de "clic" cuando se apriete el mecanismo de plegado.

EN Make sure the folding latch is in the locked position before riding!

* Stop riding immediately if the folding latch somehow cannot be locked. Serious danger may occur!

FR Assurez-vous que le loquet pliant est sur la position verrouillée avant de rouler !

* Arrêtez de rouler immédiatement si le loquet pliant ne peut pas être verrouillé d'une manière ou d'une autre. Un grave danger peut survenir !

ES Asegúrese de que el Pestillo plegable esté en la posición de bloqueo antes de conducir.

* Deje de conducir inmediatamente si el Pestillo plegable no se bloquea. Pueden producirse graves daños.

Inflate the Tires / Gonfler les pneus / Infle los neumáticos

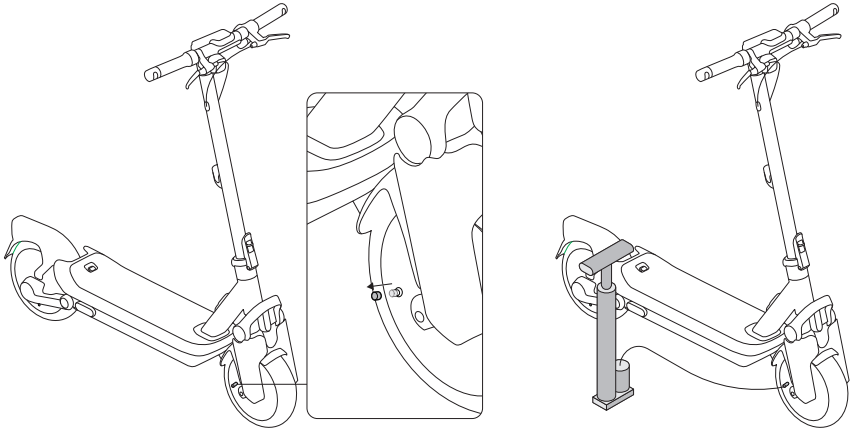

①

EN Unscrew the valve cap.
FR Dévissez le capuchon de la valve.
ES Desenrosque la tapa de la válvula.

②

EN Connect the valve stem extension to the tire valve stem.
FR Connectez l'extension tige desoupape à la potence de soupape du pneu.
ES Conecte la extensión de la toma de aire del neumático en la válvula del neumático.

EN Caution: Ensure tires are properly inflated before riding. Operating the scooter with underinflated tires can cause permanent damage to the tires, affect riding safety, and may lead to the motor overworking and overheating (which could cause the motor to shut off unexpectedly). Always check tire pressure regularly.

FR Attention : Assurez-vous que les pneus sont correctement gonflés avant de rouler. L'utilisation du scooter avec des pneus sous-gonflés peut causer des dommages permanents aux pneus, affecter la sécurité de conduite et peut entraîner un surmenage et une surchauffe du moteur (ce qui pourrait provoquer l'arrêt inattendu du moteur). Vérifiez toujours régulièrement la pression des pneus.

ES Precaución: Asegúrese de que los neumáticos estén inflados correctamente antes de conducir. Operar el patinete con neumáticos desinflados puede causar daños permanentes a los neumáticos, afectar a la seguridad de uso y puede generar que el motor trabaje demasiado y se sobrecaliente (lo que podría causar que el motor se inesperadamente). Compruebe la presión de los neumáticos periódicamente.

EN Specifications

	Item		Parameter
Product Info	Name		Segway eKickScooter Ninebot MAX G3
	Model		051601U
	L × W × H		Approx. 48 × 23.2 × 51.1 in (1218 × 590 × 1299 mm)
	L × W × H (folded)		Approx. 48 × 23.2 × 23.3 in (1218 × 590 × 592 mm)
	Net Weight		Approx. 54.2 lbs (24.6 kg)
Riding Requirements	Max. Payload		286 lbs (130 kg)
	Recommended Age		16—55 years
	Required Height		5.25 ft+ (160 cm+)
Vehicle Performance	Max. Speed [1]		Approx. 20 mph (32 km/h) (Factory default condition) Approx. 28 mph (45 km/h) (Enable High Speed via Segway Mobility App)
	Range at Max. Speed [2]	SPORT+	Approx. 25 miles (40 km)
		SPORT	Approx. 34 miles (55 km)
		DRIVE	Approx. 40 miles (65 km)
		ECO	Approx. 50 miles (80 km)
	Max. Slope [3]		Approx. 30%
	Traversable Terrain		Partial unpaved roads, and mostly smooth roads or normal asphalt, tarmac roads
	Operating Temperature		14—104 °F (-10—40°C)
	Storage Temperature		14—122 °F (-10—50°C)
	IP Rating [4]		IPX6
	Charging Duration (Single) [5]		Approx. 3.5 h
	Charging Duration (Dual) [6]		Approx. 2.5 h
Battery Pack	Nominal Voltage		46.8 V ⎓
	Max. Charging Voltage		54.6 V ⎓
	Nominal Energy		597 Wh
	Nominal Capacity		12.75 Ah
	Charging Ambient Temperature		32—131 °F (0—55°C)

	Item	Parameter
Battery Pack	Battery Management System	Charge Time Tracking, Smart Charge Scheduling, Battery Health Monitoring, Short Circuit Protection, Overcurrent Protection, Temperature Protection, Overcharging Protection, Under Voltage Protection, Over-discharging Protection, Customizable Charging Limit, IPX7 Water-resistant Battery Pack.
Motor	Nominal Power	0.85 kW, 850 W
	Max. Power	2 kW, 2000 W
Charger	Type	Built-in
	Input Voltage	100—240 V~50—60 Hz
	Nominal Output	53.6 V ⎓ 3.9 A MAX
	Max. Output	54.6 V ⎓
	Rated Output Power	209.04 W
Tire	Tire Type	11-inch Tubeless Self-sealing Tires
	Tire Pressure	42—48 psi
Others	Suspension System	Front Twin-tube Hydraulic Shock Absorber
		Rear Dual Hydraulic Shock Absorbers
	Brake System	Front Disc Brake
		Rear Disc Brake

[1] Max. Speed: tested while riding with a full battery, 165 lbs (75 kg) load on pavement.

* Some of the factors that may affect the maximum speed include the rider's weight, remaining battery power, wind resistance, etc.

Warning: it is your legal duty to comply with your local traffic law and regulations when using this product. In the Unites States, in certain States, an electric kickscooter is not allowed to be used on public road (i.e., "on-road"), if its maximum speed capacity, weight and/or other features do not comply with the mandatory requirements imposed by law. With respect to maximum speed capacity restriction, certain States require that an electric kickscooters' maximum speed capacity shall be capped at / limited to a specific miles per hour if it is for on-road use, and the cap / limit varies in different States. By way of examples, the States that impose such maximum speed capacity restriction include New York, Florida, Arizona, New Jersey etc. In the event you intend to use this product on-road in a State that imposes such maximum speed capacity restriction, you MUST select a proper lower speed mode of this Product to assure that the product' s maximum speed capacity under such speed mode complies with the law. In the event the maximum speed capacity of the lowest speed mode of this product nevertheless exceeds the maximum

speed capacity restriction imposed by a State for on-road use, you shall not use this product on-road in that State. Furthermore, a State may have other law regulating on-road use of this product, such as maximum speed requirement and/or helmet requirement. In addition to State law, there may be further restrictions or prohibition on use of electric kickscooters by local law and/or regulations. For off-road use of this product, there may be other restrictions and/or limitations imposed by the property owner or others. The App of the product may provide additional useful information related to this matter.

Disclaimer: this is not a legal opinion or legal advice. The information provided herein (including in the app) is for your convenience and information purpose only. It is not intended to cover every piece of law and/or regulation that may be applicable to this product. Segway and Ninebot explicitly hereby disclaim any and all warranty and/or representation, express or implied, related to completeness, accuracy, up-to-date of such information. Segway and/or Ninebot reserves the right but not obligation to correct, implement and/or update the information. You shall use the information at your own risk. It is your sole responsibility to learn and understand any and all the law and/or regulation, requirements, prohibition, restriction and/or limitation imposed by either law, government authority, court, private party or the others that may apply to your use of this product.

[2] Range of Speed Modes: Tested while riding with a full battery, 165±11 lbs (75±5 kg) load, 77±9°F (25±5°C), at the max. speed of each speed mode on pavement.

*Some of the factors that affect range include speed, load, number of starts and stops, ambient temperature, etc.

*As the battery ages, its capacity decreases, reducing the maximum range compared to a new battery. Monitor performance and replace if necessary.

[3] Max. Slope: tested while riding with 70% (±10%) battery, 165 lbs (75 kg) load, at a speed of 9.3 mph (15 km/h) climbing up a 10 m long slope (the speed greater than 6 km/h (3.7 mph) when passing through the slope).

[4] IP Rating: The product is protected against high pressure water stream from any angle, which has been rated IPX6 for water resistance according to the IEC Standard 60529 and has been tested under controlled conditions. Do not charge the product when it is wet or in a moist environment. Immersion in liquid and the resulting damage is not covered by the warranty.

[5] Charging Duration (Single): Charge with the AC charging wire in the package with 220V voltage in an environment of 77—86°F (20—25°C).

[6] Charging Duration (Dual): Charge with the AC charging wire in the package and Ninebot adaptor (sold saparatedly, model: NBW54D601D3D) at the same timewith 220V voltage in a environment of 77—86°F (20—25°C).

FR Caractéristiques techniques

	Élément		Paramètre
Informations sur le produit	Nom		Segway eKickScooter Ninebot MAX G3
	Modèle		051601U
	L × W × H		Environ 48 × 23,2 × 51,1 po (1218 × 590 × 1299 mm)
	L × W × H (Plié)		Environ 48 × 23,2 × 23,3 po (1218 × 590 × 592 mm)
	Poids net		Environ 54,2 lb (24,6 kg)
Exigences de conduite	Charge utile max.		286 lb (130 kg)
	Âge recommandé		16—55 ans
	Hauteur requise		5,25 ft+ (160 cm+)
Performance du véhicule	Vitesse max. [1]		Environ 20 mph (32 km/h) (Défaut d'usine) Environ 28 mph (45 km/h) (Plus de vitesse grâce à l'application Segway Mobility)
	Autonomies des modes de vitesse [2]	SPORT+	Environ 25 miles (40 km)
		SPORT	Environ 34 miles (55 km)
		DRIVE	Environ 40 miles (65 km)
		ECO	Environ 50 miles (80 km)
	Pente max. [3]		Environ 30%
	Terrain traversable		Routes partiellement non pavées, et routes généralement lisses ou asphaltées normales, routes goudronnées
	Température de fonctionnement		14—104 °F (-10—40°C)
	Température de stockage		14—122 °F (-10—50°C)
	Protection IP[4]		IPX6
	Durée de charge (simple)[5]		Environ 3,5 h
Pack batterie	Durée de charge (double)[6]		Environ 2,5 h
	Tension nominale		46.8 V ⎓
	Tension de charge max.		54.6 V ⎓
	Énergie nominale		597 Wh
	Capacité nominale		12,75 Ah
	Température de charge		32—131 °F (0—55°C)

	Élément	Paramètre
Pack batterie	Système de gestion de batterie	Suivi du temps de charge, planification de charge intelligente, surveillance de l'état de la batterie, protection contre les courts-circuits, protection contre les surintensités, protection contre la surchauffe, protection contre les surcharges, protection contre les sous-tensions, protection contre la décharge excessive, limite de charge personnalisable, pack batterie résistant à l'eau IPX7
Moteur	Puissance nominale	0,85 kW, 850 W
	Puissance max.	2 kW, 2000 W
Chargeur	Type	Intégré
	Tension d'entrée	100—240 V~50—60 Hz
	Sortie nominale	53,6 V ⎓3,9 A max.
	Sortie max.	54,6 V ⎓
	Puissance nominale	209,04 W
Pneu	Pneus	Pneus tubeless auto-obturants de 11 pouces
	Pression de gonflage recommandée	42—48 psi
Autres	Système de suspension	Amortisseur hydraulique à double tube avant
		Amortisseurs hydrauliques doubles arrière
	Système de freinage	Frein à disque avant
		Frein à disque arrière

[1] Vitesse maximale : testé en roulant avec une batterie pleine, charge de 165 lb (75 kg) sur la chaussée.

* Certains des facteurs pouvant affecter la vitesse maximale incluent le poids de l'utilisateur, la puissance restante de la batterie, la résistance au vent, etc.

Avertissement : Il est votre obligation légale de vous conformer à la législation et au règlement locaux quand vous utilisez ce produit. Dans certains États aux États-Unis, un kickscooter électronique n' est pas permis d' utiliser à la route publique (c' est-à-dire « la route »), si la capacité de la vitesse maximale, le poids/ ou d' autres caractéristiques qui ne se conforment pas à au règlement obligatoire imposé par la législation. Avec le respect de la contrainte de la capacité de la vitesse maximale, certains États exigent que la vitesse maximale d' un kickscooter électronique doit être plafonné/ limité à un certain mile par heure s' il est pour l' utilisation dans la route, et la plafond/ la limite varie selon les États différents. Par exemples, les États qui imposent à cette contrainte de la capacité de la vitesse maximale comprend New York, Florida, Arizona, New Jersey etc. Si vous avez l' intention d' utiliser ce produit sur la route dans un État qui impose à la contrainte de la vitesse maximales, vous DEVEZ sélectionner un mode de vitesse exact de ce produit pour d' être sûr que la capacité de la vitesse maximale est inférieure à ce mode de vitesse conformé par la législation. Dans l' éventualité d' où la capacité de la vitesse maximale d' un mode le plus bas d' un produit dépasse néanmoins la contrainte de la capacité de la vitesse maximale imposée par l' État pour l' utilisation en route. Vous ne devez pas utiliser ce produit dans la route dans cet État. En outre, un pays pourrait avoir d' autres législation réglementant l' utilisation dans la route de ce produit, comme exigence de la vitesse maximale ou du casque. En plus de la législation de pays, il y aurait d' autres contraintes ou interdictions supplémentaires pour l' utilisation de ce kickscooter électronique par législation et/ou règlement locaux. Pour l' utilisation tout terrain de ce produit, il y aurait d' autres contraintes et/ou limitation imposés par le propriétaire ou d' autres. L' application de ce produit peut offrir les informations utiles supplémentaires liées à ce cas.

Avis de non-responsabilité : Ce n' est pas un avis ou un conseil légal. L' information fournie dans ce présent document (sur l' application compris) est seulement dans le but de votre confort et les informations. Il n' est pas destiné à tous les législation et/ou règlement qui pourraient être applicable à ce produit. Segway et Ninebot rejettent explicitement par ce document présent toute garantie et/ou représentation, expresse ou implicite, l'exhaustivité relatifs, l'exactitude, la mise à jour de ces informations. Segway et/ou Ninebot réserve le droit mais n' a pas l' obligation de corriger, mettre en œuvre et/ou mettre à jour les informations. Vous devez utiliser ce produit à votre propre risque et péril. C' est votre responsabilité d' apprendre et comprendre tous le législations et/ou règlements, exigence, interdiction, contrainte et/ou limitation imposés par la législation entière, une autorité gouvernementale, un tribunal, une partie privée ou autres qui peuvent s'appliquer à votre utilisation de ce produit.

[2] Autonomies des modes de vitesse : Testées avec une batterie pleine, une charge de 165±11 lb (75±5 kg), à 77±9°F (225±5°C), à la vitesse maximale de chaque mode de vitesse sur chaussée.

* Certains des facteurs qui influent sur l'autonomie comprennent : la vitesse, la charge, le nombre de démarrages et d'arrêts, la température ambiante, etc.

* Au fur et à mesure que la batterie vieillit, sa capacité diminue, réduisant ainsi la portée maximale par rapport à une batterie neuve. Surveillez les performances et remplacez-la si nécessaire.

[3] Pente max. : testée en roulant à 70% (±10 %) de batterie, avec une charge de 165 lb (75 kg), à une vitesse de 9,3 mi/h (15 km/h) en montant une pente de 10 m de long (vitesse supérieure à 3,7 mi/h (6 km/h) en traversant la pente).

[4] Protection IP : Le produit est protégé contre les jets d'eau à haute pression provenant de n'importe quel angle, classé IPX6 pour la résistance à l'eau conformément à la norme IEC 60529 et testé dans des conditions contrôlées. Ne chargez pas le produit s'il est mouillé ou dans un environnement humide. L'immersion dans un liquide et les dommages qui en résultent ne sont pas couverts par la garantie.

[5] Durée de charge (simple) : Chargez avec le câble de charge CA fourni dans l'emballage avec une tension de 220 V dans un environnement de 20 à 25 °C (77 à 86 °F).

[6] Durée de charge (double) : Chargez avec le câble de charge CA fourni dans l'emballage et l'adaptateur Ninebot (vendu séparément, modèle : NBW54D601D3D) en même temps avec une tension de 220 V dans un environnement de 20 à 25 °C (77 à 86 °F).

ES Especificaciones

	Artículo		Parámetro
Información del producto	Nombre		Segway eKickScooter Ninebot MAX G3
	Modelo		051601U
	L × W × H		Aprox. 48 × 23,2 × 51,1 in (1218 × 590 × 1299 mm)
	L × W × H (Plegado)		Aprox. 48 × 23,2 × 23,3 in (1218 × 590 × 592 mm)
	Peso neto		Aprox. 54,2 lb (24,6 kg)
Requisitos de conducción	Carga útil máxima		286 lb (130 kg)
	Edad recomendada		16—55 años
	Altura requerida		5,25 ft+ (160 cm+)
Rendimiento del vehículo	Velocidad máx. [1]		Aprox. 20 mph (32 km/h) (Condición predeterminada de fábrica) Aprox. 28 mph (45 km/h) (Mayor velocidad a través de la aplicación Segway Mobility)
	Alcances de modos de velocidad [2]	SPORT+	Aprox. 25 miles (40 km)
		SPORT	Aprox. 34 miles (55 km)
		DRIVE	Aprox. 40 miles (65 km)
		ECO	Aprox. 50 miles (80 km)
	Pendiente máxima [3]		Aprox. 30%
	Terreno transitable		Strade parzialmente non asfaltate e per lo più strade lisce o normalmente asfaltate
	Temperatura de funcionamiento		14—104 °F (-10—40°C)
	Temperatura de almacenamiento		14—122 °F (-10—50°C)
	Clasificación IP [4]		IPX6
	Duración de la carga (simple) [5]		Aprox. 3,5 h
	Duración de la carga (dual) [6]		Aprox. 2,5 h
	Tensión nominal		46,8 V
	Máx. tensión de carga		54,6 V
	Energía nominal		597 Wh
	Capacidad nominal		12,75 Ah
	Temperatura de carga		32—131 °F (0—55°C)

	Artículo	Parámetro
Batería	Sistema de gestión de la batería	Seguimiento del tiempo de carga, programación de carga inteligente, monitoreo del estado de la batería, protección contra cortocircuitos, protección contra la sobretensión, protección de temperatura, protección contra sobrecarga, protección contra baja tensión, protección contra descarga excesiva, límite de carga personalizable, compartimento de las baterías resistente al agua IPX7
Motor	Potenza nominale	0,85 kW, 850 W
	Max. potenza	2 kW, 2000 W
Cargador	Tipo	Integrado
	Tensione di ingresso	100—240 V~50—60 Hz
	Uscita nominale	53,6 V ⎓3,9 A máx.
	Uscita max.	54,6 V ⎓
	Potenza erogata	209,04 W
Neumático	Tipo di pneumatici	Neumáticos sin cámara autosellantes de 11 pulgadas
	Pressione degli pneumatici	42—48 psi
Otros	Sistema de suspensión	Amortiguador hidráulico de doble tubo delantero
		Amortiguadores hidráulicos duales traseros
	Sistema de frenos	Delantero: freno de disco
		Trasero: freno de disco

[1] Velocidad máxima : probado mientras se conduce con una batería llena, 165 lb (75 kg) de carga sobre pavimento.

* Algunos de los factores que pueden afectar la velocidad máxima incluyen el peso del conductor, la energía restante de la batería, la resistencia al viento, etc.

Advertencia: es su deber legal cumplir con las leyes y regulaciones de tránsito locales al usar este producto. En los Estados Unidos, en ciertos Estados, no se permite el uso de un patinete eléctrico en la vía pública (es decir, "on-road"), si su capacidad máxima de velocidad, peso y/u otras características no cumplen con los requisitos obligatorios impuesto por la ley. Con respecto a la restricción de la capacidad de velocidad máxima, ciertos estados exigen que la capacidad de velocidad máxima de un patinete eléctrico tenga un límite máximo de millas por hora si es para uso en carretera, y el límite máximo varía en diferentes estados. A modo de ejemplo, los Estados que imponen dicha restricción de capacidad de velocidad máxima incluyen Nueva York, Florida, Arizona, Nueva Jersey, etc. En el caso de que pretenda utilizar este producto en carretera en un estado que impone dicha restricción de capacidad de velocidad máxima, DEBE seleccionar un modo de velocidad inferior adecuado de este Producto para asegurarse de que la capacidad de velocidad máxima del producto en dicho modo de velocidad cumpla con la ley. En caso de que la capacidad de velocidad máxima del modo de velocidad más bajo de este producto exceda la restricción de capacidad de velocidad máxima impuesta por un estado para uso en carretera, no deberá usar este producto en carretera en ese estado. Además, un estado puede tener otra ley que regule el uso en carretera de este

producto, como el requisito de velocidad máxima y/o el requisito de casco. Además de la ley estatal, puede haber otras restricciones o prohibiciones en el uso de patinetes eléctricos por parte de la ley y/o los reglamentos locales. Para el uso fuera de la carretera de este producto, puede haber otras restricciones y/o limitaciones impuestas por el dueño de la propiedad u otros. La aplicación del producto puede proporcionar información útil adicional relacionada con este asunto.

Descargo de responsabilidad: esto no es una opinión legal ni un consejo legal. La información proporcionada en este documento (incluso en la aplicación) es solo para su conveniencia e información. No pretende cubrir todas las leyes y/o reglamentos que puedan ser aplicables a este producto. Segway y Ninebot renuncian explícitamente por la presente a cualquier y toda garantía y/o representación, expresa o implícita, relacionada con la integridad, precisión y actualización de dicha información. Segway y/o Ninebot se reservan el derecho pero no la obligación de corregir, implementar y/o actualizar la información. Deberá utilizar la información bajo su propio riesgo. Es su exclusiva responsabilidad aprender y comprender todas y cada una de las leyes y/o reglamentos, requisitos, prohibiciones, restricciones y/o limitaciones impuestas por la ley, autoridad gubernamental, tribunal, parte privada u otros que puedan aplicarse a su uso de este producto.

[2] Alcances de modos de velocidad: Probados mientras se conduce con batería llena, 165 ± 11 lb (75 ± 5 kg) de carga, 77 ± 9°F (25 ± 5°C), a la velocidad máxima de cada modo de velocidad en promedio en el pavimento.

* Algunos de los factores que afectan al rango incluyen: velocidad, carga, número de arranques y paradas, temperatura ambiente, etc.

* A medida que la batería envejece, su capacidad disminuye, lo que reduce la autonomía máxima en comparación con una batería nueva. Monitoree el rendimiento y reemplácela si es necesario.

[3] Pendiente máx.: probada con un 70 % (±10 %) de batería, 165 lb (75 kg) de carga, a una velocidad de 9,3 mph (15 km/h) subiendo una pendiente de 10 m Cargue con el cable de carga de CA del paquete con voltaje de 220 V en un entorno de 20 a 25 °C (77 a 86 °F).

[4] Clasificación IP: El producto está protegido contra corrientes de agua de alta presión desde cualquier ángulo, clasificado como IPX6 para resistencia al agua según la norma IEC 60529 y probado en condiciones controladas. No cargue el producto cuando esté mojado o en un ambiente húmedo. La inmersión en líquido y los daños resultantes no están cubiertos por la garantía.

[5] Duración de la carga (simple): Cargar con el cable de carga de CA en el paquete con una tensión de 220V en un entorno de 77-86°F (20-25°C).

[6] Duración de la carga (dual): Cargue con el cable de carga de CA que se incluye y el adaptador Ninebot (se vende por separado, modelo: NBW54D601D3D) al mismo tiempo con voltaje de 220 V en un entorno de 20—25 °C (77—86 °F).

Appendix: Phone Holder Installation / Annexe : installation du support de téléphone / Anexo: Instalación del soporte del teléfono

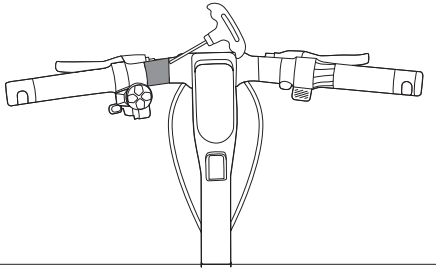

EN As shown in the picture, use appropriate tool to dismantle the removable part.
FR Comme illustré ici, utilisez un outil adéquat pour démonter la pièce amovible.
ES Como se muestra en la imagen, utilice la herramienta adecuada para desmontar la pieza extraíble.

EN Note: Phone Holder shall be purchased separately.
FR Remarque : le support de téléphone doit être acheté séparément.
ES Nota: El soporte del teléfono se comprará por separado.

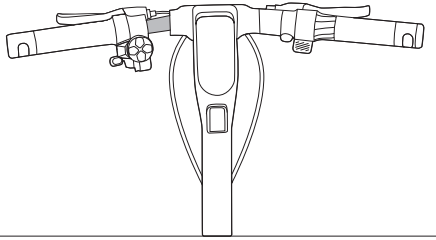

EN Install the phone holder in the place of the original Removable Part. (For specific installation steps, please refer to the phone holder manual).
FR Installez le support de téléphone à la place de la pièce amovible d'origine. (Pour les étapes d'installation spécifiques, veuillez vous référer au manuel du support de téléphone.)
ES Instale el soporte del teléfono en el lugar de la pieza extraíble original. (Para conocer pasos de instalación específicos, consulte el manual del soporte del teléfono.)

图示	
——	裁切线
——	压线
—·—·—	反压线
——	齿刀线 x/x mm
═══	开槽
▨	粘合区域

成型尺寸	140*140 mm	标签类	±0.5mm	PE袋类	0~200mm ±2mm 20~500mm ±3mm > 500mm ±5mm
展开尺寸	280*140 mm	说明书类	±1mm		
图纸方向	印刷方向	EPE类	+5mm/-3mm	模具成型类 (EPS/纸塑等)	外尺寸:0~400mm ±2mm 400~600mm ±3mm > 600mm ±4mm 腔体尺寸:+2/-0mm
公差（无特殊说明下）		纸箱类	单瓦楞 ±3mm 双瓦楞 ±5mm		

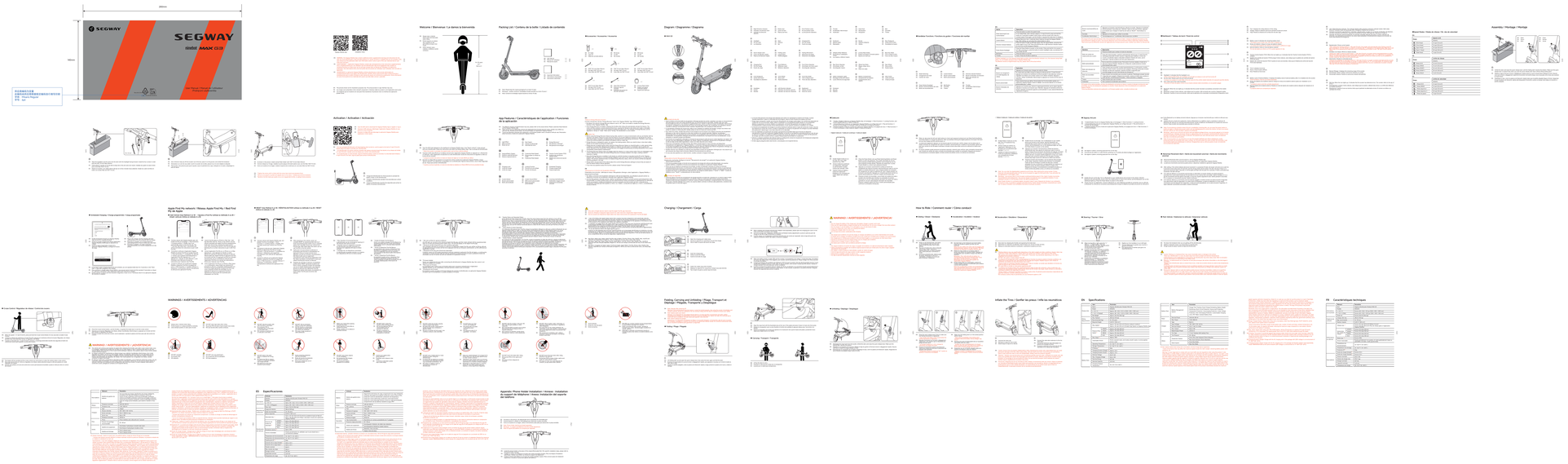

技术说明：

1、材质：封面157g哑粉纸_内页68g晨鸣云镜_胶装_封面覆哑膜

2、印刷颜色：单黑 +Pantone 877C + Pantone 2347C + Pantone 109C

3、物理指标：

4、外观工艺要求：图案、字体完整，清晰；表面洁净；不许有明显的外观不良

5、纸箱接口方式:

6、其它：ROHS; REACH-SVHC; REACH附录17; POPS;TSCA; CA65;TPCH新增:MOAH&MOSH

					工艺类别			用户手册-Max G3 美规
					包材定制-说明书类			
					等级	质量		/
标记	处数	更改文件号	姓名	日期	B			
设计	刘振球	241215	审核		版本	图幅	比例	CE.04.00.1118.03
					B	A0	1:1	
校对	丁华占	241215			投影视角			Segway-Ninebot
标准化			批准		第 1 页 共 1 页			