FURRION

Furrion Aurora™ TV Series
La série de téléviseurs Furrion Aurora℠
Serie de televisores Furrion Aurora™

Instruction Manual
Manuel d'instructions
Manual de instrucciones

* *Product picture is for reference only.*
* *L'image du produit est donnée uniquement à titre indicatif.*
* *La imagen del producto es solo una referencia.*

Model/Modèle/Modelo: FDUP43CBR / FDUP49CBR / FDUF55CBR / FDUP65CBR
FDUF43CBR / FDUF49CBR / FDUP55CBR / FDUF65CBR

Welcome

English

Thank you and congratulations for purchasing this Furrion Aurora™ TV. Before placing your new appliance into operation, please read these operating instructions carefully. This instruction manual contains important information for safe use, installation and maintenance of the appliance.

The manufacturer does not accept responsibility for any damages that may arise due to non-observation of these instructions.

If you have any further questions regarding our products, please contact us at **support@furrion.com**

Supplier's Declaration of Conformity

47 CFR § 2.1077 Compliance Information

Unique Identifier
Trade Name: Furrion
Model No.: FDUP43CBR, FDUP49CBR, FDUF55CBR, FDUP65CBR,
FDUF43CBR, FDUF49CBR, FDUP55CBR, FDUF65CBR

Responsible Party – U.S. Contact Information
Furrion Innovation Center & Institute of Technology
52567 Independence Ct., Elkhart, IN 46514, USA
Toll free:1-888-354-5792; Email: support@furrion.com

FCC Compliance Statement
This device complies with Part 15 of the FCC Rules. Operation is subject to the following two conditions: (1) This device may not cause harmful interference, and (2) this device must accept any interference received, including interference that may cause undesired operation.

Contents

Welcome **2**
Contents **3**
Safety Warnings **4**
Important Safety Instructions 4
Control Panel 8
Function Overview **8**
Rear Panel 9
Connection 10
Remote Control 12
Before Operation **14**
What's in the Box 14
Prepare your Remote Control 14
Choose a Proper Location for your TV 15
Cable Management 15
Mount on Wall 17
Getting Started **19**
TV Settings **20**
Setup Settings 20
Picture Settings 23
Audio Settings 24
Time Settings 26
Lock Settings 27
Channel Settings 30
PC Settings 31
USB Operation **32**
Troubleshooting **33**
Specifications **34**
Care and Clean **37**

Safety Warnings

English

CAUTION

RISK OF ELECTRIC SHOCK
DO NOT OPEN

CAUTION: TO REDUCE THE RISK OF ELECTRIC SHOCK, DO NOT REMOVE COVER (OR BACK). NO USER-SERVICEABLE PARTS INSIDE. REFER SERVICING TO QUALIFIED SERVICE PERSONNEL.

WARNING: TO REDUCE THE RISK OF FIRE OR ELECTRIC SHOCK, DO NOT EXPOSE THIS APPARATUS TO RAIN OR MOISTURE.

This 'bolt of lightning' indicates uninsulated material within your unit which may cause an electric shock. For the safety of everyone in your household, please do not remove product covering.

The 'exclamation mark' calls attention to features within the enclosed literature to prevent operating and maintenance problems.

Important Safety Instructions

1. Read these instructions.
2. Keep these instructions.
3. Heed all warnings.
4. Follow all instructions.
5. Clean only with dry cloth.
6. Do not block any ventilation openings. Install in accordance with the manufacturer's instructions.
7. Do not install near any heat sources such as radiators, heat registers, stoves, or other apparatus (including amplifiers) that produce heat.
8. Do not mount this TV near a motor or transformer where strong magnetism is generated. Images on the television will become distorted and the colour irregular.
9. Do not defeat the safety purpose of the polarized or grounding-type plug. A polarized plug has two blades with one wider than the other. A grounding type plug has two blades and a third grounding prong. The wide blade or the third prong are provided for your safety. When the provided plug does not fit into your outlet, consult an electrician for replacement of the obsolete outlet.
10. Protect the power cord from being walked on or pinched, particularly at plugs, convenience receptacles, and the point where they exit from the apparatus.
11. Only use attachments/accessories specified by the manufacturer.
12. Do not place the product on an unstable cart, stand, tripod, table, or anywhere the unit is not permanently installed. Placing the product on an unstable place can cause the product to fall, resulting in potential serious personal injuries, as well as damage to the product.
13. Use only with a cart, stand, tripod, bracket or table specified by the manufacturer or sold with the apparatus. When a cart is used, use caution when moving the cart/ apparatus to avoid injury from tip-over.
14. Unplug this apparatus during lightning storms or when unused for long periods of time.
15. Do not touch this apparatus or antenna during a thunder or lightning storm.
16. Refer all servicing to qualified service personnel. Servicing is required when the apparatus has been damaged in any way, such as if the power-supply cord or plug is damaged, liquid has been spilled or objects have fallen into the apparatus, or when the apparatus has been exposed to rain or moisture, does not operate normally, or has been dropped.
17. Naked flame sources such as lit candles, should not be placed on apparatus.
18. Do not overload wall outlets, extension cords, or integral convenience receptacles as this can result in a risk of fire or electric shock.
19. The power cord must be routed properly to prevent people from stepping on it, or objects from resting on it. Check the cords at the plugs and product.

Safety Warnings

20. Never push objects of any kind into this product through openings as they may touch short-out parts or dangerous voltage points that could result in a fire or electric shock.
21. If an outside antenna is connected to the television equipment, be sure the antenna system is grounded so as to provide some protection against voltage surges and built up static charges. Section 810 of the National Electrical Code provides information with respect to proper grounding of the mast and supporting structure, grounding of the lead-in wire to an antenna discharge unit, size of grounding conductors, location of antenna discharge unit, connection to grounding electrodes, and requirements for the grounding electrodes.
22. An outside antenna system should not be located in the vicinity of overhead power lines or other electrical light or power circuits, or where it can fall into such power lines or circuits. When installing an outside antenna system, extreme care should be taken to keep from touching such power lines or circuits as contact with them might be fatal.

EXAMPLE OF ANTENNA GROUNDING AS PER THE NATIONAL ELECTRICAL CODE

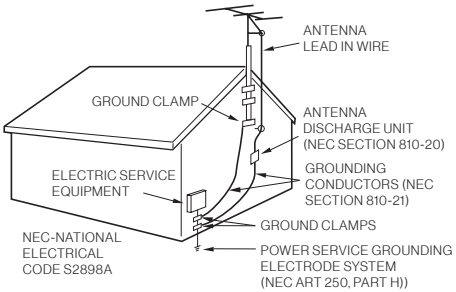

23. NOTE TO CABLE/TV INSTALLER: This reminder is provided to call the CATV system installer's attention to Article 820-40 of the National Electric Code (U.S.A.). The code provides guidelines for proper grounding and, in particular, specifies that the cable ground shall be connected to the grounding system of the building, as close to the point of the cable entry as practical.
24. When replacement parts are required, be sure the service technician uses replacement parts specified by the manufacturer or those that have the same characteristics as the original part. Unauthorized substitutions may result in fire, electric shock or other hazards.
25. Upon completion of any service or repairs to this unit, ask the service technician to perform safety checks to determine that the unit is in proper operating condition.
26. When you connect the product to other equipment, turn off the power and unplug from the wall outlet. Failure to do so may cause an electric shock and serious personal injury. Read the owner's manual of the other equipment carefully and follow the instructions when making any connections.
27. The socket-outlet must be installed near the unit and easily accessible.
28. Where the mains plug is used as the disconnect device, the disconnect device shall remain readily operable.
29. Never remove the back cover of the TV as this can expose you to very high voltages and other hazards. If the TV does not operate properly, unplug the TV and call your authorized dealer or service center. Adjust only those controls that are covered in the instructions, as improper changes or modifications not expressly approved by Furrion could void the user's warranty.
30. Do not submerge this TV in water or pressure wash it. It is not designed to be submerged in water, withstand pressure washers, high-pressure water jets, or hurricane-type weather.
31. Cleaning : With your TV turned off, gently wipe the surface of the display panel with a damp (with water) microfiber, cotton or flannel cloth. (Do not use tissues, rags, sponges or paper towels because they may damage the screen and leave lint pieces behind). Remove any dirt and salt deposits from the unit, being careful to rinse the cloth frequently to avoid scratching the TV or screen surface. Avoid using harsh chemicals, abrasives, or solvents when cleaning any surface on the unit.

Safety Warnings

32. The operation temperature for the unit is -20°C (-4°F) to +43°C (+109.4°F). The storage temperature is -33°C (-27.4°F) to +58°C (+136.4°F). Protect the TV from damage by the extreme temperature. This is not a commercial TV.
33. Batteries (battery pack or batteries installed) shall not be exposed to excessive heat such as sunshine, fire or the like.
34. The apparatus should be connected to a mains socket outlet with a protective earthing connection.
35. To prevent injury, this apparatus must be securely attached to the wall in accordance with the installation instructions.

HOW TO HANDLE THE LED PANEL

- Do not press hard or jolt the LED panel. It may cause the LED panel glass to break and injury may occur.
- If the LED panel is broken, make absolutely sure that you do not touch the liquid in the panel. This may cause skin inflammation.
- If the liquid gets in your mouth, immediately rinse and consult with your doctor. Also, if the liquid gets in your eyes or touches your skin, consult your doctor after rinsing for at least 15 minutes in clean water.

Possible Adverse Effects on LED Panel: If a fixed image displays on the TV screen for a long period of time, it may cause a permanent disfigurement on the screen with image burn-in or ghosting. This type of damage is NOT COVERED BY THE WARRANTY.

- Avoid displaying a static picture or a picture with static elements (black bars, black borders, logos, etc.) on the TV screen for more than two hours at a time. Make sure you change the image on your screen periodically.
- If the aspect ratio of the TV is set to 4:3 for a long period of time, image burn may occur on the letterboxed area of the screen. Make sure you change the size of the picture occasionally.

The following symptoms are not signs of malfunction but technical limitation. Therefore we disclaim any responsibility for these symptoms.

- LED panels are manufactured using an extremely high level of precision technology, however sometimes parts of the screen may be missing picture elements or have luminous spots. This is not a sign of a malfunction.
- Do not install the LED panel near electronic equipment that produces electromagnetic waves. Some equipment placed too close to LED may cause interference.
- Effect on infrared devices – There may be interference while using infrared devices such as infrared cordless headphones.

COMPLIANCE

FCC Statement

Note: This equipment has been tested and found to comply with the limits for a Class B digital device, pursuant to Part 15 of the FCC Rules. These limits are designed to provide reasonable protection against harmful interference in a residential installation. This equipment generates, uses and can radiate radio frequency energy and, if not installed and used in accordance with the instructions, may cause harmful interference to radio communications.

However, there is no guarantee that interference will not occur in a particular installation. If this equipment does cause harmful interference to radio or television reception, which can be determined by turning the equipment off and on, the user is encouraged to try to correct the interference by one or more of the following measures:

- Reorient or relocate the receiving antenna.
- Increase the separation between the equipment and receiver.
- Connect the equipment into an outlet on a circuit different from that to which the receiver is connected.
- Consult the dealer or an experienced radio/TV technician for help.

WARNING: Changes or modifications to this unit not expressly approved by the party responsible for compliance could void the user's authority to operate this equipment under FCC Rules.

Safety Warnings

This device complies with part 15 of the FCC Rules. Operation is subject to the following two conditions:

1. This device may not cause harmful interference.
2. This device must accept any interference received, including interference that may cause undesired operation.

POWER SOURCE

This TV is designed to operate on 100~240 volt 50/60 Hz, AC current. Connect the power cord to a GFCI protected AC outlet with an "in-use" waterproof cover.

Warning: TV and GFCI receptacle must be installed away from any water source in a safety distance. Be sure to check local electrical codes and comply with their local standards.

To reduce the risk of fire or electric shock, do not expose this apparatus to rain or moisture.

CARE OF THE ENVIRONMENT

Disposal of your old product and battery

Your product is designed and manufactured with high quality materials and components, which can be recycled and reused.

- Never dispose of your product with other household waste. Please familiarize yourself with the local rules on the separate collection of electrical and electronic products and batteries.
- The correct disposal of these products helps prevent potentially negative consequences on the environment and human health.
- Your product contains batteries which cannot be disposed of with normal household waste. The battery must be recycled or disposed of properly. Contact your local waste management office for information on battery recycling or disposal.

All registered and unregistered trademarks are property of their respective owners.

CAUTION: Changes or modifications not expressly approved by the party responsible for compliance could void the user's authority to operate the equipment.

SAFETY PRECAUTIONS

WARNING: Never place a television set in an unstable location. A television set may fall, causing serious personal injury or death. Many injuries, particularly to children, can be avoided by taking simple precautions such as:

- Using cabinets or stands recommended by the manufacturer of the television set.
- Only using furniture that can safely support the television set.
- Ensuring the television set is not overhanging the edge of the supporting furniture.
- Not placing the television set on tall furniture (for example, cupboards or bookcases) without anchoring both the furniture and the television set to a suitable support.
- Not placing the television set on cloth or other materials that may be located between the television set and supporting furniture.
- Educating children about the dangers of climbing on furniture to reach the television set or its controls.

If your existing television set is being retained and relocated, the same considerations as above should be applied.

NOTES WHEN MOUNTING THE TV ON THE WALL

IMPORTANT: The TV must be installed away from any water source in a safe distance**.**

If the unit is to be mounted on the wall, contact the retailer where you purchased the TV for advice, and have the equipment professionally installed. Incomplete or improper installation may cause injury to you, and/or damage to the TV. Please refer to the VESA mounting pattern to ensure the correct VESA mounting is used for the TV.

CAUTION: To prevent personal injury and/or damage to the TV or personal property, use at least two people to install or move the TV.

Function Overview

English

Control Panel

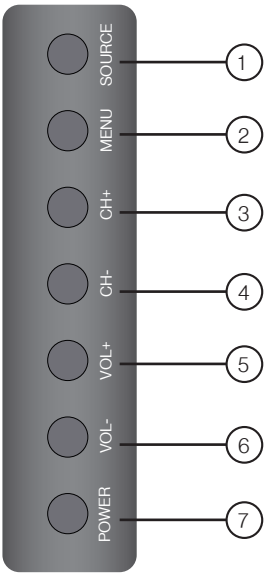

Item	Button	Function
1	**SOURCE**	Select the input source
2	**MENU**	Enter the main menu
3	**CH+**	Skip to the next channel
4	**CH-**	Skip to the previous channel
5	**VOL+**	Increase volume
6	**VOL-**	Decrease volume
7	**POWER**	Switch the TV on/off

* Please note that the button layout of the controls may vary from model to model.

Function Overview

Rear Panel

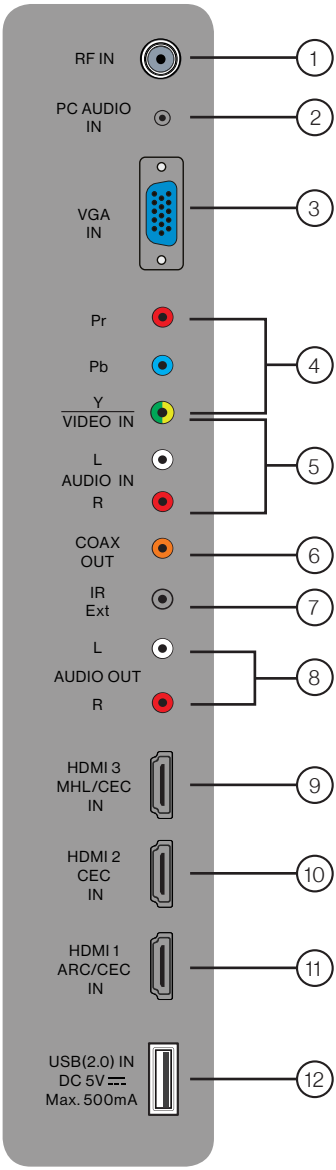

* The configuration of the connection ports may vary from model to model.

No.	I/O port	Description
1	RF IN	Connect to the **ANTENNA**, **CABLE** or **CABLE BOX**.
2	PC AUDIO IN	Connect to the **AUDIO OUT** port of a PC.
3	VGA IN	Connect to the **VGA OUT** port of a PC to use the TV as a monitor.
4	Y/Pb/Pr	Connect to the **COMPONENT VIDEO OUT** ports of a DVD Player, Cable Box or other compatible devices.
5	VIDEO IN AUDIO IN (L-R)	Connect to the **COMPOSITE VIDEO/ AUDIO OUT** ports of a DVD Player, Cable Box or other compatible devices.
6	COAX OUT	Connect to the **COAXIAL AUDIO IN** port of an audio device.
7	IR Ext	Connect with an **IR extender**. Note: Please purchase an IR extender with the spec as below: 3.5 mini plug/Tip-VCC 5V/Center-Data/ Lower-Ground; With 30ft range from remote control to IR receiver; Operating voltage 3.3~5v and supported by 38Khz bandwidth.
8	AUDIO OUT (L-R)	Connect to the **AUDIO IN** ports of an audio device.
9	HDMI 3 IN (MHL/CEC)	Connect to the **HDMI OUT** port of a DVD Player, Games Console, Cable Box or other HDMI device. **MHL** (Mobile High-Definition Link) You can connect an MHL-enabled device, such as certain models of smart phones & tablets, and view the device's screen on the TV. Connecting an MHL-enabled device to the HDMI3 input requires a special MHL cable (not included). **CEC** (Consumer Electronics Control) When connected to the CEC compatible Furrion Entertainment Systems or other CEC Compatible devices, the TV links with the system to give extra functionality. **ARC** (Audio Return Channel) When connected with a HDMI 1.4 cable to an ARC compatible audio system, the TV links with the device to give extra audio functionality.
10	HDMI 2 IN (CEC)	
11	HDMI 1 IN (ARC/CEC)	
12	USB IN	USB Port: view pictures/movies/text and listen to MP3s via a compatible USB stick.

English

Function Overview

English

Connection

Your Furrion Aurora™ TV offers multiple connection options. Please consult the manual of DVD player, Games Console or other devices to ensure proper connection and use.

You can choose one or more of the connections below to operate.

Note: All external devices and cables shown in the diagram are for reference only and not included in the package.

A

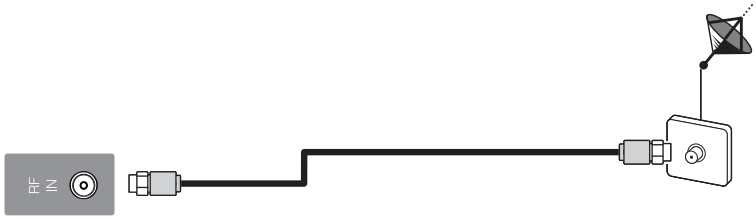

B

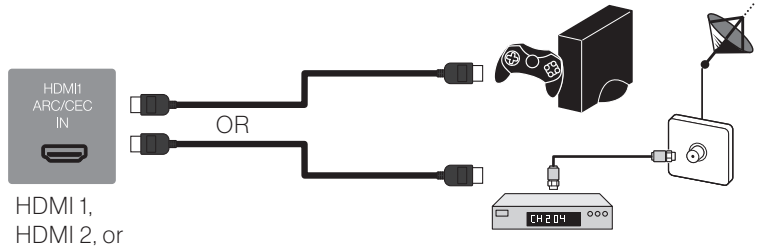

C

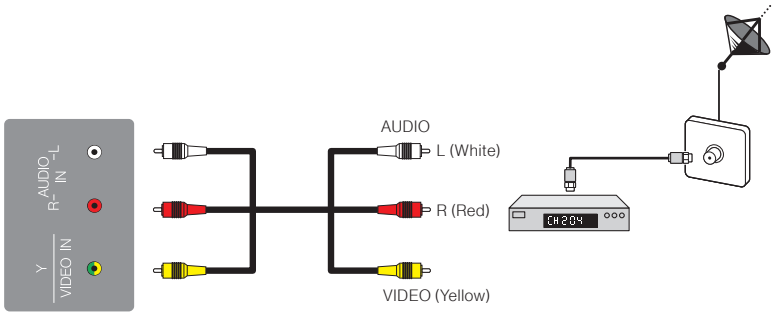

Function Overview

Connection

D

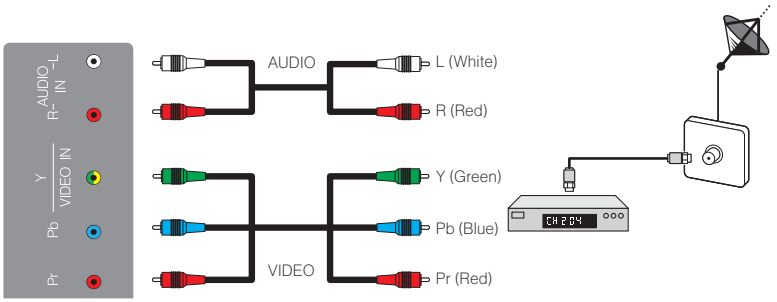

E

F

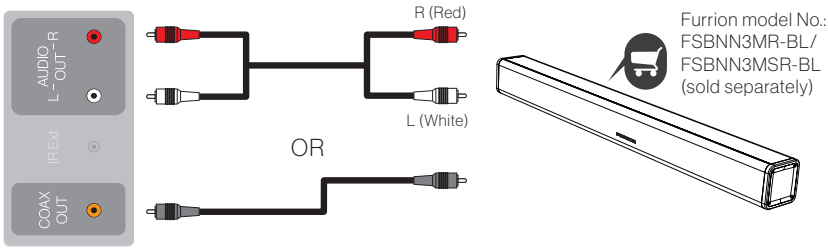

G

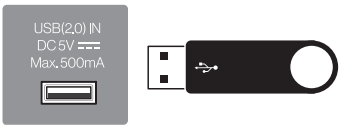

H

Function Overview

English

Remote Control

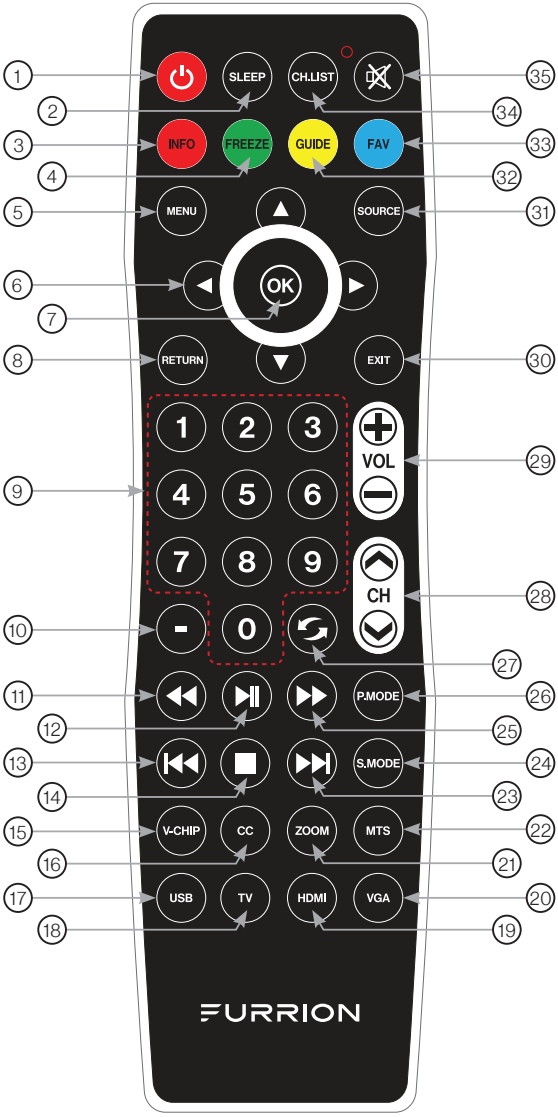

Function Overview

Remote Control

English

No.	Button	Function
1	⏻	Turn the TV on/off
2	SLEEP	Set time for the TV to turn off
3	INFO	Display information about the current input source
4	FREEZE	Freeze current picture
5	MENU	Enter the main menu
6	◀ / ▶ / ▲ / ▼	Navigate in a menu
7	OK	Confirm the selection
8	RETURN	Return to the previous menu
9	NUMBER BUTTONS	Enter numbers or select channels
10	-	Insert the dash for selecting digital channels directly (For example, channel 28-2 would be selected by the button sequence 2 8 - 2.)
11	◀◀	Fast backward
12	▶II	Start or pause the playback
13	I◀◀	Skip to the beginning of the previous chapter/track/photo.
14	■	Stop playback
15	V-CHIP	Set up parental control
16	CC	Select Closed Caption: ON/ OFF/CC On Mute
17	USB	Switch the source to USB
18	TV	Switch the source to TV

No.	Button	Function
19	HDMI	Switch the source to HDMI
20	VGA	Switch the source to VGA
21	ZOOM	Enlarge screen images
22	MTS	Select Stereo, Mono, or Second Audio Programming
23	▶▶I	Skip to the beginning of the next chapter/track/photo.
24	S.MODE	Select sound mode
25	▶▶	Fast forward
26	P.MODE	Select picture mode
27	↻	Toggle between the current and previous channels
28	CH ⌃ /⌄	Channel Up/Down
29	VOL +/-	Increase/Decrease the volume
30	EXIT	Exit the current menu
31	SOURCE	Select the input source
32	GUIDE	Open the current digital channel information guide (antenna only).
33	FAV	Add the channel to favorite list
34	CH.LIST	Display the channel list
35	🔇	Mute or unmute the audio

Before Operation

English

What's in the Box

Thanks for purchasing this Furrion Aurora™ TV. This manual will help you set up and begin using your TV. First, check the contents of your box with the parts checklist below:

- TV
- Weather proof remote with button battery (x1) and tool to open battery cover (x1)
- Wall mount screws (x4)
- Screw adaptors (x4)
- RCA cable
- Printing materials

Now you can get started!

Prepare your Remote Control

BATTERY INSTALLATION

1. Open the battery cover with the tool supplied with the remote control.
2. Install the supplied button battery CR2025.
3. Close the battery cover.

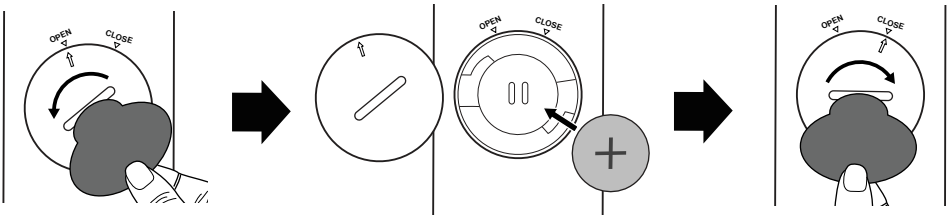

BATTERY PRECAUTIONS

These precautions should be followed when using battery in this device:

- Use only the size and type of battery specified.
- Danger of explosion if batteries are incorrectly replaced.
- If the device is not to be used for a long period of time, remove the battery to prevent damage or injury from possible battery leakage.
- The batteries should not be exposed to excessive heat due to sunlight, fire or other heat sources.

WARNING: This product contains a button battery on the remote control.

Before Operation

- Do not ingest the battery contained within the remote control supplied with the unit as this battery represents a chemical burn hazard.
- If the button battery is swallowed, it can cause severe internal burns in just 2 hours and can lead to death. If you think batteries might have been swallowed or placed inside any part of the body, seek immediate medical attention.
- Keep new and used batteries away from children. If the battery compartment does not close securely, stop using the product and keep it away from children.

Choose a Proper Location for your TV

Important: The TV must be installed away from any water source in a safety distance.

For best viewing we recommend you install it in a shaded environment.

- Avoid to install the TV where the screen is facing direct sunlight. The ideal location is in one place where the TV is shaded by structures, or under a patio cover or gazebo.
- If the sun shines directly on the screen for long periods of time, dark areas may appear on the screen. This is a normal reaction for the LED panel, and will not cause damage to the screen. Either turn the screen away from the sun, or shade the TV, and the dark areas will soon disappear.

Note: DO NOT use the TV if ambient air temperature exceeds the operating temperature limits.

Cable Management

WARNING: Do not connect the power source before making connections.

1. Open the cable access door in the rear panel by loosing the thumb screws. (Figure 1)
2. Connect the cables and lead all connecting cables downwards through the duct at the bottom of the cable access door.
3. Leave a drip loop when cables enter the compartment. This will prevent water from dripping down the cord and possibly entering the door area.
4. Close the door and tighten the thumb screws for the best waterproof effect. (Figure 2)

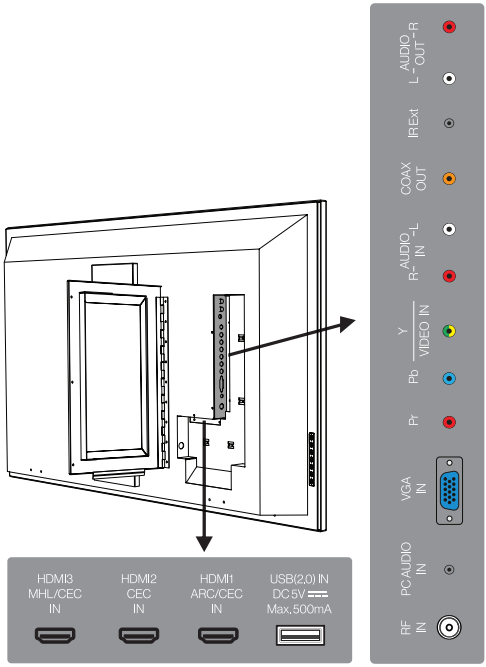

Figure 1

Before Operation

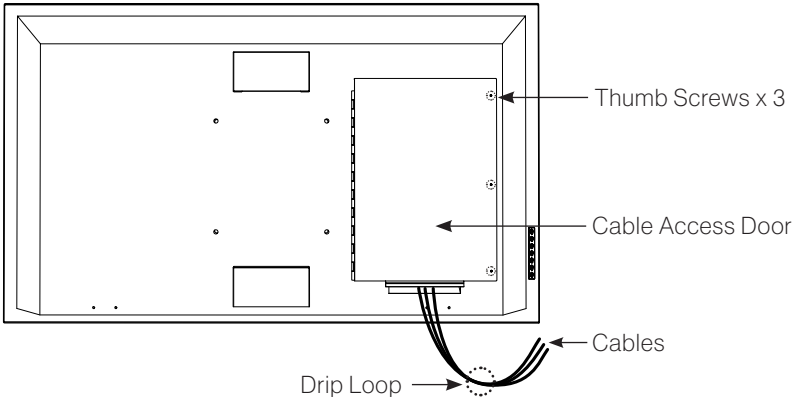

Figure 2

Tip: If a TV streaming stick is connected and stays inside the rear cable compartment, the RF/ Wifi signal will be reduced when passing through the closed cable door.

Connect the Power Cord

Connect the power cord to a GFCI protected AC outlet with an “in-use” waterproof cover.

Caution:

- Do not connect power cord during cable connecting and TV installation.

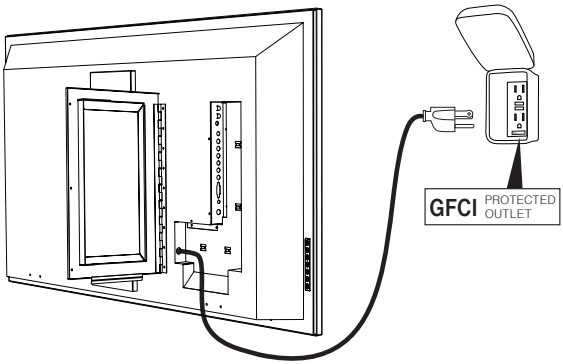

WARNING: TV and GFCI receptacle must be installed away from any water source in a safety distance. Be sure to check local electrical codes and comply with their local standards.

Before Operation

POWER SOURCE

NOTE: Please make sure to insert the cord securely at both the TV and the wall outlet.

WARNING:

- DO NOT USE WITH A VOLTAGE OTHER THAN THE POWER VOLTAGE SPECIFIED. DOING SO MAY CAUSE FIRE, ELECTRIC SHOCK, OR DAMAGE.
- DO NOT PLUG/UNPLUG THE POWER ADAPTER WHEN YOUR HANDS ARE WET. DOING SO MAY CAUSE ELECTRIC SHOCK.

CAUTION:

- WHEN THIS UNIT IS NOT BEING USED FOR EXTENDED PERIODS OF TIME(E.G., AWAY ON A TRIP), BE SURE TO UNPLUG IT FROM THE OUTLET.

Mount on Wall

You are recommended to install the TV in an area shaded by trees, landscape and/or structures, or under a patio cover or gazebo.

FULL SHADE (Covered gazebos, patios, porches)
TV designed for fully shade outdoor spaces.
(Model: FDUF43CBR / FDUF49CBR / FDUF55CBR / FDUF65CBR)

PARTIAL SUN (Pergolas, partially covered decks)
TV designed for partial sun exposure and brighter outdoor spaces.
(Model: FDUP43CBR / FDUP49CBR / FDUP55CBR / FDUP65CBR)

Before Operation

English

IMPORTANT: Connect all cables to the rear panel prior to mounting TV on wall. The cable access door in rear panel will be obstructed once the TV is mounted.

- Follow the installation guide supplied with the Wall-Mount Bracket (purchased separately) when installing the TV.
- Choose an appropriate location and refer to VESA pattern for mounting.
- Recommend you to contact a professional for installation and use at least two people to move or install the TV.

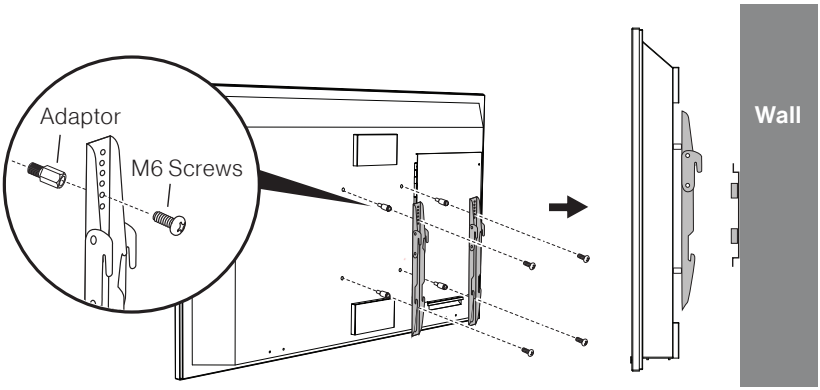

Getting Started

The **Setup Wizard** window appears only the first time you turn on the TV. It will assist you to configure the TV and scan for available channels.

IMPORTANT: Make sure the antenna or cable connection is made.

1. Press **POWER** button on the TV control panel or ⏻ button on the remote control to switch on the TV. The **Setup Wizard** window appears on the screen.
   NOTE: It may take a few seconds before the **Setup Wizard** window appears on the screen.
2. Use ▲ / ▼/ ◀ / ▶ to navigate and select your desired settings.

Setup Wizard	
Menu Language	Use ▲ or ▼ to highlight **Menu Language**, then press ◀ or ▶ to select **English**, **French** or **Spanish**.
Air/Cable	Use ▲ or ▼ to highlight **Air/Cable**, then press ◀ or ▶ to select **Air** or **Cable**.
Cable System	Use ▲ or ▼ to highlight **Cable System**, then press ◀ or ▶ to select **Auto**, **STD**, **IRC** or **HRC**. **NOTE:** Only adjustable when "**Air/Cable**" is set as "**Cable**" mode.
Auto Scan	Use ▲ or ▼ to highlight **Auto Scan**, then press **OK** or ▶ to start scanning all the channels available in your area.

NOTE: You may press **MENU** at any time to exit the menu.

TV Settings

Setup Settings

1. Press **MENU** button, the setup window will appear on the screen.
2. Use ◀ or ▶ to highlight **Setup** mode.
3. Use ▲ or ▼ to highlight the item you would like to reset, then press ◀ or ▶ to select the settings.
4. Press **MENU** to return to the previous menu or press **EXIT** at any time to exit the setting.

Setup Menu			
Menu Language	Select the menu language	Press ◀ or ▶ to select **English**, **Français**, **Español** or **Deutsch**.	
Transparency	Control the menu transparency	Press ◀ or ▶ to select **Off /On**.	
Zoom Mode	Set the picture proportion	Press ◀ or ▶ to select **Zoom, Normal, Cinema** or **Wide**. * The selection for **Zoom Mode** may vary from model to model.	
Noise Reduction	Reduce the roughness of the picture	Press ◀ or ▶ to select **Off, Weak, Middle** or **Strong**.	
Advanced	Control the PC settings.	*Only available after a PC connected.	
Source Label	Allow labeling the input source	**TV**	Press ◀ or ▶ to select **Custom, Default, Antenna, Cable, Satellite, DTV, DVD, Blu-ray, HD-DVD, XBOX, Wii, PS3, Game, Computer, VCR** or **DV**. * The selection for **Source Label** may vary from model to model.
		AV	
		YPBPR	
		HDMI1	
		HDMI2	
		HDMI3	
		PC	
		USB	

TV Settings

Setup Menu

Closed Caption	Set the Closed Caption features.	**CC Mode**	Press ◀ or ▶ to select **Off, On** or **CC On Mute**.	
		Basic Selection	Press ◀ or ▶ to select **CC1, CC2, CC3, CC4, Text 1, Text 2, Text 3** or **Text 4**.	
		Advanced	Press ◀ or ▶ to select **Service1, Service 2, Service 3, Service 4, Service 5** or **Service 6**.	
		Option Press ◀ or ▶ to enter the sub menu to customize text fonts, colors, opacity.	**Mode**	Press ◀ or ▶ to select **Default** or **Custom**.
			Font Style	Press ◀ or ▶ to select **Default, Font 0, Font 1, Font 2, Font 3, Font 4, Font 5, Font 6** or **Font 7**.
			Font Size	Press ◀ or ▶ to select **Default, Normal, Large** or **Small**.
			Font Edge Style	Press ◀ or ▶ to select **Default, None, Raised, Depressed, Uniform, Left Shadow** or **Right Shadow**.
			Font Edge Color	Press ◀ or ▶ to select **Default, Black, Red, Green, Blue, Yellow, Magenta** or **Cyan**.
			FG Color	Press ◀ or ▶ to select **Default, White, Red, Green, Blue, Yellow, Magenta** or **Cyan**.
			BG Color	Press ◀ or ▶ to select **Default, Cyan, Magenta, Yellow, Blue, Green, Red** or **Black**.
			FG Opacity	Press ◀ or ▶ to select **Default, Solid, Flashing, Translucent** or **Transparency**.
			BG Opacity	Press ◀ or ▶ to select **Default, Solid, Flashing, Translucent** or **Transparency**.
DLC	Adjust the picture contrast.	Press ◀ or ▶ to select **Off** or **On**.		
Setup Wizard	Start the Setup Wizard.	Press ◀ or ▶ to enter setup wizard menu.		

TV Settings

Setup Menu			
HDMI CEC	Press ▶ to enter sub-menu, then press ◀ or ▶ to select **Off /On** for **HDMI CEC**. When selecting **On**, the sub-menu in the right column will be available to set up.	**Auto Standby**	Press ◀ or ▶ to select **Off /On**. In **On** mode, TV will shut down when there is no signal for several minutes.
		Auto TV on	Press ◀ or ▶ to select **Off /On**. In **On** mode, TV will automatically turn on when the connected CEC device is turned on.
		HDMI ARC	Press ◀ or ▶ to select **Off /On**. Set the HDMI ARC **On** if you want to enable the ARC function with a connected 5.1/7.1 Home Theater System.
		Device control	Press ◀ or ▶ to select **Off /On**. In **On** mode, it allows a connected CEC device to be controlled by TV remote control.
		Device list	Press ▶ to display a list of HDMI CEC devices currently connected to the TV.
EDID Switch	Select the EDID version.	Press ◀ or ▶ to select **Auto, EDID 1.4** or **EDID 2.0**.	
Restore Default	Reset to factory default settings.	Press ◀ or ▶ to select **Yes** or **No**.	
NOTE: HDMI CEC function is only available when connecting with a **CEC** device.			

TV Settings

Picture Settings

English

1. Press **MENU** button, the setup window will appear on the screen.
2. Use ◀ or ▶ to highlight **Picture** mode.
3. Use ▲ or ▼ to highlight the item you would like to reset, then press ◀ or ▶ to select the settings.
4. Press **MENU** to return to the previous menu or press **EXIT** at any time to exit the setting.

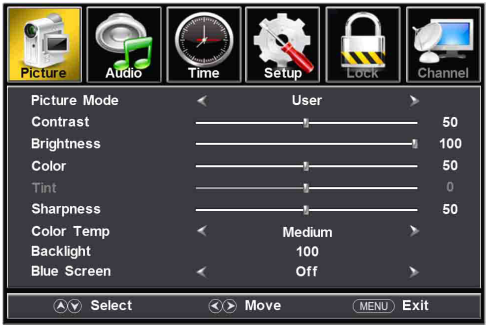

Picture Menu

Picture Mode	Select the display mode	Press ◀ or ▶ to select **User / Standard / Dynamic / Mild**.	
Contrast	Control the contrast level of the picture	Press ◀ or ▶ to increase or decrease contrast intensity. * Only adjustable after set "**Picture Mode**" as "**User**" mode	
Brightness	Control the brightness level of the picture	Press ◀ or ▶ to increase or decrease the overall brightness. * Only adjustable after set "**Picture Mode**" as "**User**" mode	
Color	Control the color level of the picture	Press ◀ or ▶ to increase or decrease the color intensity. * Only adjustable after set "**Picture Mode**" as "**User**" mode	
Tint	Control picture tint	Press ◀ or ▶ to adjust colors toward green or reddish tint. * Only adjustable under NTSC signal	
Sharpness	Control the sharpness of the picture	Press ◀ or ▶ to soften or enhance edges in the picture. * Only adjustable after set "**Picture Mode**" as "**User**" mode	
Color Temp	Select the color mode	Press ◀ or ▶ to select **Medium / Warm / Cool**.	
Blue Screen	If this is set as **On**, the screen changes to blue when no signal input.	Press ◀ or ▶ to set as **On** or **Off**.	
Advanced Setting	Press ▶ to enter sub-menu to set the features in right column.	**Aspect Ratio**	Press ◀ or ▶ to select **Wide / Normal/Cinema/ Zoom.**
		Noise Reduction	Press ◀ or ▶ to select **Off / Weak / Middle / Strong**.
		Dynamic Contrast	Press ◀ or ▶ to set as **On** or **Off**.
		HDMI mode	Press ◀ or ▶ to set as **Video**.
		Auto Brightness	Press ◀ or ▶ to set as **On** or **Off**.

TV Settings

Audio Settings

1. Press **MENU** button, the setup window will appear on the screen.
2. Use ◀ or ▶ to highlight **Audio** mode.
3. Use ▲ or ▼ to highlight the item you would like to reset, then press ◀ or ▶ to select the settings.
4. Press **MENU** to return to the previous menu or press **EXIT** at any time to exit the settings.

For DTV mode

For ATV mode

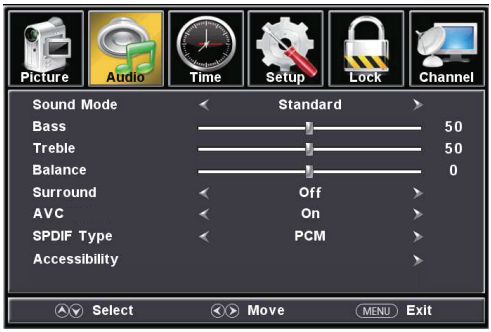

TV Settings

Audio Menu

Sound Mode	Select the sound mode		Press ◀ or ▶ to select **Standard / Music / Movie / Sport / User** mode. **Standard**: Optimizes a balanced sound in all environments. **Music**: Preserves the original sound clear and dynamic like that on a concert. **Movie**: Enhances treble and bass for a rich surround sound experience. **Sport**: Reproduces a realistic sound like that in a stadium. **User**: Customizes audio setting.	
Bass	Control the bass level		Press ◀ or ▶ to increase or decrease low frequency intensity.	
Treble	Control the treble level		Press ◀ or ▶ to increase or decrease high frequency intensity.	
Balance	Control the balance level		Press ◀ or ▶ to adjust the desired level between 0~100.	
Surround	Control the surround effect		Press ◀ or ▶ to set as **On** or **Off**.	
AVC	(Auto Volume Control) Control the maximum power output		Press ◀ or ▶ to set as **On** or **Off**.	
SPDIF Type	Select the SPDIF sound mode		Press ◀ or ▶ to select **Off / RAW** / **PCM**.	
Audio Languages	Select the menu language		Press ◀ or ▶ to select **English / French** / **Spanish**. * Only available on DTV channel	
MTS	Select the sound mode		Press ◀ or ▶ to select **Stereo / SAP / Mono**. * Only available on ATV channel.	
Accessibility	Control the Voice Guide functions	**Voice Guide**	**Voice Guide**	Press ◀, ▶ or **Enter** to enter sub menu settings. Then press ◀ or ▶ to set as **On** or **Off**. When the Voice Guide is **On**, the OSD will read out via voice once you operate the TV.
			Volume	Press ◀ or ▶ to select **Weak / Middle / Strong** to change the volume. * Only available after Voice Guide is set as **On** mode
			Speed	Press ◀ or ▶ to select **Weak / Middle / Strong** to change the voice speed. * Only available after Voice Guide is set as **On** mode
			Pitch	Press ◀ or ▶ to select **Weak / Middle / Strong** to change the voice pitch. * Only available after Voice Guide is set as **On** mode.
		Video Description	Press ◀ or ▶ to set as **On** or **Off.** When setting as **On,** the video description function is enabled and the video commentary text will appear.	

TV Settings

Time Settings

1. Press **MENU** button, the setup window will appear on the screen.
2. Use ◀ or ▶ to highlight **Time** mode.
3. Use ▲ or ▼ to highlight the item you would like to reset, then press ◀ or ▶ to select the settings.
4. Press **MENU** to return to the previous menu or press **EXIT** at any time to exit the setting.

Time Menu		
Sleep Timer	Set the countdown time before TV automatically shutdown	Press ◀ or ▶ to select **Off, 5Min, 10Min, 15Min, 30Min, 45Min, 60Min, 90Min, 120Min, 180Min** or **240Min**.
Time Zone	Set the time zone	Press ◀ or ▶ to select **Pacific, Alaska, Hawaii, Atlantic, Eastern, Central** or **Mountain**
Daylight Saving Time	Turn on/off daylight saving time	Press ◀ or ▶ to set as **On** or **Off**. * Only adjustable on DTV channel
Time Format	Select the time display format	Press ◀ or ▶ to set as **12-hour** or **24-hour**. * Only adjustable on DTV channel
Auto Clock	Set automatic time	Press ◀ or ▶ to set as **On** or **Off**. * Only adjustable on DTV channel
Clock	When Auto Clock is set as **Off**, you can set the time manually. Clock and Date are automatically set on the first time when the tuner receives a broadcast channel. * Only adjustable on DTV channel	

TV Setting

Lock Settings

1. Press **MENU** button, the setup window will appear on the screen.
2. Use ◀ or ▶ to highlight **Lock** mode.
3. Use ▲ or ▼ to highlight "**Enter Password**" and input "**0000**" to enter the sub menu.
4. Use ▲ or ▼ to highlight the item you would like to reset, then press ◀ or ▶ to select the settings.
5. Press **MENU** to return to the previous menu or press **EXIT** at any time to exit the setting.

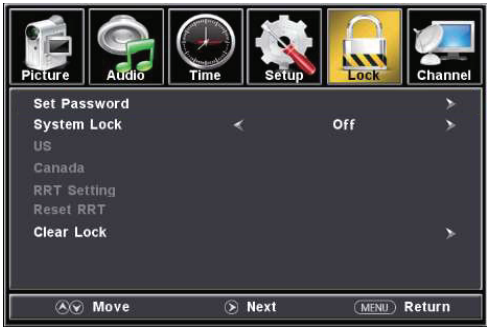

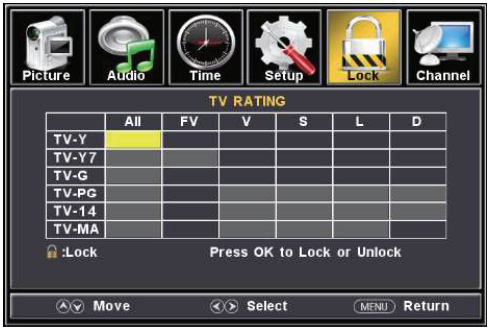

TV Setting

Lock Menu

Enter Password	Input the password to access the **Lock** menu.	Use the **Number Buttons (0~9)** to enter the password, the **Lock** menu will appear. * Default password is 0000. * If you forgot the password, use 8888 to enter any locked menu.	
Set Password	Change the user password.	**Set Password**	Use **Number buttons (0-9)** to enter a new password.
		Confirm Password	Repeat the password to confirm.
System Lock	Change the parental controls.	Press ◀ or ▶ to set as **On** or **Off**.	
US	Set up parental locks based on US rating system. * Only available when **System Lock** is set as **On** mode.	**TV**	Press ▶ to enter the TV Ratings menu and use ▲ / ▼ / ◀ / ▶ to select your TV rating preference.(refer to the following tables of **Age** and **Genre**)
		MPAA	Press ◀ / ▶ buttons to select your movie rating preference based on **US Rating System**.
Canada	Set up parental locks based on Canadian rating system. * Only available when **System Lock** is set as **On** mode	**Canada English**	Use ◀ / ▶ buttons to select your ratings preference based on **Canadian Rating System (English)**.
		Canada French	Use ◀ / ▶ buttons to select your ratings preference based on **Canadian Rating System(French)**.
RRT Setting	Not adjustable by user.		
Reset RRT	Restore to default RRT settings.	Press **OK** or ▶ to enter the sub menu, then press ◀ or ▶ to select **Yes** or **No**.	
Clear Lock	Restore to default V-chip settings and clear the lock setting.	Press **OK** or ▶ to enter the sub menu, then press ◀ or ▶ to select **Yes** or **No**.	

TV Settings

Age	
TV-Y	All Children
TV-Y7	Suitable for 7 years old or above
TV-G	General Audience
TV-PG	Parental Guidance
TV-14	Suitable for 14 years old or above
TV-MA	Suitable for 17 years old or above

Genre	
ALL	All
FV	Fantasy Violence
V	Violence
S	Sex
L	Language
D	Dialogue

US Rating System	
N/A	All Ages
G	General Audience
PG	Parental Guidance
PG-13	Parental Guidance below 13 years
R	Parental Guidance below 17 years
NC-17	Suitable for 17 years old or above
X	Adults Only

Canadian Rating System (English)	
E	Exempt from the ratings (All ages)
C	Suitable for children age of 0–7 years
C8+	Suitable for children age over 8 years
G	General Audience
PG	Parental Guidance
14+	Suitable for viewers age over 14 years
18+	Suitable for adults over 18 years

Canadian Rating System (French)	
E	Exempt from the ratings (All ages)
G	General Audience
8 ans+	Suitable for children ages over 8 years
13 ans+	Suitable for children ages over 13 years
16 ans+	Suitable for viewers ages over 16 years
18 ans+	Suitable for adults over 18 years

TV Settings

Channel Settings

1. Press **MENU** button, the setup window will appear on the screen.
2. Use ▲ or ▼ to highlight **Channel** mode.
3. Use ▲ or ▼ to highlight the item you would like to reset, then press ◀ or ▶ to select the settings.
4. Press **OK** to confirm your selections or settings and enter the sub menus.
5. Press **MENU** to return to the previous menu or press **EXIT** at any time to exit the setting.

Note: For Cable or Satellite users with a set-top box, there is no need to run channel Auto Scan. Connect your cable or satellite set top box to one of the available inputs on the TV for viewing.

Channel Menu

Air/Cable	Set the reception type.	Press ◀ or ▶ to select **Air** or **Cable.** • Select **Air** when TV is connected to an indoor / outdoor antenna. • Select **Cable** if you subscribe to a pay television service WITHOUT a set top box.	
Auto Scan	Press ▶ or **OK** to enter sub menu.	**Cable System**	Press ◀ or ▶ to select **Auto, STD, IRC** or **HRC**. (Only available when you select **Cable** as the reception type.)
		Start to Scan	Press ▶ or **OK** to start scanning available channels..
Favorite	Add or delete a channel in the favorite list.	Press ▲ or ▼ to select a channel, then press ▶ or **OK** to add or delete the channel in the favorite list.	
Show/Hide	Show or hide available channels already in memory.	Press ▲ or ▼ to select a channel, then press ▶ or **OK** to show or hide the channel.	
Channel No.	Select a channel number to be labeled	Press ◀ or ▶ to select a channel.	
Channel Label	Allow custom labeling to name or rename a channel	Press ▲ or ▼ to select each letter, number or character. Press ◀ or ▶ to skip to the next space. (Maximum of 7 characters)	
DTV Signal	Dynamically display the DTV signal status.		

TV Settings

PC Settings

The PC menu is only accessible when a PC is connected to the TV via the VGA connection. Press **Source** button to select **VGA** as the input source.

1. Press **MENU** button, the setup window will appear on the screen.
2. Use ◀ or ▶ to highlight **Setup** mode.
3. Use ▲ or ▼ to highlight **Advanced**, then press **OK** or ▶ to enter the sub menu.
4. Use ▲ or ▼ to highlight the item you would like to reset, then press ◀ or ▶ to select the settings.
5. Press **MENU** to return to the previous menu or press **EXIT** at any time to exit the setting.

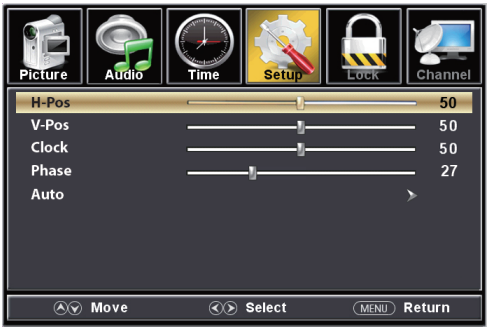

Advanced Sub-Menu		
H-Pos	Configure the horizontal position of the TV image.	Press ◀ or ▶ to move the screen horizontally.
V-Pos	Configure the vertical position of the TV image.	Press ◀ or ▶ to move the screen vertically.
Clock	Adjust the pixel Clock (vertical)for a clearer image.	Press ◀ or ▶ to adjust the pixel clock vertically.
Phase	Adjust the phase Clock (horizontal) for a clearer image.	Press ◀ or ▶to adjust the phase clock horizontally.
Auto	Automatically adjust the PC settings.	Press **OK** or ▶ to adjust all PC settings automatically.

PC MONITOR DISPLAY MODES

Mode	Resolution	Refresh Rate
VGA	640 x 480	60/75 Hz
VGA	720 x 400	70 Hz
VGA	1366 x 768	60Hz
SVGA	800 x 600	60/75 Hz
XGA	1024 x 768	60/70/75 Hz
WXGA	1280 x 720	60 Hz

PC MONITOR DISPLAY MODES

Mode	Resolution	Refresh Rate
WXGA	1360 x 768	60 Hz
SXGA	1280 x 1024	60 Hz
WXGA+	1440 x 900	60 Hz
WSXGA+	1680 x 1050	60 Hz
FHD	1920 x 1080	60 Hz

USB Operation

English

1. After connecting a flash drive, press **SOURCE** button and select **MEDIA**. Press **OK** or ▶ to enter.
2. Use ◀ or ▶ to select **Photo** or **Music**. Press **OK** or ▶ to enter.
3. Use ▲ or ▼ to navigate the files or folders on the USB drive.
4. Press **MENU** to return to the previous menu or press **EXIT** at any time to exit the setting.

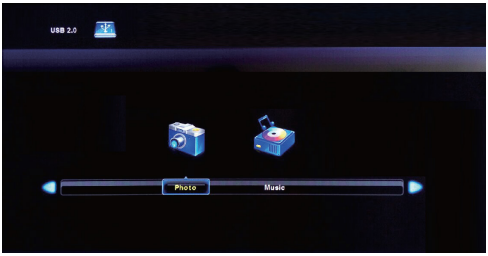

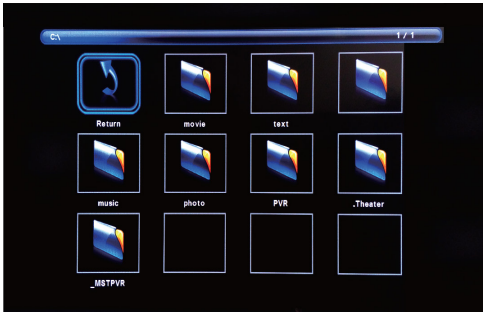

When viewing photos, you can use this photo viewer tool to control slide show, play music and show file information.

The photo viewer displays .jpg photo format files.

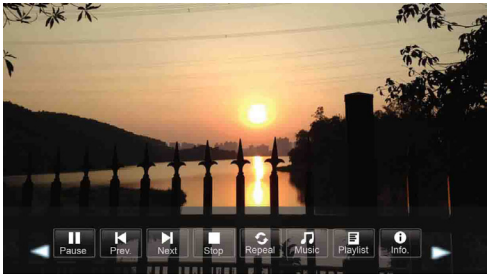

Playback of music is via this music player, which gives playback controls and information on the file.

The music player plays MP3 audio format files.

Troubleshooting

Problem	Solution/Issue
TV does not operate	• Make sure the power cord is plugged in. • Try another AC outlet. • Power is off, check fuse or circuit breaker. • Unplug unit for an hour, then plug it back in.
Normal picture, but no sound	• Check the volume settings. • Sound muted? Press MUTE button. • Try another channel. • Check audio cable connections.
The remote control does not work	• Make sure the remote control is in range with no obstructions. • Check the batteries. • Correct operating mode set: TV, VCR etc.
Poor sound or no sound	• Station or Cable TV experiencing problems, tune to another station. • Check sound adjustments (Volume or Mute). • Check for sources of possible interference.
Poor picture or no picture	• Station or Cable TV experiencing problems, tune to another station. • Make sure channels are set into memory. • Check antenna or Cable TV connections, adjust antenna. • Check for sources of possible interference. • Check picture control adjustments.
Poor TV reception	• Ensure the antenna amplifier is turned on for Antenna TV. • Adjust the antenna position to a stronger signal receiving angle. • Check if the Antenna connection is tight to the TV. • Check if there is power supplied to the Antenna distribution box. • Check if your incoming cable is connected to the correct cable / antenna wall connection inside the RV. • Ensure the internal RV coax jump cable is connected to the correct port.
Poor Cable / Satellite TV Reception	• Ensure antenna amp is turned off for cable signal. • Check if incoming cable is connected correctly to RV. • Ensure cable splitter box has power. • Check if the incoming cable is connected to the correct cable / Satellite wall connection inside your RV. • Ensure the internal RV coax jump cable is connected to the correct port. • Ensure Dish has no obstruction.
TV shuts off	• Sleep Timer is set. • Power interrupted.
Black and white image from the connected AV device	• Check video connections on both the TV and connected AV device. Ensure the colors match between the connectors and sockets: green (Y), blue (Pb/Cb) and red (Pr/Cr) for component connection, and yellow (VIDEO) for composite connection. • Ensure all video cables are connected firmly.

Specifications

English

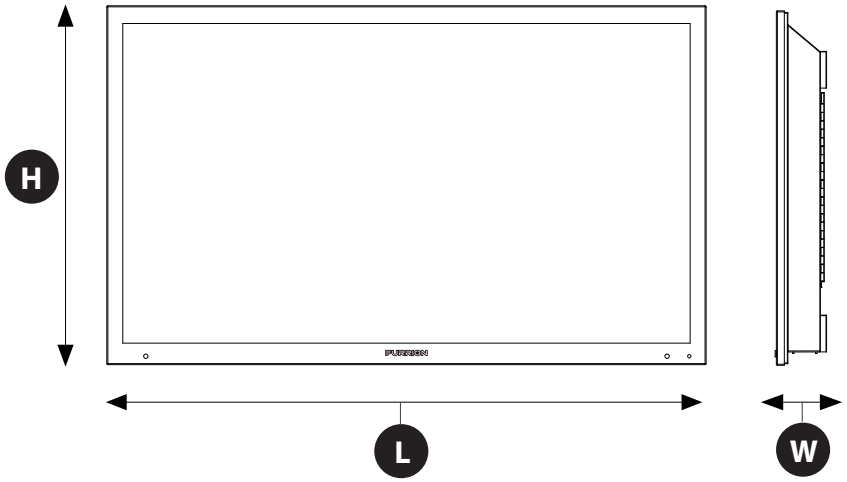

MODEL, DIMENSION & RESOLUTION

TV Model	Dimension without Stand (L x H x W)	Max Resolution
FDUP43CBR	39 7/8" x 23 7/8" x 3 3/4" (1013 x 605 x 96 mm)	3840 x 2160@ 60Hz UHD
FDUF43CBR		
FDUP49CBR	44 11/16" x 26 13/16" x 3 7/8" (1135 x 680 x 98 mm)	
FDUF49CBR		
FDUP55CBR	50 3/16" x 29 3/4" x 4 3/16" (1274 x 756 x 105 mm)	
FDUF55CBR		
FDUP65CBR	59 1/16" x 34 7/8" x 3 7/8'' (1499 x 885 x 97 mm)	
FDUF65CBR		

INPUT & OUTPUT CONNECTIONS

Model	L-AUDIO OUT-R	IR Ext	Coaxial Out	L-AUDIO IN-R	Component Video in	Component YP_bP_r Video in	HDMI in	VGA (PC) in	Audio (PC) in	RF in	USB
FDUP43CBR **FDUP49CBR** **FDUP55CBR** **FDUP65CBR** **FDUF43CBR** **FDUF49CBR** **FDUF55CBR** **FDUF65CBR**	1	1	1	1 x Left (White) 1 x Right (Red)	1 x Yellow/Green*	1 x Blue 1 x Red	3	1	1	1	1

Specifications

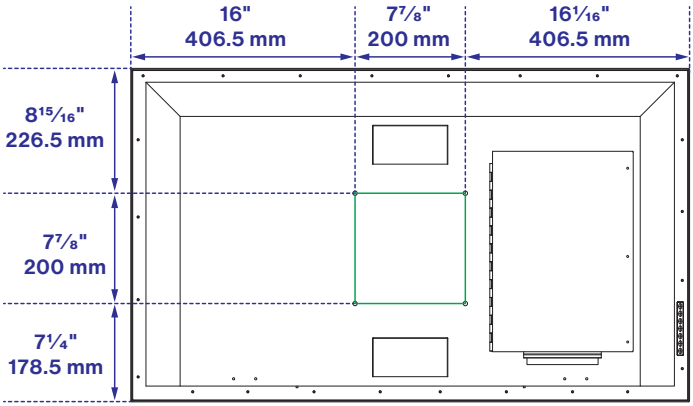

FDUP43CBR, FDUF43CBR

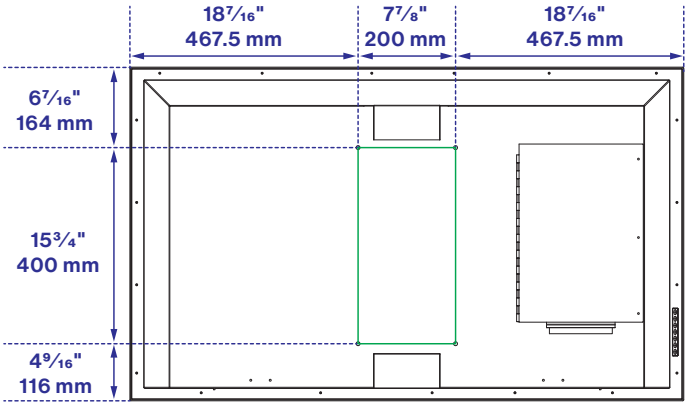

FDUP49CBR, FDUF49CBR

VESA MOUNTING PATTERN				
Model	**Width mm**	**Height mm**	**Screw Size**	**Quantity**
FDUP43CBR	200	200	M6 * 15mm	4
FDUF43CBR	200	200		
FDUP49CBR	200	400		
FDUF49CBR	200	400		

Specifications

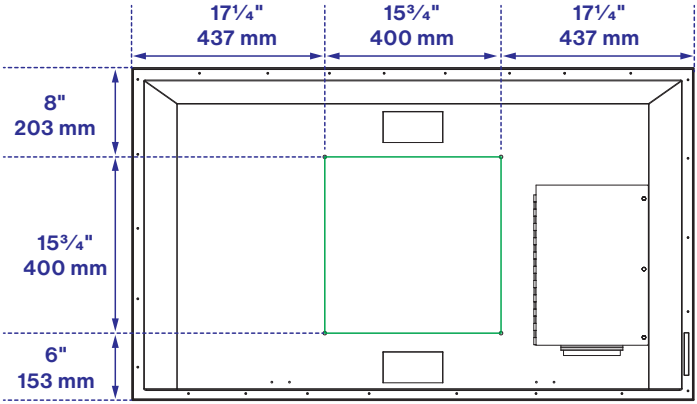

FDUP55CBR, FDUF55CBR

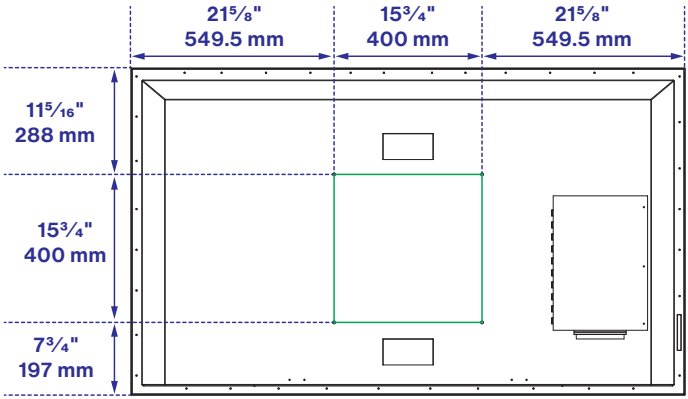

FDUP65CBR, FDUF65CBR

VESA MOUNTING PATTERN				
Model	Width mm	Height mm	Screw Size	Quantity
FDUP55CBR	400	400	M6 * 15mm	4
FDUF55CBR	400	400		
FDUP65CBR	400	400		
FDUF65CBR	400	400		

Care and Clean

TV Cleaning

Remove any dirt and salt deposits from the unit, being careful to rinse the cloth frequently to avoid scratching the TV or screen surface. Avoid using harsh chemicals, abrasives, or solvents when cleaning any surface on the unit.

- **If there is snow or ice on the TV surface**, use a soft brush and towel to remove snow and ice from the unit.
- **Cleaning the LED panel:** With your TV turned off, gently wipe the surface of the display panel with a damp (with water) microfiber, cotton or flannel cloth. (Do not use tissues, rags, sponges or paper towels because they may damage the screen and leave lint pieces behind). If the LED panel is very dirty, you can mix equal parts of isopropyl alcohol and distilled water in a clean spray bottle, spray the mixture onto the cloth (do not spray the solution directly on the panel) and gently clean the panel.
- **When the TV is not in use, keep it covered with the Furrion Weatherproof TV Cover.** The fitted cover is designed to protect the LED panel from the harmful UV rays from direct sunlight, the ingress of water, and keeps wind-blown objects from scratching the surface of the TV. **To order a Furrion Weatherproof TV Cover**, you can contact the authorized dealer or buy from Furrion website.

Bienvenue

Merci et félicitations pour l'achat de ce téléviseur Furrion Aurora[MC]. Avant de mettre votre nouvel appareil en service, veuillez lire attentivement les présentes consignes. Le présent manuel d'instructions contient des consignes permettant une utilisation, une installation et un entretien de l'appareil en toute sécurité.

Français

Le fabricant décline toute responsabilité pour tous dommages résultant du non-respect des présentes consignes.

Si vous avez d'autres questions concernant nos produits, veuillez nous contacter à l'adresse suivante : **support@furrion.com**

Déclaration de conformité du fournisseur

47 CFR § 2.1077 Informations de conformité

Identificateur unique
Nom commercial : Furrion
N° de modèle : FDUP43CBR, FDUP49CBR, FDUF55CBR, FDUP65CBR, FDUF43CBR, FDUF49CBR, FDUP55CBR, FDUF65CBR

Partie responsable – Coordonnées de la personne-ressource aux États-Unis
Furrion Innovation Center & Institute of Technology
52567 Independence Ct, Elkhart, IN 46514, États-Unis
Numéro de téléphone gratuit : 1-888-354-5792; Courriel : support@furrion.com

Déclaration de conformité FCC
Cet appareil est conforme à l'article 15 du Règlement de la FCC. Son utilisation est assujettie aux deux conditions suivantes : (1) Cet appareil ne doit pas causer d'interférences nuisibles, et (2) cet appareil doit accepter toute autre interférence reçue, y compris les interférences pouvant entraîner un fonctionnement non désiré.

Table des matières

Bienvenue **38**
Table des matières **39**
Avertissements de sécurité **40**
Consignes de sécurité importantes 40
Panneau de commande 45
Aperçu des fonctions **45**
Panneau arrière 46
Branchement 47
Télécommande 49
Avant l'utilisation **51**
Contenu de l'emballage 51
Préparez la télécommande 51
Choisissez une hauteur appropriée pour le téléviseur 52
Câblage et branchement 52
Fixation murale 54
Pour commencer **56**
Réglages du téléviseur **57**
Paramètres de configuration 57
Réglages de l'image 60
Réglages audio 62
Réglages de l'heure 64
Paramètres de verrouillage 65
Réglage des chaînes 68
Paramètres de l'ordinateur 70
Utilisation du lecteur USB **72**
Dépannage **73**
Caractéristiques **74**
Entretien et nettoyage **77**

Avertissements de sécurité

ATTENTION

RISQUE DE CHOC ÉLECTRIQUE
NE PAS OUVRIR

ATTENTION : AFIN DE RÉDUIRE TOUT RISQUE DE CHOC ÉLECTRIQUE, NE RETIREZ PAS LE CAPOT (OU LE PANNEAU ARRIÈRE). L'APPAREIL NE CONTIENT AUCUNE PIÈCE POUVANT ÊTRE RÉPARÉE PAR L'UTILISATEUR. TOUTE RÉPARATION DOIT ÊTRE CONFIÉE À UN TECHNICIEN QUALIFIÉ.

AVERTISSEMENT : AFIN DE RÉDUIRE TOUT RISQUE D'INCENDIE OU D'ÉLECTROCUTION, NE PAS EXPOSER L'APPAREIL À LA PLUIE OU À L'HUMIDITÉ.

Ce symbole « éclair » indique que votre appareil contient des éléments non isolés susceptibles d'entraîner des risques d'électrocution. Pour votre sécurité et celle de votre entourage, veuillez ne pas retirer le capot du produit.

Le symbole « point d'exclamation » vise à attirer votre attention sur certains aspects de la documentation accompagnant le produit, afin de prévenir tout problème de fonctionnement et d'entretien.

Consignes de sécurité importantes

1. Lisez les présentes instructions.
2. Conservez les présentes instructions.
3. Tenez compte de tous les avertissements.
4. Respectez toutes les instructions.
5. Nettoyez le produit uniquement à l'aide d'un chiffon sec.
6. N'obstruez pas les ouvertures de ventilation. Installez l'appareil conformément aux consignes du fabricant.
7. N'installez pas le produit à proximité de sources de chaleur telles que des radiateurs, des registres de chaleur, des cuisinières ou tout autre appareil (y compris des amplificateurs) générant de la chaleur.
8. N'installez pas le présent téléviseur près d'un moteur ou d'un transformateur générant un champ magnétique de forte intensité. Les images sur le téléviseur seront déformées et la couleur irrégulière.
9. Ne déjouez en aucun cas le dispositif de sécurité de la fiche polarisée ou de la fiche de mise à la terre. Une fiche polarisée comporte deux broches, dont l'une est plus large que l'autre. Une fiche de mise à la terre comporte trois broches, dont une de mise à la terre. La broche la plus large ou la troisième broche assure votre sécurité. Si la fiche fournie ne s'adapte pas à votre prise de courant, consultez un électricien pour le remplacement de la prise de courant obsolète.
10. Acheminez le cordon d'alimentation de sorte qu'il ne soit ni piétiné ni pincé, en particulier au niveau de la fiche, du boîtier multiprise et du point de sortie de l'appareil.
11. Utilisez exclusivement les accessoires spécifiés par le fabricant.
12. Évitez de placer le produit sur un meuble mobile, sur un socle, sur une table ou sur un trépied instable, ou à tout endroit où l'appareil n'est pas installé de façon permanente. L'installation du produit sur un emplacement instable peut provoquer sa chute, avec pour conséquence éventuelle des blessures corporelles graves et un endommagement du produit.
13. Utilisez uniquement les meubles mobiles, les socles, les trépieds, les supports de fixation ou les tables recommandés par le fabricant ou vendus avec l'appareil. Si vous utilisez un meuble mobile, faites preuve de prudence lorsque vous déplacez celui-ci ou l'appareil, afin de prévenir tout risque de blessures dues à un basculement.

14. Débranchez le présent appareil en cas d'orage ou de longues périodes de non-utilisation.
15. Ne touchez jamais le présent appareil ou une antenne pendant un orage.
16. Toute réparation doit être confiée à un technicien qualifié. Il est impératif de faire réparer l'appareil lorsque celui-ci a été endommagé de quelque manière que ce soit, notamment en cas d'endommagement du cordon d'alimentation ou de la fiche, de déversement de liquide ou de chute d'objets

Avertissements de sécurité

sur l'appareil, d'exposition à la pluie ou à l'humidité, de fonctionnement anormal ou de chute.

17. Aucune source de flammes nues (par exemple des bougies allumées) ne doit être placée sur l'appareil.
18. Ne surchargez pas les prises de courant, les rallonges ou les boîtiers multiprises, car cela est susceptible d'entraîner des risques d'incendie ou d'électrocution.
19. L'acheminement du cordon d'alimentation doit être effectué de façon à éviter que des personnes marchent dessus ou que des objets soient posés de façon permanente sur celui-ci. Examinez les cordons au niveau des fiches et du produit.
20. N'introduisez jamais d'objets de quelque nature que ce soit dans les ouvertures pratiquées sur ce produit, car ils pourraient entrer en contact avec des points de tension dangereux ou court-circuiter des pièces, et ainsi entraîner des risques d'incendie ou d'électrocution.
21. Si une antenne extérieure est connectée au téléviseur, assurez-vous que le système de l'antenne est mis à la terre afin de fournir une protection contre les surtensions et l'accumulation de charges électrostatiques. La Section 810 du Code national de l'électricité fournit des informations concernant la mise à la terre correcte du mât et de la structure de support, la mise à la terre du câble d'entrée vers une unité de décharge de l'antenne, la taille des conducteurs de mise à la terre, l'emplacement de l'unité de décharge de l'antenne, la connexion aux prises de terre et les exigences relatives aux prises de terre.
22. Le système d'antenne extérieure ne doit pas être placé près de lignes électriques aériennes ou de tout autre circuit électrique ou d'éclairage, ou à un endroit où il pourrait tomber sur ces lignes ou circuits électriques. Faites preuve d'extrême prudence pendant l'installation d'une antenne extérieure et veillez à ne pas toucher ces lignes ou circuits électriques, car leur contact peut être fatal.

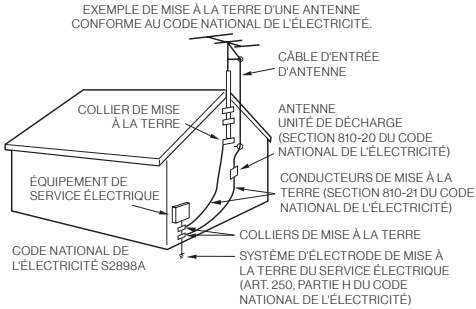

23. NOTE À L'ATTENTION DES INSTALLATEURS (TÉLÉVISION/CÂBLE) : Le présent rappel vise à attirer l'attention des installateurs de systèmes de télévision/câble sur l'Article 820-40 du Code national de l'électricité des États-Unis. Le Code fournit des directives pour une mise à la terre correcte et, en particulier, dispose que le câble de terre doit être relié au réseau de mise à la terre du bâtiment, au plus près que possible du point d'entrée du câble.
24. Si le remplacement de pièces s'avère nécessaire, veillez à ce que le technicien utilise des pièces de rechange recommandées par le fabricant ou des pièces présentant les mêmes caractéristiques que les pièces d'origine. Tout changement de pièces effectué par une personne non agréée peut entraîner des risques d'incendie, d'électrocution ou d'autres dangers.
25. Une fois les travaux d'entretien ou de réparation terminés, demandez au technicien de procéder à des contrôles de sécurité afin de vérifier que l'appareil est en bon état de fonctionnement.
26. Lorsque vous connectez le produit à un autre équipement, mettez-le hors tension et débranchez-le de la prise secteur. Le non-respect de ces consignes est susceptible d'engendrer des risques d'électrocution et de blessures corporelles graves. Lisez attentivement le manuel d'utilisation de l'autre équipement et suivez les instructions lorsque vous effectuez des branchements.
27. La prise de courant doit être installée à proximité de l'appareil et être facile d'accès.
28. Lorsque la fiche secteur est utilisée comme dispositif de déconnexion, le dispositif de déconnexion doit rester facilement accessible.

Avertissements de sécurité

29. Ne retirez jamais le panneau arrière du téléviseur, car vous pourriez être exposé(e) à de très hautes tensions et à d'autres dangers. Si le téléviseur ne fonctionne pas correctement, débranchez-le et contactez votre revendeur agréé ou le centre de service technique. Réglez uniquement les commandes spécifiées dans les instructions. Tout changement ou toute modification incorrect(e) non expressément approuvé(e) par Furrion peut entraîner l'annulation de la garantie.
30. N'immergez pas le téléviseur dans l'eau et n'utilisez pas de nettoyeur à pression pour le nettoyer. Il n'est pas conçu pour être immergé dans l'eau, résister aux nettoyeurs haute pression, aux jets d'eau à haute pression ou aux intempéries extrêmes.
31. Nettoyage : Débranchez votre téléviseur, puis nettoyez délicatement la surface de l'écran à l'aide d'un linge en micro-fibre, en coton ou en flanelle légèrement imbibé d'eau. (N'utilisez pas de mouchoirs, de chiffons, d'éponges ou de serviettes en papier car ces objets peuvent endommager l'écran et laisser des traces pelucheuses.) Nettoyez les résidus de saleté et de sel déposés sur l'appareil, en veillant à rincer régulièrement le linge afin d'éviter d'érafler le téléviseur ou la surface de l'écran. Évitez d'utiliser des produits chimiques corrosifs, des produits abrasifs ou des solvants pour nettoyer quelque partie de l'appareil que ce soit.
32. La température de fonctionnement de l'appareil est de -20 °C (-4 °F) à +43 °C (+109.4 °F). La température d'entreposage est de -33 °C (-27,4 °F) à +58 °C (+136,4 °F). Protégez le téléviseur des dommages occasionnés par les températures extrêmes. Ceci n'est pas un téléviseur commercial.
33. Les piles (les blocs-piles ou les piles installées) ne doivent pas être exposées à une chaleur excessive telle que la lumière directe du soleil, le feu ou toute autre source similaire.
34. L'appareil doit être raccordé à une prise de courant avec une prise de mise à la terre de protection.
35. Afin de prévenir tout risque de blessures, cet appareil doit être solidement fixé au mur, conformément aux instructions d'installation.

MANIPULATION DE L'ÉCRAN À DEL

- N'appuyez pas fortement et ne secouez pas l'écran à DEL. Vous risqueriez de briser la vitre de l'écran à DEL et de vous blesser.
- En cas de bris de l'écran à DEL, veillez à ne pas entrer en contact avec le liquide contenu à l'intérieur. Tout contact peut engendrer une inflammation cutanée.
- Si le liquide venait à pénétrer dans votre bouche, rincez immédiatement et consultez votre médecin. De même, si des projections de ce liquide atteignent vos yeux ou votre peau, rincez pendant au moins 15 minutes à l'eau claire, puis consultez votre médecin.

Possibles effets indésirables relatifs à l'écran à DEL : En cas d'affichage d'une image fixe sur l'écran du téléviseur pendant une période prolongée, il est possible que l'écran soit endommagé de façon permanente (effet d'image rémanente ou d'image fantôme). Ce type de dommage n'est PAS COUVERT PAR LA GARANTIE.

- Évitez d'afficher pendant plus de deux heures consécutives une image statique ou une image contenant des éléments statiques (barres noires, bordures noires, logos, etc.) sur l'écran du téléviseur. Veillez à modifier régulièrement l'image affichée sur votre écran.
- Si le rapport hauteur/largeur du téléviseur est défini sur 4:3 pendant une période prolongée, une image rémanente peut apparaître dans la zone « letterbox » de l'écran. Veillez à modifier régulièrement la taille de l'image.

Les symptômes suivants ne constituent pas des signes de dysfonctionnement, mais des limitations techniques. En conséquence, nous déclinons toute responsabilité quant à l'apparition de ces symptômes.

- Les écrans à DEL sont fabriqués à l'aide de technologies de très haute précision. Il est cependant parfois possible de constater l'absence de pixels ou l'apparition de tâches lumineuses sur certaines parties de l'écran. Cela ne constitue pas un signe de dysfonctionnement.

Avertissements de sécurité

- N'installez pas l'écran à DEL à proximité d'un équipement électronique générateur d'ondes électromagnétiques. Certains équipements sont susceptibles de provoquer des interférences s'ils sont placés trop près de l'écran à DEL.
- Effet sur les appareils à infrarouge : des interférences peuvent apparaître en cas d'utilisation d'appareils à infrarouge (par exemple des casques sans fil à infrarouge).

CONFORMITÉ

Déclaration de la FCC

Remarque : Le présent équipement a été testé et déclaré conforme aux limitations pour appareils numériques de classe B, aux termes de la Section 15 des règlements de la FCC. Ces limitations sont conçues pour fournir une protection raisonnable contre les interférences nocives dans un environnement domestique. Cet appareil génère, utilise et peut émettre de l'énergie RF (radiofréquence) et peut, en cas d'installation ou d'utilisation non conforme aux instructions, engendrer des interférences nuisibles au niveau des communications radio.

Rien ne garantit toutefois l'absence d'interférences dans le cadre d'une installation particulière. Si cet équipement produit des interférences perturbant la réception de la radio ou de la télévision (ce que vous pouvez déterminer en éteignant et en allumant l'équipement), nous vous recommandons d'essayer d'éliminer les interférences d'une des façons suivantes :

- Réorientez ou déplacez l'antenne de réception.
- Augmentez l'espacement entre l'équipement et le récepteur.
- Branchez l'appareil sur une prise de courant située sur un circuit différent de celui sur lequel le récepteur est branché.
- Consultez votre revendeur ou un technicien radio/télévision expérimenté pour obtenir de l'aide.

AVERTISSEMENT : Toute modification ou tout changement apporté(e) à ce produit et non expressément approuvé(e) par la partie responsable de la conformité est susceptible d'engendrer une annulation du droit d'utilisation de cet équipement par l'utilisateur aux termes des Règles de la FCC.

Le présent appareil est conforme aux exigences de la Section 15 des Règles de la FCC. Le fonctionnement est assujetti aux deux conditions suivantes :

1. Le présent appareil ne doit pas causer d'interférences nuisibles.
2. Le présent appareil doit accepter toutes les interférences reçues, y compris celles susceptibles de provoquer un fonctionnement non souhaité.

SOURCE D'ALIMENTATION

Le présent téléviseur est conçu pour fonctionner avec un CA de 100-240 V (50/60 Hz). Connectez le cordon d'alimentation à une prise protégée par un disjoncteur différentiel de fuite à la terre avec couvercle étanche « in-use ».

Avertissement : Le téléviseur et le disjoncteur de fuite de terre doivent être installés à l'écart de toute source d'eau et à distance sécuritaire. Consultez les codes électriques locaux et conformez-vous aux normes locales qu'ils prescrivent.

Afin de réduire tout risque d'incendie ou d'électrocution, ne pas exposer l'appareil à la pluie ou à l'humidité.

PROTECTION DE L'ENVIRONNEMENT

Mise au rebut de vos piles et de vos produits usagés

Votre produit est conçu et fabriqué avec des matériaux et des composants de haute qualité, qui peuvent être recyclés et réutilisés.

- Ne mettez pas votre produit au rebut avec les déchets ménagers. Veuillez prendre connaissance des règlements locaux sur la collecte des piles et des produits électriques/électroniques.
- Une mise au rebut adéquate de ces produits permet d'éviter des conséquences nuisibles sur l'environnement et la santé publique.
- Votre produit contient des piles qui ne peuvent être mises au rebut avec les déchets ménagers ordinaires. Les piles doivent impérativement être recyclées ou mises au rebut en conformité avec les règlements établis. Pour obtenir des informations sur le recyclage ou la mise au rebut des piles, contactez votre organisme local de gestion des déchets.

Avertissements de sécurité

Toutes les marques, déposées ou non déposées, sont la propriété de leurs détenteurs respectifs.

ATTENTION : Toute modification ou tout changement non expressément approuvé(e) par la partie responsable de la conformité est susceptible d'engendrer une annulation du droit d'utilisation de l'équipement par l'utilisateur.

Français

MESURES DE SÉCURITÉ

AVERTISSEMENT : Ne placez jamais un téléviseur dans un endroit instable. Un téléviseur est susceptible de tomber et d'entraîner des blessures corporelles graves, voire la mort.
De nombreuses blessures, en particulier chez les enfants, peuvent être évitées en prenant des précautions simples, parmi lesquelles :

- L'utilisation de meubles ou de supports recommandés par le fabricant du téléviseur.
- L'utilisation exclusive de meubles capables de supporter le téléviseur en toute sécurité.
- S'assurer que le téléviseur ne dépasse pas le bord du meuble porteur.
- Ne placez pas le téléviseur sur un meuble haut (par exemple, des armoires ou des bibliothèques) sans ancrer à la fois le meuble et le téléviseur sur un support approprié.
- Ne placez pas le téléviseur sur un tissu ou sur tout autre matériau pouvant se trouver entre le téléviseur et le meuble porteur.
- Sensibiliser les enfants aux dangers que présente le fait de grimper sur un meuble pour atteindre le téléviseur ou ses commandes.

Si votre poste de télévision existant est conservé et déplacé, les mêmes considérations que ci-dessus doivent être appliquées.

REMARQUES CONCERNANT L'INSTALLATION DU TÉLÉVISEUR SUR UN SUPPORT MURAL

IMPORTANT : Le téléviseur doit être installé loin de toute source d'eau et à une distance sécuritaire.

Si vous souhaitez installer votre téléviseur sur un support mural, sollicitez les conseils du détaillant auquel vous avez acheté le téléviseur et demandez à un professionnel d'installer votre appareil. Une installation incomplète ou incorrecte peut provoquer des blessures corporelles et/ou endommager le téléviseur. Veuillez vous référer au schéma de montage VESA pour vous assurer que le support VESA approprié est utilisé pour le téléviseur.

ATTENTION : Afin d'éviter des blessures corporelles et/ou l'endommagement du téléviseur ou de vos biens, prévoyez toujours au moins deux personnes pour toute opération d'installation ou de transport du téléviseur.

Aperçu des fonctions

Panneau de commande

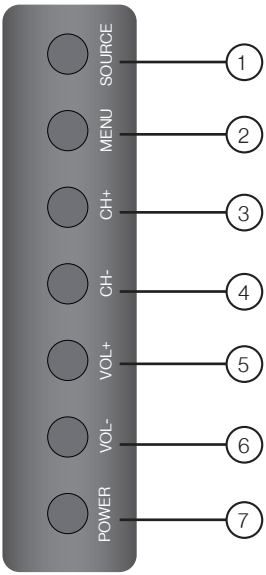

Article	Touche	Fonction
1	**SOURCE**	Sélection de la source d'entrée
2	**MENU**	Accès au menu principal
3	**CH+**	Passage au canal suivant
4	**CH-**	Passage au canal précédent
5	**VOL+**	Augmentation du volume
6	**VOL-**	Diminution du volume
7	**POWER**	Marche/arrêt du téléviseur

* Veuillez noter que la disposition des touches des commandes peut varier d'un modèle à l'autre.

Aperçu des fonctions

Panneau arrière

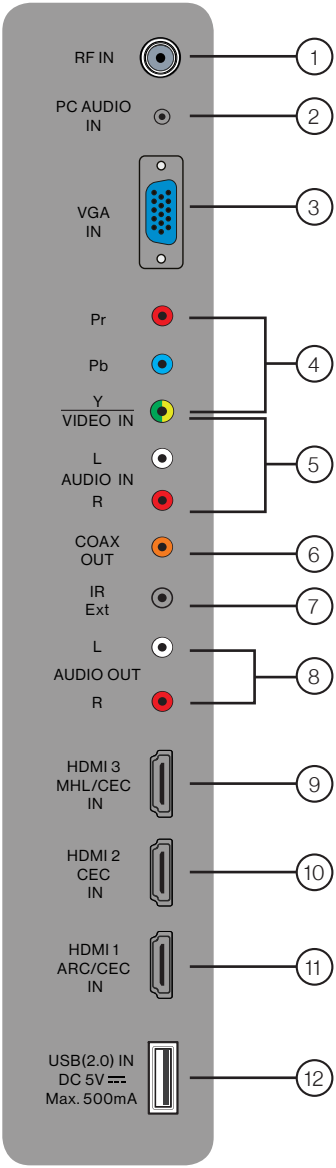

*La configuration des ports de connexion est susceptible de varier d'un modèle à l'autre.

No.	Port E/S	Description
1	**RF IN**	Se connecte à **l' ANTENNE,** , **au CÂBLE** ou **au DÉCODEUR**.
2	**PC AUDIO IN**	Se connecte au port de **SORTIE AUDIO** d'un ordinateur.
3	**VGA IN**	Se connecte au port de **SORTIE** VGA d'un ordinateur pour utiliser le téléviseur en tant que moniteur.
4	**Y/Pb/Pr**	Se connecte aux ports de **SORTIE VIDÉO COMPOSANTE** d'un lecteur DVD, d'un décodeur ou de tout autre appareil compatible.
5	**VIDEO IN** **AUDIO IN (L-R)**	Se connecte aux ports de **SORTIE VIDÉO/AUDIO COMPOSANTE** d'un lecteur DVD, d'un décodeur ou de tout autre appareil compatible.
6	**COAX OUT**	Se connecte au port **COAXIAL D'ENTRÉE AUDIO** d'un appareil audio.
7	**IR Ext**	Se connecte avec un **rallonge IR**. Remarque : Veuillez acheter un rallonge IR avec les spécifications suivantes : mini fiche 3.5/embout VCC 5 V/données centrales/ niveau plancher; Avec une portée de 30 pi de la télécommande au récepteur IR; Tension de fonctionnement 3,3~5 V et supporté par une bande passante de 38 Khz.
8	**AUDIO OUT (L-R)**	Se connecte aux ports d'**ENTRÉE AUDIO** d'un périphérique audio.
9	**HDMI 3 IN (MHL/CEC)**	Se connecte au port de **SORTIE HDMI** d'un lecteur DVD, d'une console de jeux, d'un câble, d'une boîte ou d'un autre périphérique HDMI. **MHL** (Interface Mobile Haute définition) Vous pouvez connecter un appareil compatible MHL, comme certains modèles de téléphones intelligents et de tablettes et afficher l'écran de l'appareil sur le téléviseur. La connexion d'un appareil compatible MHL à l'entrée HDMI3 nécessite un câble MHL spécial (non fourni). Norme **CEC** (Consumer Electronics Control) Lorsqu'il est connecté à un système de divertissement Furrion compatible CEC ou à un autre appareil compatible CEC, le téléviseur se connecte au système pour offrir une fonctionnalité supplémentaire. **ARC** (Audio Return Channel) Lorsque le téléviseur est branché à un système audio compatible ARC grâce à un câble HDMI 1.4, il établit la connexion avec l'appareil afin d'offrir des fonctionnalités audio supplémentaires.
10	**HDMI 2 IN (CEC)**	
11	**HDMI 1 IN (ARC/CEC)**	
12	**USB IN**	Port USB : visionnez des photos/films/textes et écoutez des fichiers MP3 à l'aide d'une clé USB compatible.

Aperçu des fonctions

Branchement

Le téléviseur Furrion Aurora^MC offre de multiples options de branchement. Veuillez consulter le manuel du lecteur DVD, de la console de jeux ou d'autres appareils pour vous assurer que le branchement et l'utilisation sont corrects.

Vous pouvez choisir l'utilisation d'une ou de plusieurs des branchements ci-dessous.

Remarque : Tous les câbles et périphériques externes illustrés sur le schéma sont fournis à titre indicatif uniquement et ne sont pas inclus dans l'emballage.

Français

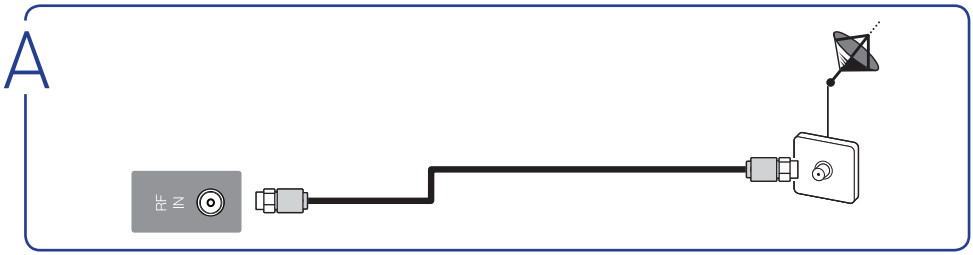

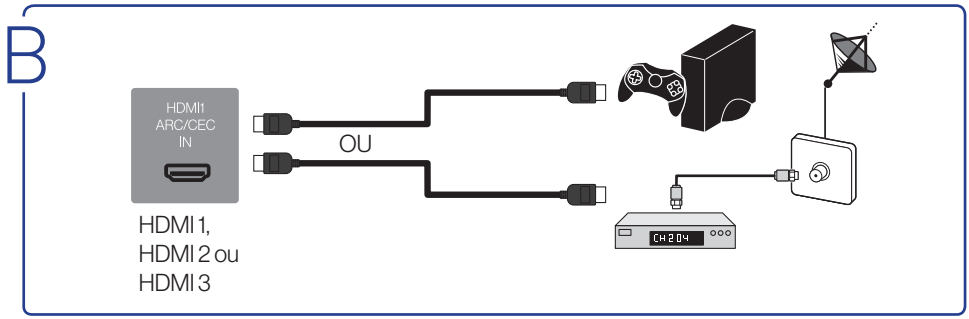

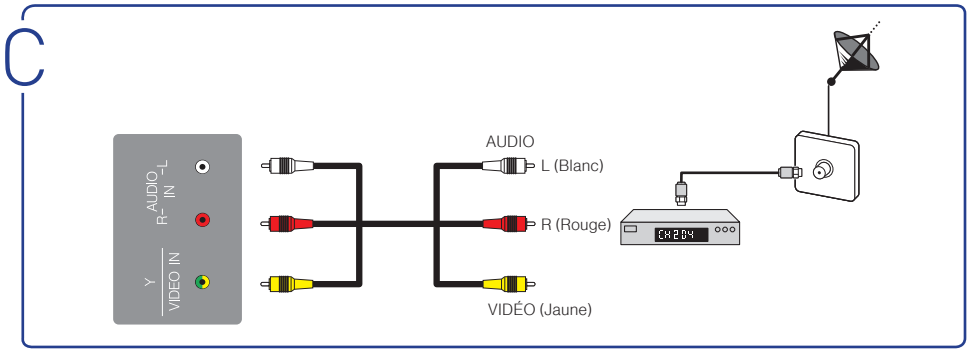

Aperçu des fonctions

Branchement

D

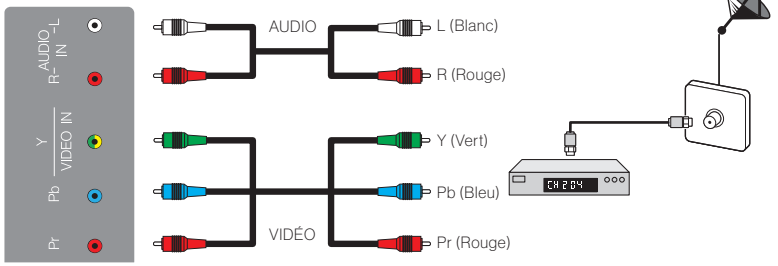

E

F

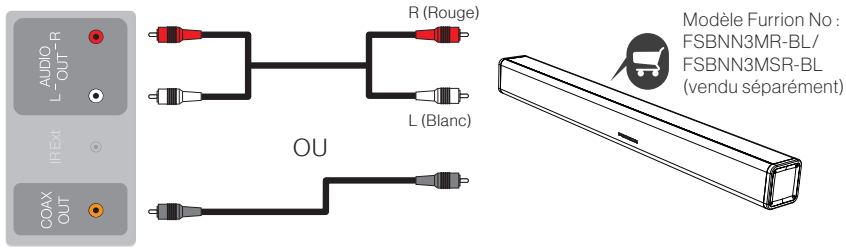

G

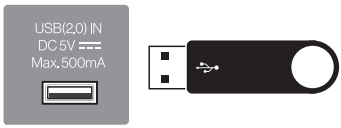

H

Câble d'extension IR

Aperçu des fonctions

Télécommande

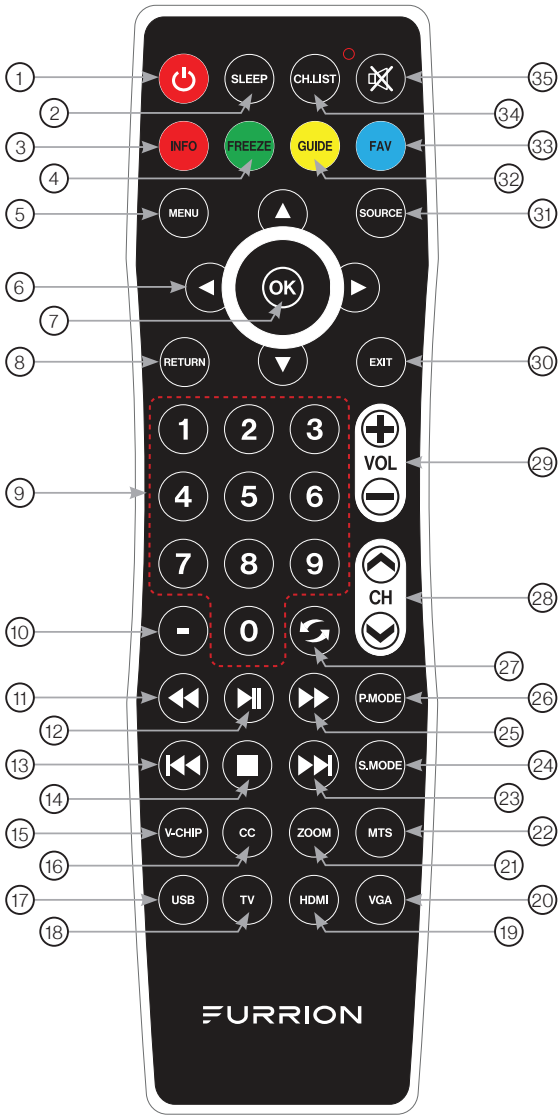

Aperçu des fonctions

Télécommande

Français

No.	Touche	Fonction
1	⏻	Marche/arrêt du téléviseur
2	SLEEP	Réglage de l'heure à laquelle le téléviseur doit s'éteindre
3	INFO	Affichage d'informations sur la source d'entrée courante
4	FREEZE	Arrêt sur image en cours
5	MENU	Accès au menu principal
6	◀ / ▶ / ▲ / ▼	Navigation à l'intérieur d'un menu
7	OK	Confirmation de la sélection
8	RETURN	Retour au menu antérieur
9	TOUCHES NUMÉRIQUES	Saisie des numéros ou sélection des chaînes
10	-	Saisie du tiret pour la sélection directe des chaînes numériques (Par exemple, la chaîne 28-2 serait sélectionnée par la séquence de touches 2 8 - 2)
11	◀◀	Retour rapide en arrière
12	▶II	Marche ou pause de la lecture
13	I◀◀	Passage au début du chapitre précédent, de la piste ou de la photo précédentes
14	■	Arrêt de la lecture
15	V-CHIP	Réglage du contrôle parental
16	CC	Sélection du sous-titrage codé : ON/OFF/CC On Mute (Marche/Arrêt/Activation en sourdine)
17	USB	Commutation de la source sur USB
18	TV	Commutation de la source sur téléviseur

No.	Touche	Fonction
19	HDMI	Commutation de la source sur HDMI
20	VGA	Commutation de la source sur VGA
21	ZOOM	Agrandissement des images à l'écran
22	MTS	Sélection du mode Stéréo, Mono ou Programmation audio secondaire
23	▶▶I	Passage au début du chapitre suivant, de la piste ou de la photo suivantes.
24	S.MODE	Sélection du mode son
25	▶▶	Avance rapide
26	P.MODE	Sélection du mode image
27	⟲	Commutation entre les chaînes courante et suivante
28	CH ⌃ /⌄	Passage à une chaîne suivante ou précédente
29	VOL +/-	Augmentation/Diminution le volume
30	EXIT	Sortie du menu en cours
31	SOURCE	Sélection de la source d'entrée
32	GUIDE	Accès au guide d'information du canal numérique en cours (antenne uniquement).
33	FAV	Ajout de la chaîne à la liste des favoris
34	CH.LIST	Affichage de la liste des chaînes
35	🔇	Activation ou désactivation de la mise en sourdine de l'audio

Avant l'utilisation

Contenu de l'emballage

Merci d'avoir acheté ce téléviseur Furrion Aurora[MC]. Ce manuel vous aidera à configurer et à commencer à utiliser votre téléviseur. Tout d'abord, vérifiez le contenu de votre boîte avec la liste de contrôle des pièces ci-dessous :

- TV
- Télécommande résistante aux intempéries avec pile bouton (x1) et outil pour ouvrir le couvercle de la pile (x1)
- Vis de fixation murale (x4)
- Adaptateurs de vis (x4)
- Câble RCA
- Matériel imprimé

Maintenant vous pouvez commencer!

Préparez la télécommande

INSTALLATION DES PILES

1. Ouvrez le couvercle du compartiment des piles à l'aide de l'outil fourni avec la télécommande.
2. Installez la pile bouton CR2025 fournie.
3. Fermez le couvercle de la pile.

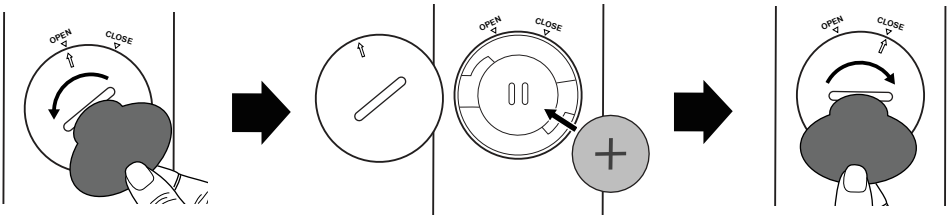

PRÉCAUTIONS CONCERNANT LES PILES

Ces précautions doivent être suivies lors de l'utilisation des piles dans cet appareil :

- Utilisez uniquement des piles de la taille et du type spécifiés.
- Il existe un risque d'explosion en cas de remplacement incorrect des piles.
- Si l'appareil ne doit pas être utilisé pendant une longue période, retirez les piles afin d'éviter tout dommage ou blessure par une possible fuite des piles.
- Les piles ne doivent pas être exposées à une chaleur excessive provoquée par la lumière du soleil, le feu ou d'autres sources de chaleur.

AVERTISSEMENT : Ce produit contient une pile bouton située sur la télécommande.

Avant l'utilisation

- N'ingérez pas la pile installée dans la télécommande fournie avec le présent appareil, car elle présente un risque de brûlures chimiques.
- L'ingestion de la pile bouton peut provoquer de graves brûlures internes en seulement 2 heures et entraîner la mort. Si vous pensez que des piles pourraient avoir été avalées ou introduites à l'intérieur du corps, contactez immédiatement un service d'aide médicale d'urgence.
- Conservez les piles neuves et usagées hors de la portée des enfants. Si le compartiment à piles ne peut être fermé de manière sécurisée, cessez d'utiliser le produit et rangez-le hors de portée des enfants.

Choisissez une hauteur appropriée pour le téléviseur

Important : Le téléviseur doit être installé à l'écart de toute source d'eau et à distance sécuritaire.

Pour une meilleure visibilité, nous vous recommandons de l'installer dans un environnement ombragé.

- Évitez d'installer le téléviseur à un endroit où l'écran est exposé directement aux rayons du soleil. L'emplacement idéal est dans un endroit où le téléviseur est ombragé par des structures, ou sous une couverture de patio ou un gazebo.
- Si le soleil éclaire directement sur l'écran pendant de longues périodes, des zones sombres peuvent apparaître sur l'écran. Il s'agit d'une réaction normale pour l'écran à DEL qui n'endommagera pas l'écran. Tournez l'écran pour l'éloigner du soleil ou protégez le téléviseur du soleil et les zones sombres disparaîtront rapidement.

Remarque : N'utilisez PAS le téléviseur si la température de l'air ambiant dépasse les limites de température de fonctionnement.

Câblage et branchement

AVERTISSEMENT : Ne branchez pas l'appareil sur la source d'alimentation avant d'avoir effectué les branchements.

1. Ouvrez la porte d'accès aux câbles sur le panneau arrière en desserrant les vis à ailettes. (Figure 1)
2. Branchez les câbles et faites passer tous les câbles de branchement vers le bas à travers le conduit situé au bas de la porte d'accès aux câbles.
3. Laissez une boucle d'égouttement lorsque les câbles pénètrent dans le compartiment. Cela empêche l'eau de s'égoutter sur le cordon et éventuellement d'entrer dans la zone de la porte.
4. Fermez la porte et serrez les vis à ailettes pour obtenir une étanchéité optimale (Figure 2).

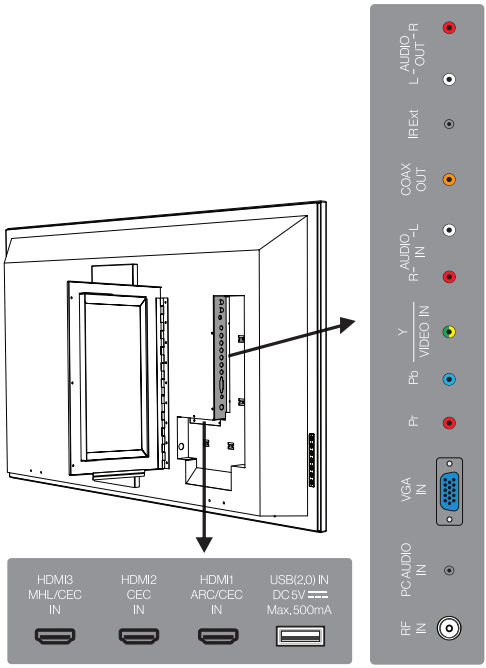

Figure 1

Avant l'utilisation

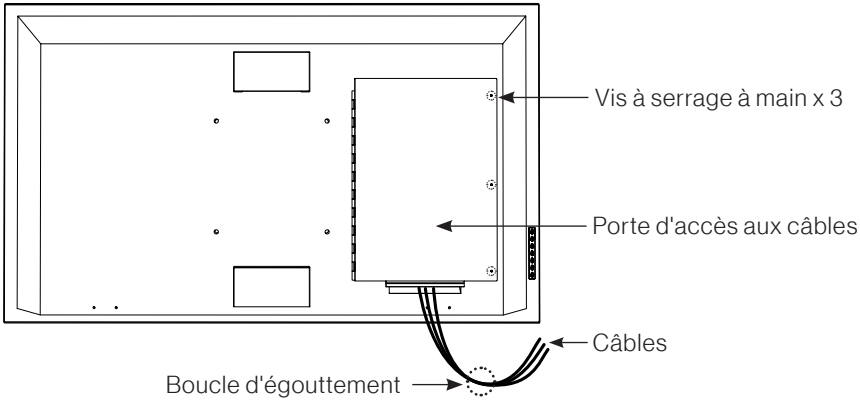

Figure 2

Astuce : Si une clé de diffusion en continu est connectée et reste à l'intérieur du compartiment de câble arrière, le signal RF/WiFi sera réduit lors du passage par le passe-câble fermé de la porte.

Branchez le cordon d'alimentation électrique

Connectez le cordon d'alimentation à une prise protégée par un disjoncteur différentiel de fuite à la terre avec couvercle étanche « in-use ».

Attention :

- Ne branchez pas le cordon d'alimentation électrique pendant le branchement du câble et l'installation du téléviseur.

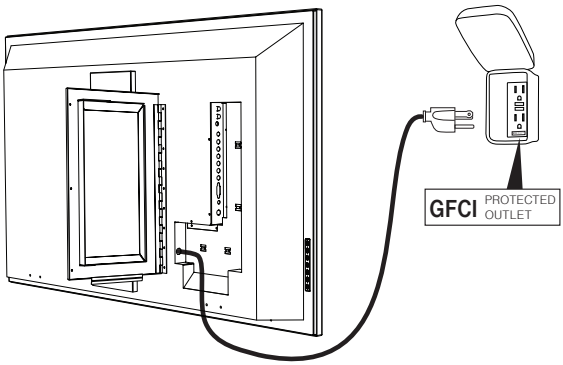

AVERTISSEMENT : Le téléviseur et le disjoncteur de fuite de terre doivent être installés à l'écart de toute source d'eau et à distance sécuritaire. Consultez les codes électriques locaux et conformez-vous aux normes locales qu'ils prescrivent.

Avant l'utilisation

SOURCE D'ALIMENTATION

REMARQUE : Veillez à ce que le cordon d'alimentation soit bien en place à la fois sur le téléviseur et sur la prise murale.

Français

AVERTISSEMENT :

- N'UTILISEZ PAS POUR UNE TENSION AUTRE QUE LA TENSION D'ALIMENTATION SPÉCIFIÉE. CELA EST SUSCEPTIBLE DE CAUSER UN INCENDIE, UN CHOC ÉLECTRIQUE OU DES DOMMAGES.
- NE BRANCHEZ OU NE DÉBRANCHEZ PAS L'ADAPTATEUR D'ALIMENTATION LORSQUE VOS MAINS SONT MOUILLÉES. CELA EST SUSCEPTIBLE DE PROVOQUER UN CHOC ÉLECTRIQUE.

ATTENTION :

- LORSQUE CET APPAREIL N'EST PAS UTILISÉ PENDANT DE LONGUES PÉRIODES (P. EX. AU COURS D'UN VOYAGE), ASSUREZ-VOUS DE LE DÉBRANCHER DE LA PRISE.

Fixation murale

Il est recommandé d'installer le téléviseur dans un endroit ombragé par des arbres, des aménagements paysagers ou des structures ou sous un abris de terrasse ou un gazébo.

À L'OMBRE (Gazebos, patios, galeries couverts)
Téléviseur conçu pour les espaces extérieurs entièrement ombragés.
(Modèle : FDUF43CBR / FDUF49CBR / FDUF55CBR / FDUF65CBR)

PARTIELLEMENT ENSOLEILLÉ (Pergolas, terrasses partiellement couvertes)
Téléviseur conçu pour une exposition partielle au soleil et des espaces extérieurs plus lumineux.
(Modèle : FDUP43CBR / FDUP49CBR / FDUP55CBR / FDUP65CBR)

Avant l’utilisation

IMPORTANT : Connectez tous les câbles au panneau arrière avant de fixer le téléviseur au mur. La porte d'accès aux câbles située sur le panneau arrière sera obstruée une fois le téléviseur installé.

- Suivez le guide d'installation fourni avec le support de fixation murale (acheté séparément) lorsque vous installez le téléviseur.
- Choisissez un emplacement approprié et reportez-vous au modèle VESA pour le montage.
- Nous vous recommandons de contacter un professionnel pour l'installation et de faire appel à au moins deux personnes pour déplacer ou installer le téléviseur.

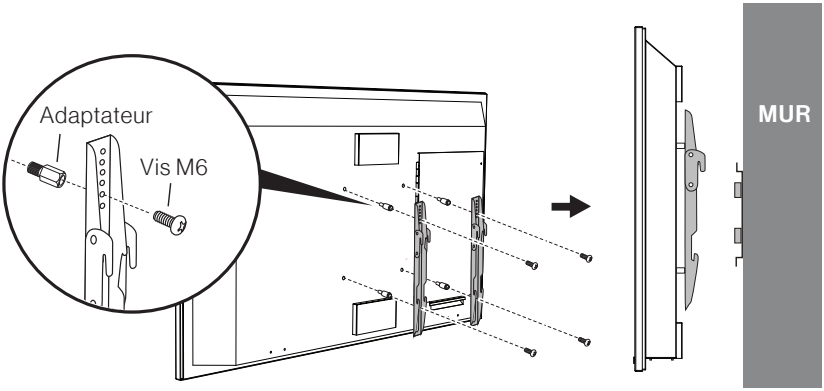

Pour commencer

Français

La fenêtre **Setup Wizard (Assistant de configuration)** apparaît la première fois que vous allumez le téléviseur. Elle vous aidera à configurer le téléviseur et à rechercher les chaînes disponibles.

IMPORTANT : Assurez-vous que la connexion de l'antenne ou du système de télévision par câble est établie.

1. Appuyez sur la touche **POWER** du panneau de commande du téléviseur ou ⏻ de la télécommande pour démarrer le téléviseur. La fenêtre **Setup Wizard (Assistant de configuration)** apparaît à l'écran.
   REMARQUE : Cela peut prendre quelques secondes avant que la fenêtre **Setup Wizard (Assistant de configuration)** apparaisse à l'écran.
2. Utilisez ▲ / ▼ / ◀ / ▶ pour naviguer et sélectionner les paramètres souhaités.

Setup Wizard (Assistant de configuration)	
Menu Language (Langue du menu)	Utilisez ▲ ou ▼ pour mettre en surbrillance **Menu Language (Langue du menu)**, puis appuyez sur ◀ ou ▶ afin de sélectionner **English (anglais)**, **French (français)** ou **Spanish (espagnol)**.
Air/Cable (Air/Câble)	Utilisez ▲ ou ▼ pour mettre en surbrillance **Air/Cable (Air/Câble)**, puis appuyez sur ◀ ou ▶ puis appuyez sur **Air** ou **Cable**.
Cable System (Système de câble)	Utilisez ▲ ou ▼ pour mettre en surbrillance **Cable System (Système de câble)**, puis appuyez sur ◀ ou ▶ afin de sélectionner **Auto**, **STD**, **IRC** ou **HRC**. **REMARQUE :** Réglable uniquement lorsque le mode « **Air/Cable** » est réglé sur « **Cable** ».
Auto Scan (Balayage automatique)	Utilisez ▲ ou ▼ pour mettre en surbrillance **Auto Scan (Balayage automatique)**, puis appuyez sur **OK** ou ▶ afin de lancer le balayage de toutes les chaînes disponibles dans votre région.

REMARQUE : Vous pouvez appuyer sur **MENU** à tout moment de sortir du menu.

Réglages du téléviseur

Paramètres de configuration

1. Appuyez sur la touche **MENU**, la fenêtre de configuration apparaît à l'écran.
2. Utilisez ◀ ou ▶ pour mettre en surbrillance le mode **Setup** (Configuration).
3. Utilisez ▲ ou ▼ pour mettre en surbrillance l'élément que vous souhaitez réinitialiser, puis appuyez sur ◀ ou sur ▶ pour sélectionner les paramètres.
4. Appuyez sur **MENU** pour revenir au menu précédent ou appuyez sur **EXIT (QUITTER)** à tout moment pour quitter le réglage.

Menu de configuration

Menu Language (Langue du menu)	Sélection de la langue du menu	Appuyez sur ◀ ou ▶ pour sélectionner **English (anglais)**, **Français**, **Español (espagnol)**ou **Deutsch (allemand)**.	
Transparency (Transparence)	Contrôle de la transparence du menu	Appuyez sur ◀ ou sur ▶ pour sélectionner **Off/On (Désactivé/Activé)**.	
Zoom Mode (Mode Zoom)	Réglage de la proportion de l'image	Appuyez sur ◀ ou ▶ pour sélectionner **Zoom, Normal, Cinema (Cinéma)** ou **Wide (Large)**. * La sélection du **Zoom Mode (Mode Zoom)** peut varier d'un modèle à l'autre.	
Noise Reduction (Réduction du bruit)	Réduction de la granulation de l'image	Appuyez sur ◀ ou ▶ pour sélectionner **Off (Désactivé), Weak (Faible), Middle (Moyen)** ou **Strong (Élevé)**.	
Advanced (Avancé)	Contrôle des paramètres de l'ordinateur.	* Uniquement disponible lorsqu'un ordinateur est connecté.	
Source Label (Étiquette de la source)	Autorisation d'étiqueter la source d'entrée	**TV**	Appuyez sur ◀ ou ▶ pour sélectionner **Custom (Personnalisé), Default (Par défaut), Antenna (Antenne), Cable (Câble), Satellite, DTV, DVD, Blu-ray, HD-DVD, XBOX, Wii, PS3, Game (Jeu), Computer (Ordinateur), VCR (Magnétoscope)** ou **DV**. * La sélection de **Source Label (Étiquette de la source)** peut varier d'un modèle à l'autre.
		AV	
		YPBPR	
		HDMI1	
		HDMI2	
		HDMI3	
		PC	
		USB	

Réglages du téléviseur

Menu de configuration

Closed Caption (Sous-titrage)	Réglage des fonctions de sous-titrage	**CC Mode (Mode sous-titrage)**	Appuyez sur ◀ ou ▶ pour sélectionner **Off (Désactivé), On (Activé)** ou **CC On Mute (Activer le sous-titrage en sourdine)**.	
		Basic Selection (Sélection de base)	Appuyez sur ◀ ou ▶ pour sélectionner **CC1, CC2, CC3, CC4, Texte 1, Texte 2, Texte 3** ou **Texte 4**.	
		Advanced (Avancé)	Appuyez sur ◀ o ▶ pour sélectionner **Service 1, Service 2, Service 3, Service 4, Service 5** ou **Service 6**.	
		Option Appuyez sur ◀ ou ▶ pour accéder à un sous-menu permettant de personnaliser les polices, les couleurs et l'opacité du texte.	**Mode**	Appuyez sur ◀ ou ▶ pour sélectionner **Default (Par défaut)** ou **Custom (Personnalisé)**.
			Font Style (Style de police)	Appuyez sur ◀ ou ▶ pour sélectionner **Default, Font 0, Font 1, Font 2, Font 3, Font 4, Font 5, Font 6 ou Font 7 (Par défaut, Polices 0** à **7)**.
			Font Size (Taille de police)	Appuyez sur ◀ ou ▶ pour sélectionner **Default (Par défaut), Normal, Large** ou **Small (Petit)**.
			Font Edge Style (Style de bordure de la police)	Appuyez sur ◀ ou ▶ pour sélectionner **Default, None, Raised, Depressed, Uniform, Left Shadow ou Right Shadow (Par défaut, Aucun, Surélevé, Enfoncé, Uniforme, Ombre gauche** ou **Ombre droite)**.
			Font Edge Color (Couleur de la bordure de la police)	Appuyez sur ◀ ou ▶ pour sélectionner **Default (Par défaut), Black (Noir), Red (Rouge), Green (Vert), Blue (Bleu), Yellow (Jaune), Magenta** ou **Cyan**.
			FG Color (Couleur du premier-plan)	Appuyez sur ◀ ou ▶ pour sélectionner **Default (Par défaut), White (Blanc), Red (Rouge), Green (Vert), Blue (Bleu), Yellow (Jaune), Magenta** ou **Cyan**.
			BG Color (Couleur de l'arrière-plan)	Appuyez sur ◀ ou ▶ pour sélectionner **Default (Par défaut), Cyan, Magenta, Yellow (Jaune), Blue (Bleu), Green (Vert), Red (Rouge)** ou **Black (Noir)**.
			FG Opacity (Opacité du premier-plan)	Appuyez sur ◀ ou ▶ pour sélectionner **Default, Solid, Flashing, Translucent ou Transparency (Par défaut, Solide, Clignotant, Translucide** ou **Transparence)**.
			BG Opacity (Opacité de l'arrière-plan)	Appuyez sur ◀ ou ▶ pour sélectionner **Default, Solid, Flashing, Translucent ou Transparency (Par défaut, Solide, Clignotant, Translucide** ou **Transparence)**.
DLC	Réglage du contraste de l'image.	Appuyez sur ◀ ou ▶ pour sélectionner **Off (Désactivé)** ou **On (Activé)**.		
Setup Wizard (Assistant de configuration)	Démarrage de l'assistant de configuration.	Appuyez sur ◀ ou ▶ pour accéder au menu de l'assistant de configuration.		

Réglages du téléviseur

Menu de configuration

HDMI CEC	Appuyez sur ▶ pour accéder au sous-menu, puis appuyez sur ◀ ou ▶ pour sélectionner **Off (Désactivé) ou On (Activé)** pour le **HDMI CEC**. Lorsque vous sélectionnez **On (Activé)**, le sous-menu dans la colonne de droite sera disponible pour la configuration.	**Auto Standby (Mise en veille automatique)**	Appuyez sur ◀ ou sur ▶ pour sélectionner **Off/On (Désactivé/Activé)**. En mode **On (Activé)**, le téléviseur s'éteint lorsqu'il ne reçoit aucun signal pendant plusieurs minutes.
		Auto TV On (Auto TV activé)	Appuyez sur ◀ ou sur ▶ pour sélectionner **Off/On (Désactivé/Activé)**. En mode **On (Activé)**, le téléviseur s'allume automatiquement lorsque l'appareil CEC connecté est allumé.
		HDMI ARC	Appuyez sur ◀ ou sur ▶ pour sélectionner **Off/On (Désactivé/Activé)**. **Activez** la fonction HDMI ARC si vous souhaitez activer la fonction ARC avec un système de cinéma maison 5.1/7.1 connecté.
		Device control (Contrôle de périphérique)	Appuyez sur ◀ ou sur ▶ pour sélectionner **Off/On (Désactivé/Activé)**. En mode **On (Activé)**, cela permet à un appareil CEC connecté d'être contrôlé par la télécommande du téléviseur.
		Device list (Liste des périphériques)	Appuyez sur ▶ pour afficher une liste des périphériques HDMI CEC qui sont actuellement connectés au téléviseur.
EDID Switch (Commutateur EDID)	Sélection de la version EDID.	Appuyez sur ◀ ou ▶ pour sélectionne **Auto, EDID 1.4** ou **EDID 2.0**.	
Restore Default (Rétablir par défaut)	Réinitialisation des réglages d'usine par défaut.	Appuyez sur ◀ ou ▶ pour sélectionner **Yes (Oui)** ou **No (Non)**.	
REMARQUE : La fonction **HDMI CEC** n'est disponible que lors de la connexion à un périphérique **CEC**.			

Français

Réglages du téléviseur

Réglages de l'image

1. Appuyez sur la touche **MENU**, la fenêtre de configuration apparaît à l'écran.
2. Utilisez ◀ ou ▶ pour mettre en surbrillance le mode **Picture (Image)**.
3. Utilisez ▲ ou ▼ pour mettre en surbrillance l'élément que vous souhaitez réinitialiser, puis appuyez sur ◀ ou sur ▶ pour sélectionner les paramètres.
4. Appuyez sur **MENU** pour revenir au menu précédent ou appuyez sur **EXIT (QUITTER)** à tout moment pour quitter le réglage.

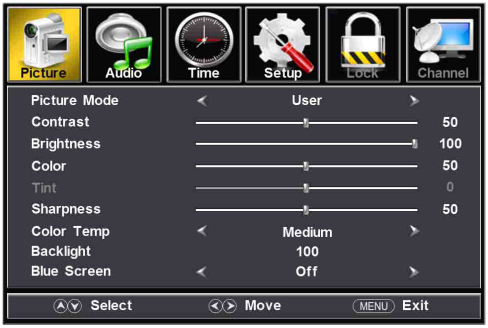

Menu Image		
Picture Mode (Mode Image)	Sélection du mode d'affichage	Appuyez sur ◀ ou ▶ pour sélectionner **User / Standard / Dynamic / Mild (Utilisateur/Standard / Dynamique / Atténué)**.
Contrast (Contraste)	Contrôle du niveau de contraste de l'image	Appuyez sur ◀ ou ▶ pour augmenter ou diminuer l'intensité du contraste. * Réglable uniquement après avoir réglé le « **Picture Mode (Mode Image)** » en mode « **User (Utilisateur)** »
Brightness (Luminosité)	Contrôle du niveau de luminosité de l'image	Appuyez sur ◀ ou ▶ pour augmenter ou diminuer la luminosité globale. * Réglable uniquement après avoir réglé le « **Picture Mode (Mode Image)** » en mode « **User (Utilisateur)** »
Color (Couleur)	Contrôle du niveau de couleur de l'image	Appuyez sur ◀ ou ▶ pour augmenter ou diminuer l'intensité des couleurs. * Réglable uniquement après avoir réglé le « **Picture Mode (Mode Image)** » en mode « **User (Utilisateur)** »
Tint (Teinte)	Contrôle de la teinte de l'image	Appuyez sur ◀ ou ▶ pour ajuster les couleurs vers le vert ou le rouge. * Réglable uniquement lorsque le signal NTSC est utilisé
Sharpness (Netteté)	Contrôle du niveau de netteté de l'image	Appuyez sur ◀ ou ▶ pour adoucir ou accentuer les bords de l'image. * Réglable uniquement après avoir réglé le « **Picture Mode (Mode Image)** » en mode « **User (Utilisateur)** »

Réglages du téléviseur

Menu Image			
Color Temp (Température de couleur)	Sélection du mode de couleur.	Appuyez sur ◀ ou ▶ pour sélectionner **Medium (Moyen) / Warm (Chaud) / Cool (Froid)**.	
Blue Screen (Écran bleu)	Si cette option est **Activée**, l'écran devient bleu en l'absence d'entrée de signal.	Appuyez sur ◀ ou ▶ pour **Activer** ou **Désactiver**.	
Advanced Setting (Paramètres avancés)	Appuyez sur ▶ pour accéder au sous-menu permettant de définir les fonctions dans la colonne de droite.	**Aspect Ratio (Format d'image)**	Appuyez sur ◀ ou ▶ pour sélectionner **Wide / Normal / Cinema / Zoom (Large / Normal / Cinéma / Zoom).**
		Noise Reduction (Réduction du bruit)	Appuyez sur ◀ ou ▶ pour sélectionner **Off (Désactivé) / Weak (Faible) / Middle (Moyen) / Strong (Élevé)**.
		Dynamic Contrast (Contraste dynamique)	Appuyez sur ◀ ou ▶ pour **Activer** ou **Désactiver**.
		HDMI mode (Mode HDMI)	Appuyez sur ◀ ou ▶ pour définir en tant que **Vidéo**.
		Auto Brightness (Luminosité automatique)	Appuyez sur ◀ ou ▶ pour **Activer** ou **Désactiver**.

Réglages du téléviseur

Réglages audio

1. Appuyez sur la touche **MENU**, la fenêtre de configuration apparaît à l'écran.
2. Utilisez ◀ ou ▶ pour mettre en surbrillance le mode **Audio**.
3. Utilisez ▲ ou ▼ pour mettre en surbrillance l'élément que vous souhaitez réinitialiser, puis appuyez sur ◀ ou sur ▶ pour sélectionner les paramètres.
4. Appuyez sur **MENU** pour revenir au menu précédent ou appuyez sur **EXIT (QUITTER)** à tout moment pour quitter le réglage.

Pour le mode de télévision numérique

Pour le mode de télévision analogique

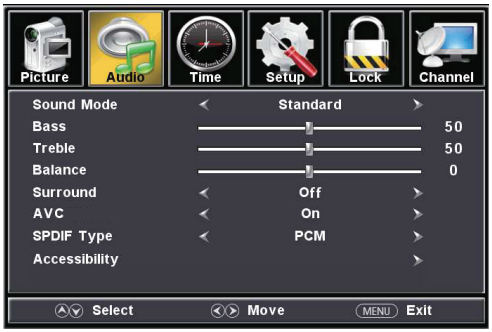

Réglages du téléviseur

Menu audio

Sound Mode (Mode de son)	Sélection du mode de son			Appuyez sur ◀ ou ▶ pour sélectionner le mode **Standard / Music / Movie / Sport / User (Standard / Musique / Film / Sport / Utilisateur)**. **Standard** : Produit un son équilibré dans tous les environnements. **Music (Musique)** : Conserve le son original clair et dynamique comme lors d'un concert. **Movie (Film)** : Améliore les aigus et les basses pour une expérience sonore ambiophonique riche. **Sport** : Reproduit un son réaliste tel que celui-ci dans un stade. **User (Utilisateur)** : Permet la personnalisation du réglage audio.
Bass (Basses)	Contrôle le niveau des basses			Appuyez sur ◀ ou ▶ pour augmenter ou diminuer l'intensité des basses fréquences.
Treble (Aigus)	Contrôle le niveau des aigus			Appuyez sur ◀ ou ▶ pour augmenter ou diminuer l'intensité des hautes fréquences.
Balance (Équilibre)	Contrôle le niveau d'équilibre			Appuyez sur ◀ ou ▶ pour régler le niveau désiré entre 0 et 100.
Surround (Ambiophonie)	Contrôle de la fonction ambiophonique			Appuyez sur ◀ ou ▶ pour **Activer** ou **Désactiver**.
AVC	(Contrôle du volume automatique) Contrôle la puissance de sortie maximale			Appuyez sur ◀ ou ▶ pour **Activer** ou **Désactiver**.
SPDIF Type (Type de SPDIF)	Sélectionne le mode de son SPDIF			Appuyez sur ◀ ou ▶ pour sélectionner **Off (Désactivé) / RAW / PCM**.
Audio Languages (Langues audio)	Sélection de la langue du menu			Appuyez sur ◀ ou ▶ pour sélectionner **English (anglais) / Français / Español (espagnol)**. * Uniquement disponible sur une chaîne de télévision numérique
MTS	Sélection du mode de son			Appuyez sur ◀ ou ▶ pour sélectionner **Stéréo / SAP / Mono**. * Uniquement disponible sur une chaîne de télévision analogique
Accessibility (Accessibilité)	Contrôle les fonctions du guide vocal	**Voice Guide (Guide vocal)**	**Voice Guide (Guide vocal)**	Appuyez sur ◀, ▶ ou **Entrer** pour accéder aux réglages du sous-menu. Appuyez sur ◀ ou ▶ pour **Activer** ou **Désactiver**. Lorsque le guide vocal est **Activé**, l'OSD lit les messages vocaux une fois que vous utilisez le téléviseur.
			Volume	Appuyez sur ◀ ou ▶ pour sélectionner **Weak (Faible) / Middle (Moyen) / Strong (Élevé)** pour changer le volume. * Disponible uniquement lorsque le Voice Guide (Guide vocal) a été **activé**
			Speed (Vitesse)	Appuyez sur ◀ ou ▶ pour sélectionner **Weak (Faible) / Middle (Moyen) / Strong (Élevé)** pour changer la vitesse de la voix. * Disponible uniquement lorsque le Voice Guide (Guide vocal) a été **activé**
			Pitch (Tonalité)	Appuyez sur ◀ ou ▶ pour sélectionner **Weak (Faible) / Middle (Moyen) / Strong (Élevé)** pour changer la tonalité de la voix. * Disponible uniquement lorsque le Voice Guide (Guide vocal) a été **activé**
		Video Description (Description de la vidéo)		Appuyez sur ◀ ou ▶ pour **Activer** ou **Désactiver**. Lorsque le paramètre est **activé,** la fonction de description vidéo est activée et le texte du commentaire vidéo s'affiche.

Réglages du téléviseur

Réglages de l'heure

1. Appuyez sur la touche **MENU**, la fenêtre de configuration apparaît à l'écran.
2. Utilisez ◀ ou ▶ pour mettre en surbrillance le mode **Time (Heure)**.
3. Utilisez ▲ ou ▼ pour mettre en surbrillance l'élément que vous souhaitez réinitialiser, puis appuyez sur ◀ ou sur ▶ pour sélectionner les paramètres.
4. Appuyez sur **MENU** pour revenir au menu précédent ou appuyez sur **EXIT (QUITTER)** à tout moment pour quitter le réglage.

Menu Heure		
Sleep Timer (Minuterie de mise en veille)	Réglage du compte à rebours avant l'arrêt automatique du téléviseur	Appuyez sur ◀ ou ▶ pour sélectionner **Off (Désactivé), 5min, 10min, 15min, 30min, 45min, 60min, 90min, 120min, 180min** ou **240min**.
Time Zone (Fuseau horaire)	Réglage du fuseau horaire	Appuyez sur ◀ ou ▶ pour sélectionner **Pacific (Pacifique), Alaska, Hawaii, Atlantic (Atlantique), Eastern (Est), Central** ou **Mountain (Rocheuses)**
Daylight Saving Time (Heure d'été)	Activer/désactiver l'heure d'été	Appuyez sur ◀ ou ▶ pour **Activer** ou **Désactiver**. * Réglable uniquement sur les chaînes de télévision numériques
Time Format (Format de l'heure)	Sélection du format d'affichage de l'heure	Appuyez sur ◀ ou ▶ pour définir le forma à **12 heures** ou à **24 heures**. * Réglable uniquement sur les chaînes de télévision numériques
Auto Clock (Horloge automatique)	Réglage automatique de l'heure	Appuyez sur ◀ ou ▶ pour **Activer** ou **Désactiver**. * Réglable uniquement sur les chaînes de télévision numériques
Clock (Horloge)	Lorsque l'horloge automatique est **désactivée**, vous pouvez régler l'heure manuellement. L'horloge et la date sont automatiquement réglées sur l'heure lorsque le récepteur capte une chaîne diffusée. * Réglable uniquement sur les chaînes de télévision numériques	

Réglage du téléviseur

Paramètres de verrouillage

1. Appuyez sur la touche **MENU**, la fenêtre de configuration apparaît à l'écran.
2. Utilisez ◀ ou ▶ pour mettre en surbrillance le mode **Lock (Verrouillage)**.
3. Utilisez ▲ ou ▼ pour mettre en surbrillance « **Enter Password (Saisir le mot de passe)** » et saisissez « **0000** » pour accéder au sous-menu.
4. Utilisez ▲ ou ▼ pour mettre en surbrillance l'élément que vous souhaitez réinitialiser, puis appuyez sur ◀ ou sur ▶ pour sélectionner les paramètres.
5. Appuyez sur **MENU** pour revenir au menu précédent ou appuyez sur **EXIT (QUITTER)** à tout moment pour quitter le réglage.

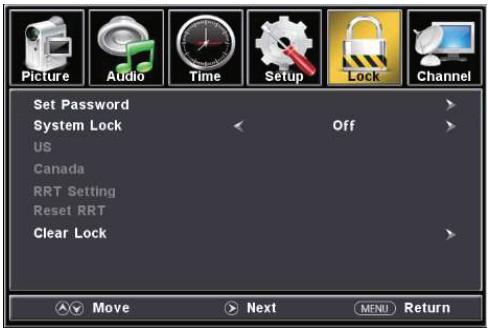

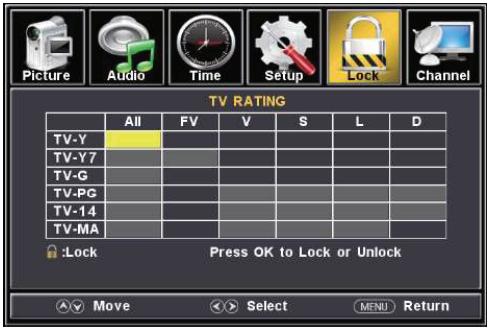

Réglage du téléviseur

Menu Verrouillage

Enter Password (Saisir le mot de passe)	Saisissez le mot de passe pour accéder au menu **Lock (Verrouillage)**.	Utilisez les **touches numériques (0~9)** pour saisir le mot de passe, le menu **Lock (Verrouillage)** sera affiché. * Le mot de passe par défaut est 0000. * Si vous avez oublié votre mot de passe, utilisez 8888 pour accéder à tous les menus verrouillés.	
Set Password (Configuration du mot de passe)	Modification du mot de passe de l'utilisateur.	**Set Password (Configuration du mot de passe)**	Utilisez les **touches numériques (0-9)** pour saisir un nouveau mot de passe.
		Confirm Password (Confirmation du mot de passe)	Répétez le mot de passe pour le confirmer.
System Lock (Verrouillage du système)	Modification des contrôles parentaux.	Appuyez sur ◀ ou ▶ pour **Activer** ou **Désactiver**.	
US (États-Unis)	Établit des contrôles parentaux basés sur le système de classification américain. * Disponible uniquement lorsque le **System Lock (Verrouillage du système)** est **Activé**.	**TV**	Appuyez sur ▶ pour accéder au menu des Classifications TV et utilisez ▲ / ▼ / ◀ / ▶ pour sélectionner votre préférence de classification TV. (voir les tableaux suivants concernant l'**âge** et le **genre**).
		MPAA	Appuyez sur les touches ◀ / ▶ pour sélectionner votre préférence de classification des films en fonction du **Système de classification américain**.
Canada	Établit des contrôles parentaux basés sur le système de classification canadien. * Disponible uniquement lorsque le **System Lock (Verrouillage du système)** est **Activé**.	**Canada Anglais**	Utilisez les touches ◀ / ▶ pour sélectionner votre préférence de classification en fonction du **Système de classification canadien (anglais)**.
		Canada Français	Utilisez les touches ◀ / ▶ pour sélectionner votre préférence de classification en fonction du **Système de classification canadien (français)**.
Réglage RRT	Non réglable par l'utilisateur.		
Réinitialisation RRT	Réinitialisation des paramètres RRT par défaut.	Appuyez sur **OK** ou ▶ pour accéder au sous-menu, puis appuyez sur ◀ ou ▶ pour sélectionner **Yes (Oui)** ou **No (Non)**.	
Clear Lock (Désactivation du verrouillage)	Réinitialisation des paramètres par défaut de la puce antiviolence et désactivation du verrouillage.	Appuyez sur **OK** ou ▶ pour accéder au sous-menu, puis appuyez sur ◀ ou ▶ pour sélectionner **Yes (Oui)** ou **No (Non)**.	

Réglages du téléviseur

Âge	
TV-Y	Tous les enfants
TV-Y7	Convient aux 7 ans et plus
TV-G	Grand public
TV-PG	Accord parental
TV-14	Convient aux 14 ans et plus
TV-MA	Convient aux 17 ans et plus

Genre	
TOUS	Tous
FV	Violence fictive
V	Violence
S	Sexe
L	Langage
D	Dialogue

Système américain de classification	
N/A	Tout âge
G	Grand public
PG	Accord parental
PG-13	Guide parental avant l'âge de 13 ans
R	Guide parental avant l'âge de 17 ans
NC-17	Convient aux 17 ans et plus
X	Adultes uniquement

Système canadien de classification (anglais)	
E	Exemption (Tous âges)
C	Convient aux enfants âgés entre 0 et 7 ans
C8+	Convient aux enfants âgés de plus de 8 ans
G	Grand public
PG	Accord parental
14+	Convient aux téléspectateurs âgés de plus de 14 ans
18+	Convient aux adultes âgés de plus de 18 ans

Système canadien de classification (français)	
E	Exemption (Tous âges)
G	Grand public
8 ans+	Convient aux enfants âgés de plus de 8 ans
13 ans+	Convient aux enfants âgés de plus de 13 ans
16 ans+	Convient aux téléspectateurs âgés de plus de 16 ans
18 ans+	Convient aux adultes âgés de plus de 18 ans

Réglages du téléviseur

Réglage des chaînes

1. Appuyez sur la touche **MENU**, la fenêtre de configuration apparaît à l'écran.
2. Utilisez la touche ▲ ou ▼ pour mettre en surbrillance le mode **Channel (Chaîne)**.
3. Utilisez ▲ ou ▼ pour mettre en surbrillance l'élément que vous souhaitez réinitialiser, puis appuyez sur ◀ ou ▶ pour sélectionner les paramètres.
4. Appuyez sur **OK** pour confirmer vos sélections ou les paramètres et accéder aux sous-menus.
5. Appuyez sur **MENU** pour revenir au menu précédent ou appuyez sur **EXIT (QUITTER)** à tout moment pour quitter le réglage.

Remarque : Pour les utilisateurs du câble ou du satellite équipés d'un décodeur, il n'est pas nécessaire de lancer le balayage automatique des chaînes. Connectez votre décodeur câble ou satellite à l'une des entrées disponibles du téléviseur.

Réglages du téléviseur

Menu Chaîne

Air/Cable (Air/ Câble)	Réglage du type de réception.	Appuyez sur ◀ ou sur ▶ pour sélectionner **Air** ou **Câble.** • Sélectionnez **Air** lorsque le téléviseur est connecté à une antenne intérieure/ extérieure. • Sélectionnez **Câble** si vous êtes abonné à un service de télévision payante SANS décodeur.	
Auto Scan (Balayage automatique)	Appuyez sur ▶ ou **OK** pour accéder au sous-menu.	**Cable System (Système de câble)**	Appuyez sur ◀ ou ▶ pour sélectionner **Auto, STD, IRC** ou **HRC**. (Disponible uniquement lorsque vous sélectionnez **Câble** en tant que type de réception.)
		Start to Scan (Lancer le balayage)	Appuyez sur ▶ ou **OK** pour lancer le balayage des chaînes disponibles.
Favorite (Favoris)	Ajouter ou supprimer une chaîne dans la liste des favoris.	Appuyez sur ▲ ou ▼ pour sélectionner une chaîne, puis appuyez sur ▶ ou **OK** pour ajouter ou supprimer la chaîne dans la liste des favoris.	
Show/Hide (Afficher/ Masquer)	Affichage ou désactivation des chaînes disponibles déjà enregistrées.	Appuyez sur ▲ ou ▼ pour sélectionner une chaîne, puis appuyez sur ▶ ou **OK** pour l'afficher ou la masquer	
Channel No. (Numéro de chaîne)	Sélectionnez un numéro de chaîne à étiqueter.	Appuyez sur ◀ ou sur ▶ pour sélectionner une chaîne.	
Channel Label (Étiquette de la chaîne)	Autorisation de l'étiquetage personnalisé pour nommer ou renommer une chaîne.	Appuyez sur ▲ ou ▼ pour sélectionner chaque lettre, chiffre ou caractère. Appuyez sur ◀ ou ▶ pour passer à l'espace suivant. (7 caractères au maximum)	
DTV Signal (Signal de télévision numérique)	Affiche dynamiquement l'état du signal de télévision numérique.		

Réglages du téléviseur

Paramètres de l'ordinateur

Le menu Ordinateur n'est accessible que lorsqu'un ordinateur est connecté au téléviseur via la connexion VGA. Appuyez sur la touche **Source** pour sélectionner **VGA** en tant que source d'entrée.

1. Appuyez sur la touche **MENU**, la fenêtre de configuration apparaît à l'écran.
2. Utilisez ◀ ou ▶ pour mettre en surbrillance le mode **Setup (Configuration)**.
3. Utilisez ▲ ou ▼ pour mettre en surbrillance **Advanced (Avancé)**, ensuite appuyez sur **OK** ou ▶ pour accéder au sous-menu.
4. Utilisez ▲ ou ▼ pour mettre en surbrillance l'élément que vous souhaitez réinitialiser, puis appuyez sur ◀ ou sur ▶ pour sélectionner les paramètres.
5. Appuyez sur **MENU** pour revenir au menu précédent ou appuyez sur **EXIT (QUITTER)** à tout moment pour quitter le réglage.

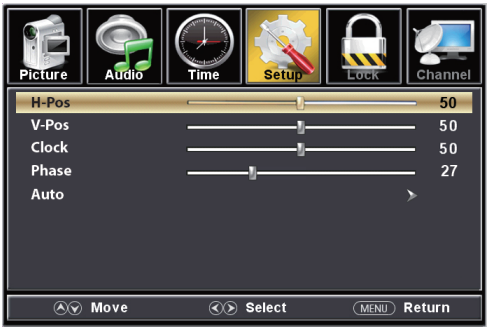

Sous-menu avancé		
H-Pos	Configuration de la position horizontale de l'image du téléviseur.	Appuyez sur ◀ ou sur ▶ pour déplacer l'écran horizontalement.
V-Pos	Configuration de la position verticale de l'image du téléviseur.	Appuyez sur ◀ ou sur ▶ pour déplacer l'écran verticalement.
Clock (Horloge)	Ajustement de l'horloge de pixel (verticalement) pour une image plus claire.	Appuyez sur ◀ ou ▶ pour régler l'horloge de pixel verticalement.
Phase	Ajustement de l'horloge de pixel (horizontalement) pour une image plus claire.	Appuyez sur ◀ ou ▶ pour régler l'horloge de pixel horizontalement.
Auto	Ajuste automatiquement les paramètres de l'ordinateur.	Appuyez sur **OK** ou sur ▶ pour ajuster automatiquement tous les paramètres du PC.

Réglages du téléviseur

MODES D'AFFICHAGE DE L'ÉCRAN D'ORDINATEUR		
Mode	**Résolution**	**Fréquence de rafraîchissement**
VGA	640 x 480	60/75 Hz
VGA	720 x 400	70 Hz
VGA	1366 x 768	60 Hz
SVGA	800 x 600	60/75 Hz
XGA	1024 x 768	60/70/75 Hz
WXGA	1280 x 720	60 Hz
WXGA	1360 x 768	60 Hz
SXGA	1280 x 1024	60 Hz
WXGA+	1440 x 900	60 Hz
WSXGA+	1680 x 1050	60 Hz
FHD	1920 x 1080	60 Hz

Utilisation du lecteur USB

Français

1. Après avoir connecté une clé USB, appuyez sur la touche **SOURCE**, puis sélectionnez **MEDIA**. Appuyez sur **OK** ou ▶ pour accéder.
2. Utilisez la touche ◀ ou ▶ pour sélectionner **Photo** ou **Music**. Appuyez sur **OK** ou ▶ pour accéder.
3. Utilisez ▲ ou ▼ pour parcourir les fichiers ou dossiers de la clé USB.
4. Appuyez sur **MENU** pour revenir au menu précédent ou appuyez sur **EXIT (QUITTER)** à tout moment pour quitter le réglage.

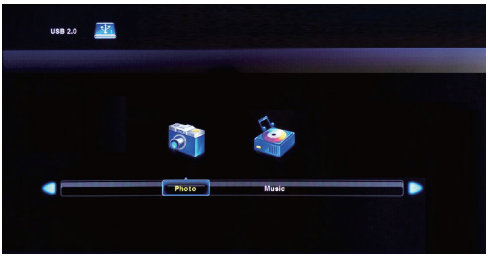

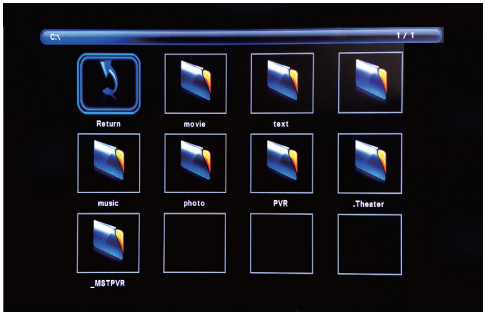

Lorsque vous visualisez des photos, vous avez le choix d'utiliser cet outil pour contrôler le diaporama, écouter de la musique et afficher les informations sur les fichiers.

La visionneuse de photos affiche les fichiers photos au format .jpg.

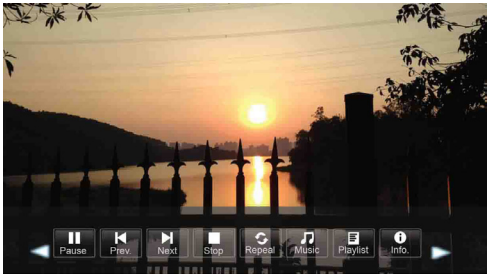

La lecture de la musique s'effectue via ce lecteur de musique, qui fournit les commandes de lecture et les informations relatives au fichier.

Le lecteur de musique lit les fichiers audio au format MP3.

Dépannage

Problème	Solution/Question
Le téléviseur ne fonctionne pas	• Assurez-vous que le cordon d'alimentation est branché. • Essayez une autre prise de courant alternatif. • L'alimentation est interrompue, vérifiez le fusible ou le disjoncteur. • Débranchez l'appareil pendant une heure, puis rebranchez-le.
Image normale, mais sans son	• Vérifiez les réglages du volume. • Son en sourdine? Appuyez sur la touche MUTE. • Essayez une autre chaîne. • Vérifiez les connexions des câbles.
La télécommande ne fonctionne pas	• Assurez-vous que la télécommande est dans la zone de portée sans obstacles. • Vérifiez les piles. • Corrigez le mode de fonctionnement : TV, VCR etc.
Son faible ou inexistant	• En cas de problème avec une chaîne ou la télévision par câble, syntonisez sur une autre chaîne. • Vérifiez les réglages du son (Volume ou Mute (en sourdine)). • Vérifiez les sources d'interférences possibles.
Image déficiente ou inexistante	• En cas de problème avec une chaîne ou la télévision par câble, syntonisez sur une autre chaîne. • Assurez-vous que les chaînes sont mémorisées. • Vérifiez les connexions de l'antenne ou du câble TV, réglez l'antenne. • Vérifiez les sources d'interférences possibles. • Vérifiez les réglages de contrôle de l'image.
Mauvaise réception TV	• Assurez-vous que l'amplificateur d'antenne est allumé pour l'antenne de télévision. • Réglez la position de l'antenne sur un angle de réception du signal plus fort. • Vérifiez que la connexion de l'antenne est bien fixée au téléviseur. • Vérifiez que le boîtier de distribution de l'antenne est alimenté en courant. • Vérifiez si votre câble d'entrée est branché à la bonne prise murale câble ou antenne à l'intérieur du véhicule récréatif. • Assurez-vous que le câble coaxial interne de saut RV est branché au bon port.
Mauvaise réception de la télévision par câble ou par satellite Réception	• Assurez-vous que l'amplificateur d'antenne est éteint pour que le signal puisse être capté. • Vérifiez que le câble d'entrée est correctement branché au boîtier RV. • Assurez-vous que le répartiteur de câble est sous tension. • Vérifiez si le câble d'entrée est connecté au bon câble ou connexion murale satellite à l'intérieur du véhicule récréatif. • Assurez-vous que le câble coaxial interne de saut RV est branché au bon port. • Assurez-vous que l'antenne parabolique n'est pas obstruée.
Le téléviseur s'éteint	• La minuterie de veille est activée. • Alimentation en courant interrompue.
Image en noir et blanc de l'appareil AV connecté	• Vérifiez les connexions vidéo sur le téléviseur et sur l'appareil AV connecté. Assurez-vous que les couleurs correspondent entre les connecteurs et les prises : vert (Y), bleu (Pb/Cb) et rouge (Pr/Cr) pour la connexion des composants et jaune (VIDEO) pour la connexion composite. • Assurez-vous que les câbles vidéo soient bien connectés.

Caractéristiques

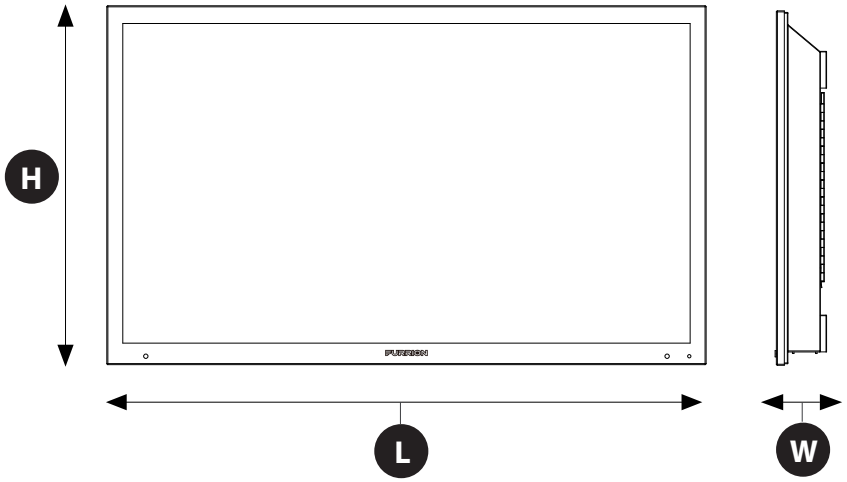

MODÈLE, DIMENSION ET RÉSOLUTION

Modèle du téléviseur	Dimensions sans le support (L x H x l)	Résolution maximale
FDUP43CBR	39 3/4 po x 23 7/8 po x 3 3/4 po (1010 x 605 x 96 mm)	3840 x 2160@60 Hz UHD
FDUF43CBR		
FDUP49CBR	44 11/16 po x 26 13/16 po x 3 7/8 po (1135 x 680 x 98 mm)	
FDUF49CBR		
FDUP55CBR	50 3/16 po x 29 3/4 po x 4 3/16 po (1274 x 756 x 105 mm)	
FDUF55CBR		
FDUP65CBR	59 1/16 po x 34 7/8 po x 3 7/8 po (1499 x 885 x 97 mm)	
FDUF65CBR		

CONNEXIONS D'ENTRÉE ET DE SORTIE

Modèle	L-AUDIO OUT-R	IR Ext	Coaxial Out	L-AUDIO IN-R	Component Video in	Component YP_bP_r Video in	HDMI in	VGA (PC) in	Audio (PC) in	RF in	USB
FDUP43CBR **FDUP49CBR** **FDUP55CBR** **FDUP65CBR** **FDUF43CBR** **FDUF49CBR** **FDUF55CBR** **FDUF65CBR**	1	1	1	1 x Gauche (Blanc) 1 x Droit (Rouge)	1 x Jaune/Vert*	1 x Bleu 1 x Rouge	3	1	1	1	1

Caractéristiques

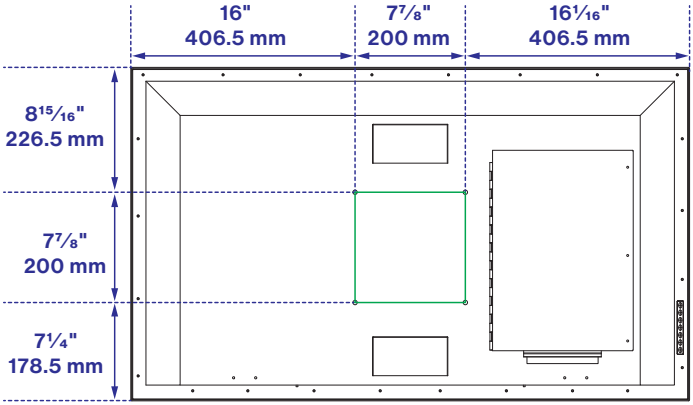

FDUP43CBR, FDUF43CBR

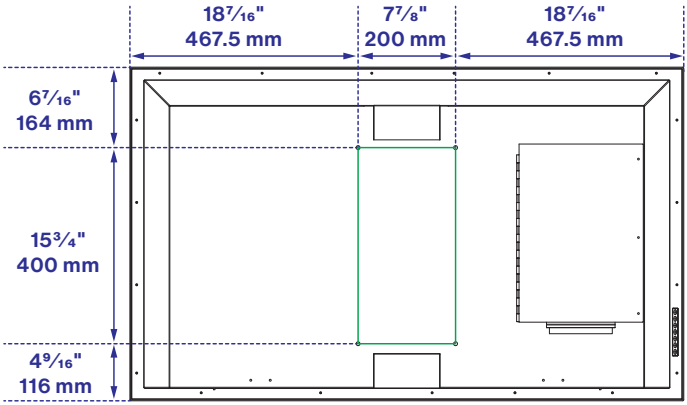

FDUP49CBR, FDUF49CBR

MODÈLE DE MONTAGE VESA				
Modèle	**Largeur en mm**	**Hauteur en mm**	**Vis Taille**	**Quantité**
FDUP43CBR	200	200	M6 * 15 mm	4
FDUF43CBR	200	200		
FDUP49CBR	200	400		
FDUF49CBR	200	400		

Caractéristiques

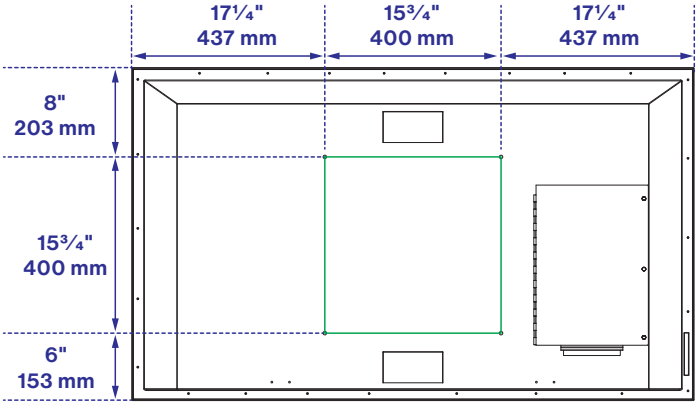

FDUP55CBR, FDUF55CBR

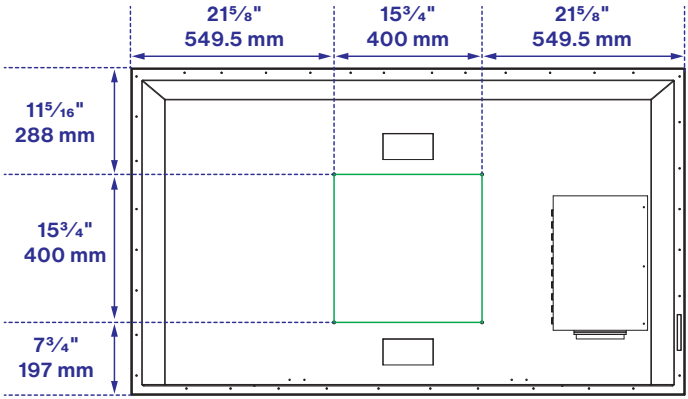

FDUP65CBR, FDUF65CBR

MODÈLE DE MONTAGE VESA				
Modèle	Largeur en mm	Hauteur en mm	Vis Taille	Quantité
FDUP55CBR	400	400	M6 * 15 mm	4
FDUF55CBR	400	400		
FDUP65CBR	400	400		
FDUF65CBR	400	400		

Entretien et nettoyage

Nettoyage du téléviseur

Nettoyez les résidus de saleté et de sel déposés sur l'appareil, en veillant à rincer régulièrement le linge afin d'éviter d'érafler le téléviseur ou la surface de l'écran. Évitez d'utiliser des produits chimiques corrosifs, des produits abrasifs ou des solvants pour nettoyer quelque partie de l'appareil que ce soit.

- **S'il y a de la neige ou de la glace sur la surface du téléviseur**, utilisez une brosse douce et une serviette pour enlever la neige et la glace de l'appareil.
- **Nettoyage de l'écran à DEL :** Débranchez votre téléviseur, puis nettoyez délicatement la surface de l'écran à l'aide d'un linge en micro-fibre, en coton ou en flanelle légèrement imbibé d'eau. (N'utilisez pas de mouchoirs, de chiffons, d'éponges ou de serviettes en papier car ces objets peuvent endommager l'écran et laisser des traces pelucheuses.) Si l'écran à DEL est très sale, vous pouvez mélanger des quantités égales d'alcool isopropylique et d'eau distillée dans un flacon pulvérisateur propre, vaporiser le mélange sur un chiffon (ne vaporisez pas la solution directement sur l'écran) et le nettoyer tout doucement.
- **Lorsque le téléviseur n'est pas utilisé, couvrez-le avec la housse à l'épreuve des intempéries pour téléviseur Furrion.** Le couvercle intégré est conçu pour protéger l'écran à DEL des rayons ultraviolets nocifs du soleil direct, de la pénétration de l'eau et empêche les objets projetés par le vent de rayer la surface du téléviseur. **Pour commander une housse à l'épreuve des intempéries pour téléviseur Furrion**, vous pouvez contacter le détaillant autorisé ou l'acheter sur le site Web Furrion.

Bienvenido

Gracias y felicitaciones por elegir este televisor Furrion Aurora™. Antes de poner en funcionamiento su nuevo electrodoméstico, por favor lea detenidamente estas instrucciones de operación. Este manual de instrucciones contiene información importante sobre el uso seguro, la instalación y el mantenimiento de su electrodoméstico.

El fabricante no acepta responsabilidad por daños que puedan haberse producido por no seguir estas instrucciones.

Si tiene más preguntas sobre nuestros productos, contáctenos en **support@furrion.com**

Declaración de conformidad del proveedor

47 CFR § 2.1077 Información de cumplimiento

Identificador único
Nombre comercial: Furrion
Modelo N.o: FDUP43CBR, FDUP49CBR, FDUF55CBR, FDUP65CBR,
FDUF43CBR, FDUF49CBR, FDUP55CBR, FDUF65CBR

Parte responsable – Información de contacto en EE. UU.
Furrion Innovation Center & Institute of Technology 52567
Independence Ct., Elkhart, IN 46514, USA
Línea gratuita:1-888-354-5792; Correo electrónico: support@furrion.com

Declaración de cumplimiento con la Comisión Federal de Comunicaciones (FCC)
Este dispositivo cumple con el Artículo 15 del Reglamento de la Comisión Federal de Comunicaciones (FCC). Su uso está sujeto a las siguientes dos condiciones: (1) Este dispositivo no debe causar interferencias perjudiciales, y (2) este dispositivo debe aceptar cualquier interferencia que reciba, incluidas las interferencias que puedan causar un funcionamiento no deseado.

Contenido

Bienvenido **78**
Contenido **79**
Advertencias de seguridad **80**
Instrucciones de seguridad importantes 80
Panel de control 85
Resumen de funciones **85**
Panel trasero 86
Conexión 87
Control remoto 89
Antes de usar **91**
Contenido 91
Prepare su control remoto 91
Elija una altura adecuada para su televisor 92
Gestión del cableado 92
Instalación en la pared 94
Cómo empezar **96**
Ajustes del televisor **97**
Ajustes de configuración 97
Ajustes de imagen 100
Ajustes de audio 102
Ajustes de hora 104
Ajustes de bloqueo 105
Ajustes de canales 108
Ajustes de PC 109
Uso de dispositivos USB **111**
Resolución de problemas **112**
Especificaciones **113**
Cuidado y limpieza **116**

Advertencias de seguridad

PRECAUCIÓN

RIESGO DE DESCARGA ELÉCTRICA
NO ABRIR

PRECAUCIÓN: PARA REDUCIR EL RIESGO DE DESCARGA ELÉCTRICA, NO QUITE LA TAPA (O LA PARTE POSTERIOR). EL INTERIOR NO CONTIENE PIEZAS QUE EL USUARIO PUEDA REPARAR. CUALQUIER REPARACIÓN NECESARIA DEBERÁ SER REALIZADA POR PERSONAL DE SERVICIO CALIFICADO.

ADVERTENCIA: PARA REDUCIR EL RIESGO DE INCENDIO O DESCARGA ELÉCTRICA, NO EXPONGA EL PRODUCTO A LA LLUVIA O LA HUMEDAD.

Este “rayo” indica que dentro de su unidad hay material sin aislar que podría provocar una descarga eléctrica. Por la seguridad de todos en su hogar, no quite la tapa del producto.

El “signo de exclamación” llama la atención hacia características de los documentos adjuntos que tienen como fin evitar problemas de uso y de mantenimiento.

Instrucciones de seguridad importantes

1. Lea todas estas instrucciones.
2. Guarde estas instrucciones.
3. Preste atención a todas las advertencias.
4. Siga todas las instrucciones.
5. Limpie usando solo un paño seco.
6. No obstruya ninguna de las aberturas de ventilación. Instale el producto según las instrucciones del fabricante.
7. No instalar cerca de fuentes de calor como radiadores, rejillas de calefacción, estufas u otros aparatos (incluidos los amplificadores) que produzcan calor.
8. No instale este televisor cerca de un motor o transformador, donde se generen campos magnéticos fuertes. Las imágenes del televisor se distorsionarán y los colores se volverán irregulares.
9. No anule la función de seguridad de un enchufe polarizado o con conexión a tierra. Un enchufe polarizado tiene dos clavijas, una de ellas más ancha que la otra. Un enchufe con conexión a tierra tiene tres clavijas. La clavija ancha o la tercera clavija sirven como protección de seguridad. Si el enchufe incluido con entra en su toma de corriente, solicite a un electricista que cambie la toma por una adecuada.
10. Proteja el cable de alimentación, evitando que caminen sobre él o que lo aprieten, particularmente en los enchufes, tomas de corriente y el punto donde sale del aparato.
11. Use solo accesorios especificados por el fabricante.
12. No coloque el producto sobre soportes, carritos, trípodes, mesas o lugares inestables. Colocar el producto en un lugar inestable puede provocar que éste se caiga, lo cual podría causar lesiones graves, así como también daños al producto.
13. Use solo con carritos, soportes, trípodes, bases o mesas especificadas por el fabricante o comercializadas junto con el aparato. Al usar un carrito, tenga cuidado al moverlo o al mover el aparato, para así evitar lesiones que pudieran ocasionar su volcado.
14. Desenchufe el aparato durante tormentas eléctricas o cuando no lo vaya a usar por periodos prolongados.
15. No toque este aparato o la antena durante una tormenta eléctrica o si están cayendo rayos.

16. Cualquier reparación necesaria deberá realizarla personal de servicio calificado. Será necesario reparar el aparato cuando este se haya dañado de cualquier forma, ya sea si se dañó el cable de alimentación o el enchufe, si ha caído líquido sobre el aparato o han caído objetos dentro del mismo, o bien cuando el aparato haya estado expuesto a la lluvia o a la humedad, si no funciona normalmente o si se ha caído.
17. Las fuentes de llamas abiertas, como velas, no deben colocarse sobre el aparato.
18. No sobrecargue las tomas de corriente, alargadores o receptáculos de varias tomas, ya que esto podría provocar un riesgo de incendio o de descarga eléctrica.
19. El cable de energía debe colocarse adecuadamente para evitar que la gente lo pise y que otros objetos se apoyen sobre él. Revise los cables, los enchufes y el producto.
20. Jamás introduzca objetos de ningún tipo por las aberturas de este producto, ya que podría tocar piezas que harían cortocircuito o puntos con voltajes peligrosos, lo cual podría causar un incendio o una descarga eléctrica.
21. Si conecta una antena externa al televisor, asegúrese de que el sistema de la antena esté conectado a tierra, para así proteger al producto contra sobrecargas y acumulación de estática. La Sección 810 del Código Eléctrico Nacional proporciona información sobre la correcta conexión a tierra del mástil y de su estructura de soporte, la conexión a tierra del cable de entrada hacia la unidad de descarga de la antena, el tamaño de los conductores a tierra, la ubicación de la unidad de descarga de la antena, las conexiones a los electrodos a tierra y los requisitos de dichos electrodos.
22. Una antena exterior no debe colocarse cerca líneas eléctricas aéreas u otros circuitos de energía o de luz eléctrica, ni tampoco donde pueda caer hacia tales cables o circuitos. Al instalar un sistema de antena exterior, se debe tener extremo cuidado de no tocar tales cables de energía ni circuitos, ya que el contacto con ellos podría ser mortal.

EJEMPLO DE CONEXIÓN A TIERRA DE UNA ANTENA CONFORME AL CÓDIGO ELÉCTRICO NACIONAL

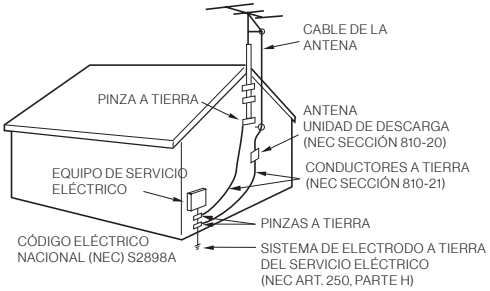

23. NOTA PARA EL INSTALADOR DEL TELEVISOR/CABLE: Este recordatorio se entrega al instalador del sistema de CATV en relación al Artículo 820-40 del Código Eléctrico Nacional (EE. UU.). El código entrega pautas para un cableado a tierra adecuado, en particular, especificando que éste se debe conectar al sistema a tierra del edificio lo más cercano posible al punto de entrada del cable.
24. Cuando sea necesario cambiar piezas, asegúrese de que el técnico de servicio use las piezas de repuesto especificadas por el fabricante, o que use piezas de las mismas características que las originales. Los cambios no autorizados pueden provocar incendios, descargas eléctricas u otros peligros.
25. Al completar cualquier trabajo de reparación a esta unidad, pida al técnico de servicio que realice las verificaciones de seguridad necesarias para asegurarse de que el producto está en condiciones operativas óptimas.

Advertencias de seguridad

26. Al conectar el producto a otro equipo, apáguelo y desconéctelo de la toma de corriente. No seguir esta instrucción podría provocar una descarga eléctrica o lesiones personales graves. Lea el manual del propietario del otro equipo atentamente y siga las instrucciones al realizar las conexiones.
27. La toma de corriente debe instalarse cerca de la unidad y ser de fácil acceso.
28. Cuando se utilice el enchufe principal como medio de desconexión, dicho medio de desconexión debe poder alcanzarse de forma rápida.
29. Jamás quite la tapa posterior del televisor, ya que esto podría exponerlo a voltajes muy altos y otros peligros. Si el televisor no funciona correctamente, desconéctelo y llame a su centro de servicio o centro de ventas autorizado. Ajuste solo los controles descritos en las instrucciones, ya que cualquier cambio o modificación no aprobada expresamente por Furrion podría anular la garantía del usuario.
30. No sumerja este televisor en agua ni lo lave a presión. No está diseñado para sumergirse en agua, resistir lavadoras a presión, chorros de agua a alta presión ni condiciones climáticas tipo huracán.
31. Limpieza: Con el televisor apagado, limpie suavemente la superficie del panel de la pantalla usando un paño de microfibra, algodón o franela humedecido (con agua). (No use pañuelos, alfombras, esponjas o toallas de papel, ya que podrían dañar la pantalla y dejar pelusas). Quite cualquier depósito de suciedad y sales de la unidad, teniendo cuidado de enjuagar el paño frecuentemente para evitar rayones en el televisor o superficie de la pantalla. Evite usar químicos, abrasivos o solventes fuertes al limpiar la superficie de la unidad.
32. La temperatura para el buen funcionamiento de la unidad debe estar entre -20°C (-4°F) y +43°C (+109.4°F). La temperatura para el almacenamiento debe estar entre -33°C (-27.4°F) y +58°C (+136.4°F). Proteja el televisor contra los daños que provocan las temperaturas extremas. Este no es un televisor comercial.
33. Las baterías (ya se trate de un paquete de baterías o baterías instaladas) no deben exponerse al calor excesivo como, por ejemplo, la luz del sol, fuego, etc.
34. El aparato debe conectarse a una toma de corriente con conexión a tierra de protección.
35. Para evitar lesiones, este equipo se debe fijar firmemente a una pared de acuerdo con las instrucciones de instalación.

CÓMO USAR EL PANEL DE LED

- No presione ni golpee fuerte el panel de LED. Podría provocar que el cristal del panel de LED se quiebre y resultar lesionado.
- Si el panel de LED se rompe, asegúrese de no tocar el líquido del panel. Esto podría provocar inflamación de la piel.
- Si el líquido entra en su boca, enjuáguese inmediatamente y consulte a un médico. Si el líquido entra en contacto con sus ojos o si toca su piel, consulte a un médico después de enjuagarse durante al menos 15 minutos con agua limpia.

Posibles efectos nocivos para el panel de LED: Si aparece una imagen estática en la pantalla del televisor durante demasiado tiempo, podría producirse un desfiguramiento permanente de la pantalla con marcas de imagen o líneas persistentes. Este tipo de daño NO ESTÁ CUBIERTO POR LA GARANTÍA.

- Evite presentar una imagen estática o una imagen con elementos estáticos (barras negras, bordes negros, logos, etc.) en la pantalla del televisor durante más de dos horas a la vez. Asegúrese de cambiar la imagen de su pantalla periódicamente.

- Si la relación de aspecto del televisor se configura en 4:3 durante un largo periodo de tiempo, podría ocurrir una quemadura de imagen en la zona encuadrada de la pantalla. Asegúrese de cambiar el tamaño de la imagen ocasionalmente.

Los siguientes síntomas no son señales de mal funcionamiento, sino de limitaciones técnicas. Por lo tanto, no nos hacemos responsables por ninguno de estos síntomas.

- Los paneles de LED se fabrican usando tecnología de un nivel de precisión extremadamente alto; sin embargo, a algunas partes de la pantalla podrían faltarle píxeles o podrían tener puntos luminosos. Esto no es una señal de mal funcionamiento.
- No instale el panel de LED cerca de equipos electrónicos que produzcan ondas electromagnéticas. Instalar un equipo demasiado cerca de la pantalla de LED podría provocar interferencia.
- Efecto sobre dispositivos infrarrojos: podría haber interferencia al usar dispositivos infrarrojos como, por ejemplo, audífonos inalámbricos infrarrojos.

CUMPLIMIENTO

Declaración FCC

Nota: Se ha comprobado que este equipo cumple con los límites para dispositivos digitales de clase B, de acuerdo con el apartado 15 de las normas de la FCC. Estos límites están diseñados para ofrecer una protección razonable contra interferencia dañina en una instalación residencial. Este equipo genera, utiliza y puede irradiar energía de radiofrecuencias y, si no se instala y usa según estas instrucciones, podría provocar interferencias dañinas a las radiocomunicaciones.

Sin embargo, no hay garantía de que no ocurran interferencias en una instalación particular. Si este equipo provoca interferencia dañina a la recepción de radio o televisión, lo cual puede determinarse mediante el apagado y encendido del equipo, se recomienda al usuario intentar corregir la interferencia aplicando una o más de las siguientes medidas:

- Reoriente o reubique la antena de recepción.
- Aumente la separación entre el equipo y el receptor.
- Conecte el equipo a una toma de corriente de un circuito distinto al del receptor.
- Consulte con el representante de ventas o con un técnico de radio/TV experimentado para conseguir ayuda.

ADVERTENCIA: Los cambios o modificaciones no aprobados expresamente por la parte responsable del cumplimiento podrían anular la autoridad del usuario para operar este equipo bajo las normas FCC.

Este dispositivo cumple con el artículo 15 del Reglamento de la FCC. Su uso está sujeto a las siguientes dos condiciones:

1. Este dispositivo no puede causar interferencia dañina.
2. Este dispositivo debe aceptar cualquier interferencia recibida, incluida interferencia que pueda provocar un funcionamiento no deseado.

FUENTE DE ALIMENTACIÓN

Este televisor está diseñado para funcionar con corriente CA de 100~240 V 50/60 Hz. Conecte el cable de alimentación a una toma de CA con protección GFCI con protección impermeable “en uso”.

Advertencia: El televisor y el conector de GFCI deben instalarse lejos de cualquier fuente de agua, a una distancia segura. Asegúrese de revisar los códigos eléctricos locales y de cumplir con las normas locales.

Para reducir el riesgo de incendio o descarga eléctrica, no exponga el producto a la lluvia o la humedad.

Advertencias de seguridad

Español

CUIDADO DEL MEDIOAMBIENTE

Desecho de su producto y batería

Su producto está diseñado y fabricado con materiales y componentes de alta calidad, los cuales pueden reciclarse y reutilizarse.

- Jamás deseche su producto junto a otros restos de basura doméstica. Familiarícese con las reglas locales de los demás productos eléctricos, electrónicos y baterías.
- La eliminación correcta de estos productos ayuda a evitar consecuencias potencialmente negativas sobre el entorno y la salud humana.
- Su producto contiene baterías, las que no pueden desecharse junto con la basura doméstica normal. La batería debe reciclarse o desecharse adecuadamente. Contacte a su oficina de manejo de residuos local para obtener información sobre el procedimiento de reciclaje o desecho de baterías.

Todas las marcas comerciales registradas y no registradas son propiedad de sus respectivos propietarios.

PRECAUCIÓN: Los cambios o modificaciones no aprobados expresamente por la parte responsable del cumplimiento normativo podrían anular el permiso del usuario para operar este equipo.

PRECAUCIONES DE SEGURIDAD

ADVERTENCIA: Nunca coloque un televisor en una ubicación inestable. Podría caerse y causar lesiones graves o la muerte.
Es posible evitar muchas lesiones, en especial a niños, si se toman precauciones simples como las siguientes:

- Usar armarios o soportes recomendados por el fabricante del televisor.
- Usar solamente muebles que puedan sostener al televisor de manera segura.
- Cerciorarse de que el televisor no sobresalga por encima del borde de un mueble de soporte.
- No colocar el televisor en un mueble alto (por ejemplo, armarios o estantes) sin anclar tanto el mueble como el televisor a un soporte adecuado.
- No colocar telas u otros materiales entre el televisor y el mueble de soporte.
- Educar a los niños sobre los peligros que conlleva subirse a muebles para alcanzar el televisor o sus controles.

Si va a reubicar el televisor, mantenga las mismas consideraciones anteriormente mencionadas.

NOTAS PARA MONTAJES DEL TELEVISOR EN PAREDES

IMPORTANTE: El televisor debe mantenerse lejos de cualquier fuente de agua, a una distancia segura**.**

Si la unidad se instalará en la pared, contacte al lugar donde compró el televisor para que le proporcionen consejos y asegúrese de que la instalación la realice personal profesional y capacitado. Una instalación incompleta o ineficiente podría provocarle daños tanto a usted como a su televisor. Consulte el patrón de montaje VESA para asegurarse de usar el montaje VESA correcto para el televisor.

PRECAUCIÓN: Para evitar lesiones personales o daños al televisor o a su propiedad, use al menos dos personas para instalar o mover el televisor.

Resumen de funciones

Panel de control

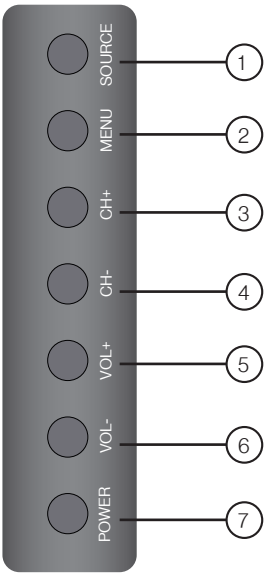

Objeto	Botón	Función
1	**SOURCE**	Seleccionar la fuente de entrada
2	**MENU**	Acceder al menú principal
3	**CH+**	Pasar al siguiente canal
4	**CH-**	Pasar al canal anterior
5	**VOL+**	Subir el volumen
6	**VOL-**	Bajar el volumen
7	**POWER**	Encender/apagar el televisor

* Tenga en cuenta que la distribución de los botones en los controles podría variar de un modelo a otro.

Resumen de funciones

Panel trasero

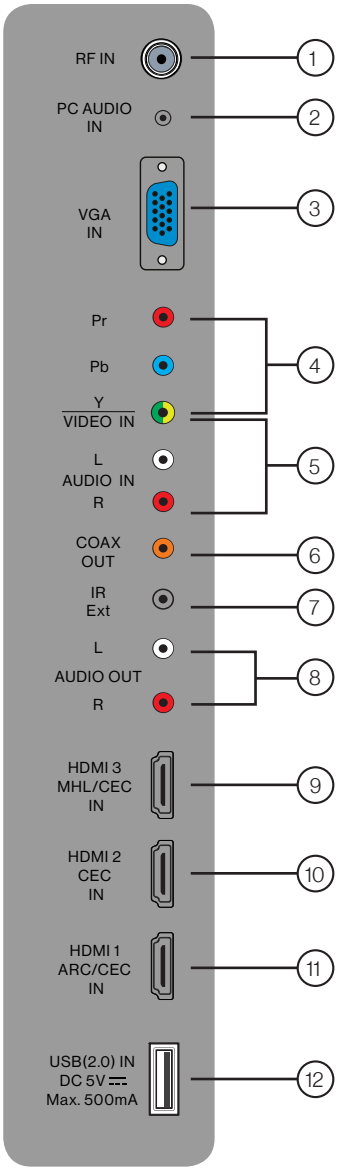

* La configuración de los puertos de conexión podría variar entre modelos.

N.º	Puerto de E/S	Descripción
1	**RF IN**	Se conecta a la **ANTENA**, **CABLE**, o **DECODIFICADOR**.
2	**PC AUDIO IN**	Se conecta al puerto **AUDIO OUT** de una PC.
3	**VGA IN**	Se conecta al puerto **VGA** OUT de una PC para usar el televisor como monitor.
4	**Y/Pb/Pr**	Se conecta a los puertos de **SALIDA DE VIDEO POR COMPONENTES** de un reproductor de DVD, decodificador de tv cable u otros dispositivos compatibles.
5	**VIDEO IN** **AUDIO IN (L-R)**	Se conecta a los puertos de SALIDA DE VIDEO/AUDIO POR COMPONENTES de un reproductor de DVD, decodificador de tv cable u otro dispositivo compatible.
6	**COAX OUT**	Se conecta al puerto de ENTRADA **COAXIAL** DE AUDIO de un equipo de audio.
7	**IR Ext**	Se conecta a un **extensor de IR**. Nota: adquiera un extensor de IR con las especificaciones a continuación: mini enchufe 3.5/Tip-VCC 5 V/Centro-Datos/Nivel-Bajo; con un alcance de 30 ft del control remoto al receptor de IR; Voltaje de funcionamiento 3.3~5 V y compatible con un ancho de banda de 38 Khz.
8	**AUDIO OUT (L-R)**	Se conecta a los puertos de **ENTRADA DE AUDIO** de un equipo de audio.
9	**HDMI 3 IN (MHL/CEC)**	Se conecta al puerto **HDMI OUT** de un reproductor de DVD, consola de videojuegos, decodificador de cable u otro dispositivo HDMI. **MHL** (Enlace de Alta Definición Móvil) Puede conectar un dispositivo compatible con MHL, como ciertos modelos de teléfonos inteligentes y tabletas, y ver la pantalla del dispositivo en el televisor. La conexión de un dispositivo compatible con MHL a la entrada HDMI3 requiere un cable MHL especial (no incluido). **CEC** (Control de Productos Electrónicos de Consumo) Cuando se conecta con sistemas de entretenimiento Furrion u otros dispositivos compatibles con CEC, el televisor se vincula con el sistema para brindar funcionalidades adicionales. **ARC** (Canal de Retorno de Audio) Cuando se conecta con un cable HDMI 1.4 a un sistema de audio compatible con ARC, el televisor se vincula al dispositivo para brindar funcionalidades de audio adicionales.
10	**HDMI 2 IN (CEC)**	
11	**HDMI 1 IN (ARC/CEC)**	
12	**USB IN**	Puerto USB: para ver fotos/películas/texto y escuchar MP3 desde una memoria USB compatible.

Resumen de funciones

Conexión

Su televisor Furrion Aurora™ ofrece diversas opciones de conexión. Consulte el manual del reproductor de DVD, la consola de juegos u otros dispositivos para asegurar una conexión y un uso adecuados.

Puede elegir una o más de las siguientes conexiones para aplicar.

Nota: Todos los dispositivos externos y cables que se ven en el diagrama se muestran solo como referencia y no vienen incluidos.

Español

A

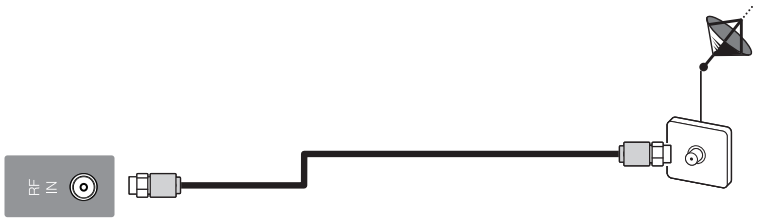

B

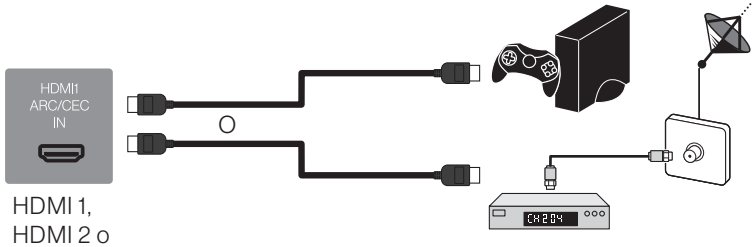

C

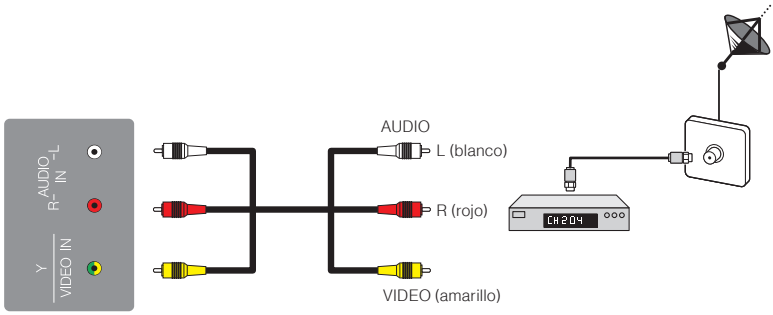

Resumen de funciones

Conexión

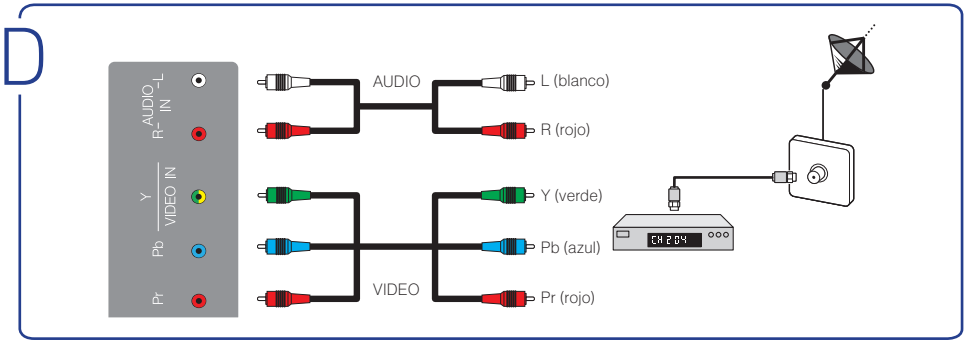

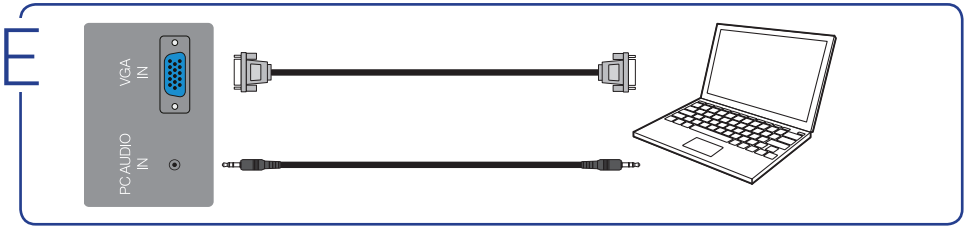

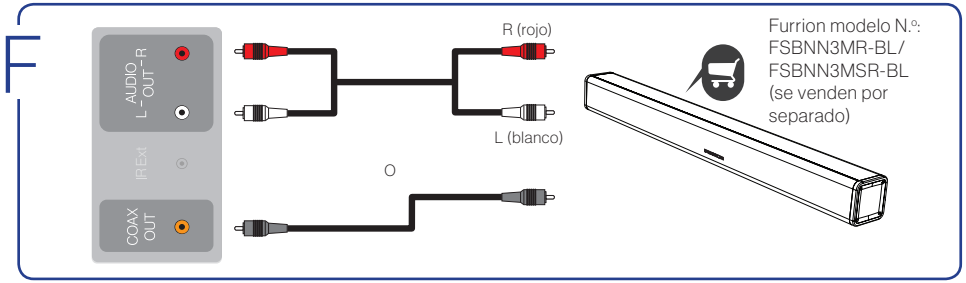

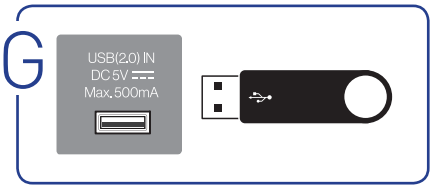

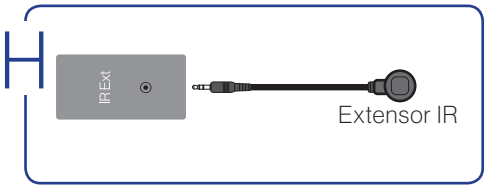

Resumen de funciones

Control remoto

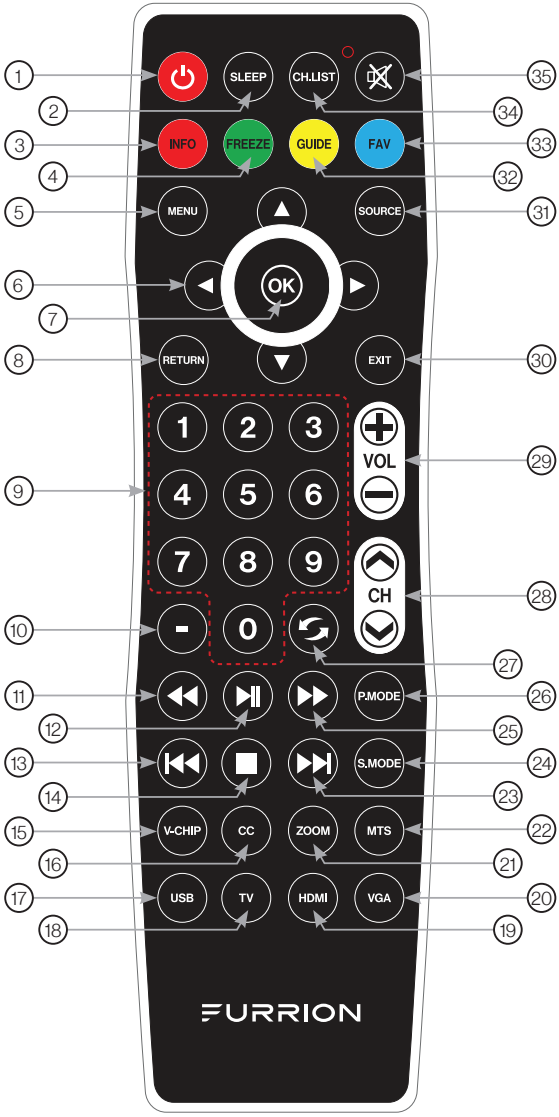

Español

Resumen de funciones

Control remoto

Español

N.º	Botón	Función
1	⏻	Encender/apagar el televisor
2	SLEEP	Definir la hora para que se apague el televisor
3	INFO	Visualizar información sobre la fuente de entrada actual
4	FREEZE	Congelar la imagen actual
5	MENU	Acceder al menú principal
6	◀ / ▶ / ▲ / ▼	Navegar en un menú
7	OK	Confirmar la selección
8	RETURN	Volver al menú anterior
9	BOTONES DE NÚMEROS	Introducir números o elegir canales
10	-	Insertar el guión para seleccionar directamente los canales digitales (por ejemplo, el canal 28-2 se seleccionaría mediante la secuencia de botones 28 - 2)
11	◀◀	Retroceso rápido
12	▶II	Iniciar o pausar la reproducción
13	I◀◀	Omitir hasta el inicio del capítulo/canción/foto anterior.
14	■	Detener la reproducción
15	V-CHIP	Configurar el control de los padres
16	CC	Seleccionar subtítulos cerrados: ON/OFF/CC en silencio
17	USB	Cambiar la fuente a USB

N.º	Botón	Función
18	TV	Cambiar la fuente a TV
19	HDMI	Cambiar la fuente a HDMI
20	VGA	Cambiar la fuente a VGA
21	ZOOM	Agrandar la imagen en pantalla
22	MTS	Seleccionar Estéreo, Mono o Programación de Segundo Audio
23	▶▶I	Omitir hasta el inicio del capítulo/canción/foto siguiente
24	S.MODE	Seleccionar el modo de sonido
25	▶▶	Avanzar rápido
26	P.MODE	Seleccionar el modo de imagen
27	↻	Cambia entre el canal actual y el anterior
28	CH ⌃ /⌄	Cambiar canal arriba/abajo
29	VOL +/-	Subir/bajar el volumen
30	EXIT	Salir del menú actual
31	SOURCE	Seleccionar la fuente de entrada
32	GUIDE	Abrir la guía de información del canal digital actual (solo antena)
33	FAV	Agregar el canal a la lista de favoritos
34	CH.LIST	Muestra la lista de canales
35	🔇	Silenciar o activar el audio

Antes de usar

Contenido

Gracias por elegir este televisor Furrion Aurora™. Este manual le ayudará a poner en funcionamiento y comenzar a usar su televisor. Primero, verifique que su caja contiene las partes de la siguiente lista:

- Televisor
- Control remoto resistente a la intemperie con batería de botón (x1) y herramienta para abrir la tapa de las baterías (x1)
- Tornillos para instalación en pared (x4)
- Adaptadores de tornillo (x4)
- Cable RCA
- Materiales impresos

¡Ya puede comenzar!

Prepare su control remoto

INSTALACIÓN DE LAS BATERÍAS

1. Abra la tapa del compartimento de las baterías con la herramienta que se suministra con el control remoto.
2. Instale la batería de botón CR2025 suministrada.
3. Cierre la tapa de las baterías.

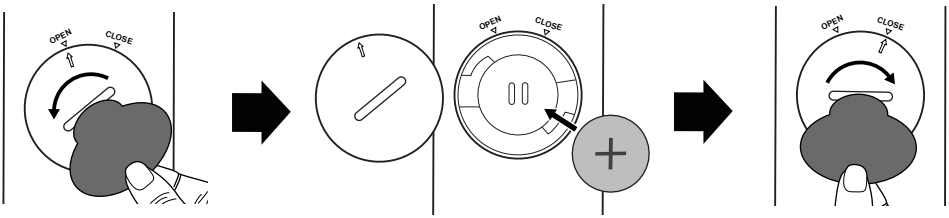

PRECAUCIONES CON LAS BATERÍAS

Siga estas precauciones al usar baterías en este dispositivo:

- Use únicamente baterías del tamaño y tipo especificados.
- Peligro de explosión si las baterías no se cambian correctamente.
- Si no usará el dispositivo por un período prolongado, quite las baterías para evitar daños o lesiones por posibles pérdidas de las baterías.
- No exponga las baterías al calor excesivo debido a la luz directa del sol, fuego u otras fuentes de calor.

ADVERTENCIA: Este producto contiene una pila de botón en el control remoto.

Antes de usar

- No ingiera la batería del control remoto incluido con la unidad, ya que hacerlo representa un riesgo de quemadura química.
- Si se traga la batería de botón, puede causar quemaduras internas graves en sólo 2 horas y puede provocar la muerte. Si cree que alguien puede haberse tragado una batería o habérsela introducido en el cuerpo, busque atención médica inmediata.
- Mantenga las baterías nuevas y usadas lejos del alcance de los niños. Si el compartimiento de la batería no cierra bien, deje de usar el producto y manténgalo alejado de los niños.

Elija una altura adecuada para su televisor

Importante: El televisor debe mantenerse lejos de cualquier fuente de agua, a una distancia segura.

Para una mejor visualización, le recomendamos que lo instale en un entorno a la sombra.

- Evite instalar el televisor en lugares donde la pantalla esté expuesta a la luz solar directa. La ubicación ideal es en un lugar donde el televisor esté a la sombra de estructuras o bajo una cubierta de patio o un gazebo.
- Si el sol brilla directamente sobre la pantalla durante largos períodos de tiempo, pueden aparecer áreas oscuras en la pantalla. Esta es una reacción normal del panel de LED y no causará daño a la pantalla. Gire la pantalla para alejarla del sol, o ponga el televisor a la sombra, y las áreas oscuras desaparecerán en poco tiempo.

Nota: NO utilice el televisor si la temperatura ambiente del aire supera los límites de temperatura de funcionamiento.

Gestión del cableado

ADVERTENCIA: No conecte la fuente de alimentación antes de realizar las conexiones.

1. Abra la tapa de acceso a los cables en el panel trasero quitando los tornillos de apriete manual. (Figura 1)
2. Conecte los cables y lleve todos los cables de conexión hacia abajo a través del conducto situado en la parte inferior de la tapa de acceso a los cables.
3. Coloque un bucle de goteo antes de que los cables entren en el compartimento. Esto evitará que el agua gotee por los cables y posiblemente entre en el área de la tapa.
4. Cierre la tapa y apriete los tornillos para obtener el mejor efecto de impermeabilidad (Figura 2).

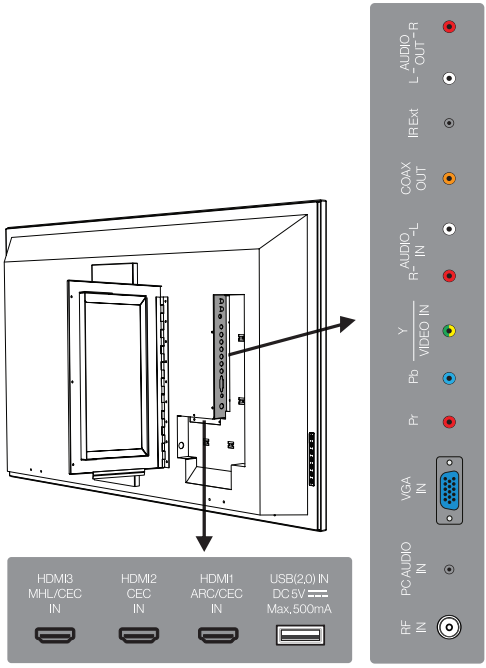

Figura 1

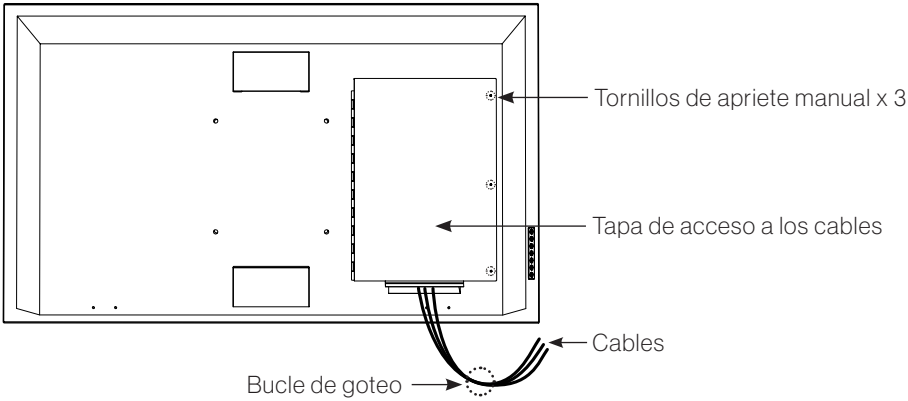

Figura 2

Consejo: Si se conecta un dispositivo de transmisión de TV y permanece dentro del compartimento de cables trasero, la señal RF/Wifi se reducirá al pasar a través de la tapa cerrada del cable.

Conexión del cable de alimentación

Conecte el cable de alimentación a una toma de CA con protección GFCI con protección impermeable "en uso".

Precaución:

- No conecte el cable de alimentación durante la conexión del cable y la instalación del televisor.

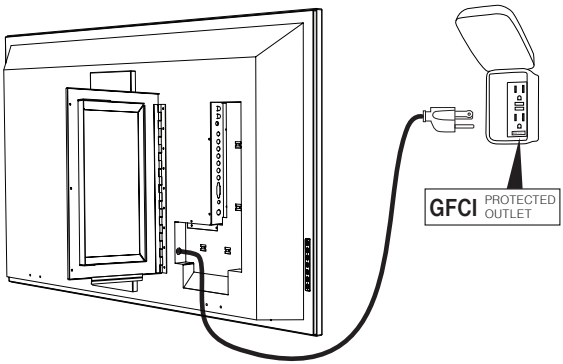

ADVERTENCIA: El televisor y el conector de GFCI deben instalarse lejos de cualquier fuente de agua, a una distancia segura. Asegúrese de revisar los códigos eléctricos locales y de cumplir con las normas locales.

Antes de usar

FUENTE DE ALIMENTACIÓN

NOTA: asegúrese de conectar el cable firmemente tanto al televisor como a la toma de corriente.

ADVERTENCIA:

- NO USE EL EQUIPO CON UN VOLTAJE DISTINTO AL VOLTAJE DE ALIMENTACIÓN INDICADO. HACERLO PODRÍA CAUSAR UN INCENDIO, DESCARGA ELÉCTRICA O DAÑO.
- NO ENCHUFE/DESENCHUFE EL ADAPTADOR DE ALIMENTACIÓN CON LAS MANOS MOJADAS. HACERLO PODRÍA CAUSAR UNA DESCARGA ELÉCTRICA.

PRECAUCIÓN:

- CUANDO ESTA UNIDAD NO SE USA POR UN PERÍODOS PROLONGADOS (COMO CUANDO SE VA DE VIAJE), ASEGÚRESE DE DESCONECTARLO DE LA TOMA.

Instalación en la pared

Se recomienda instalar el televisor en una zona sombreada por árboles, el entorno y/o estructuras, o bajo una cubierta de patio o gazebo.

PLENA SOMBRA (gazebos cubiertos, patios, porches)
Televisor diseñado para espacios exteriores a plena sombra.
(Modelos: FDUF43CBR / FDUF49CBR / FDUF55CBR / FDUF65CBR)

SOL PARCIAL (pérgolas, terrazas parcialmente cubiertas)
Televisor diseñado para exposición parcial del sol y espacios exteriores más luminosos.
(Modelos: FDUP43CBR / FDUP49CBR / FDUP55CBR / FDUP65CBR)

Antes de usar

IMPORTANTE: Conecte todos los cables al panel trasero antes de instalar el televisor en la pared. La tapa de acceso a los cables en el panel trasero se obstruirá una vez que el televisor esté instalado.

- Para instalar el televisor, siga la guía de instrucciones incluida con el soporte para montaje en pared (que debe comprase aparte).
- Elija una ubicación adecuada y realice el montaje según el patrón VESA.
- Le recomendamos que se ponga en contacto con un profesional para la instalación y que utilice al menos a dos personas para mover o instalar el televisor.

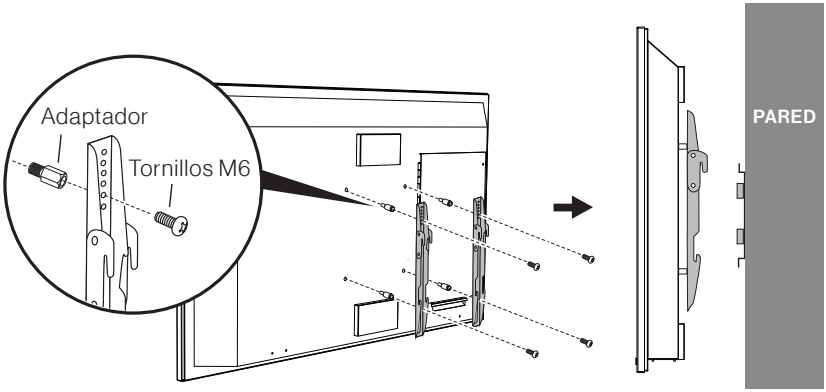

Cómo empezar

La primera vez que encienda el televisor aparecerá el **Setup Wizard (Asistente de configuración)**. Dicho asistente lo ayudará a configurar el televisor y buscar los canales disponibles.

IMPORTANTE: Asegúrese de haber realizado la conexión de la antena o el cable.

1. Presione el botón **POWER (Encendido)** en el panel de control del televisor o el botón ⏻ en el control remoto para encender el televisor. La ventana del **Setup Wizard (Asistente de configuración)** aparecerá en la pantalla. **NOTA:** El **Setup Wizard (Asistente de configuración)** podría tardar algunos segundos en aparecer en pantalla.
2. Use ▲ / ▼ / ◀ / ▶ para navegar y seleccionar su configuración deseada.

Setup Wizard (Asistente de configuración)	
Menu Language (Idioma del menú)	Use ▲ o ▼ para resaltar el **Menu Language (Idioma del menú)**, luego presione ◀ o ▶ para seleccionar **English (inglés)**, **French (francés)** o **Spanish (español)**.
Air/Cable (Antena/ cable)	Use ▲ o ▼ para resaltar **Air/Cable (Antena/Cable)**, luego presione ◀ o ▶ para seleccionar **Air** (Antena) o **Cable**.
Cable System (Sistema de cable)	Use ▲ o ▼ para resaltar **Cable System (Sistema de cable)**, luego presione ◀ o ▶ para seleccionar **Auto (automático)**, **STD**, **IRC** o **HRC.** **NOTA:** Solo se puede ajustar cuando se configura el modo **"Air/Cable" (Antena/Cable)** como modo de "**Cable**".
Auto Scan (Búsqueda automática)	Use ▲ o ▼ para resaltar **Auto Scan (Búsqueda automática)**, luego presione **OK** o ▶ para empezar a escanear todos los canales disponibles en su zona.

NOTA: Puede presionar **MENU** en cualquier momento para salir del menú.

Ajustes del televisor

Ajustes de configuración

1. Presione el botón **MENU**. Aparecerá en pantalla la ventana de configuración.
2. Use ◀ o ▶ para resaltar el modo **Setup (Configuración)**.
3. Use ▲ o ▼ para resaltar el elemento que desea restaurar y presione ◀ o ▶ para seleccionar el valor deseado.
4. Presione **MENU** para volver al menú anterior o presione **EXIT (Salir)** en cualquier momento para salir de la configuración.

Español

Menú de configuración			
Menu Language (Idioma del menú)	Seleccionar el idioma del menú	Presione ◀ o ▶ para seleccionar **English (inglés)**, **Français (francés)**, **Español** o **Deutsch (alemán)**.	
Transparency (Transparencia)	Controlar la transparencia del menú	Presione ◀ o ▶ para seleccionar **Off/On (Apagado/Encendido)**.	
Zoom Mode (Modo de ampliación)	Definir las proporciones de la imagen	Presione ◀ o ▶ para seleccionar **Zoom (Ampliar), Normal, Cinema (Cine)** o **Wide (Ancho)**. * La selección del **Zoom Mode** (Modo de ampliación) puede variar entre modelos.	
Noise Reduction (Reducción de ruido)	Reducir la aspereza de la imagen	Presione ◀ o ▶ para seleccionar **Off (Apagado), Weak (Suave), Middle (Intermedio)** o **Strong (Fuerte)**.	
Advanced (Avanzadas)	Controla los ajustes del PC.	*Solo disponible con un PC conectado.	
Source Label (Etiqueta de fuente)	Permite etiquetar la fuente de entrada	**Televisor**	Presione ◀ o ▶ para seleccionar **Custom (Personalizada), Default (Predeterminada), Antenna (Antena), Cable, Satellite (Satélite), DTV, DVD, Blu-ray, HD-DVD, XBOX, Wii, PS3, Game (Videojuego), Computer (Computadora), VCR** o **DV**. * La selección de **Source Label (Etiqueta de fuente)** puede variar entre modelos.
		AV	
		YPBPR	
		HDMI1	
		HDMI2	
		HDMI3	
		PC	
		USB	

Ajustes del televisor

Menú de configuración

Closed Caption (Subtítulos cerrados)	Definir las funciones de subtítulos cerrados.	**CC Mode (Modo de SC)**	Presione ◀ o ▶ para seleccionar **Off (Apagado), On (Encendido)** o **CC On Mute (SC al silenciar)**.	
		Basic Selection (Selección básica)	Presione ◀ o ▶ para seleccionar **CC1, CC2, CC3, CC4, Text 1, Text 2, Text 3** o **Text 4**.	
		Advanced (Avanzadas)	Presione ◀ o ▶ para seleccionar **Service1, Service 2, Service 3, Service 4, Service 5** o **Service 6**.	
		Option (Opción) Presione ◀ o ▶ para acceder al submenú para personalizar el tipo de letra del texto, los colores y la opacidad.	**Mode (Modo)**	Presione ◀ o ▶ para elegir **Default (Predeterminado)** o **Custom (Personalizado)**.
			Font Style (Estilo de fuente)	Presione ◀ o ▶ para seleccionar **Default (Predeterminada), Font 0, Font 1, Font 2, Font 3, Font 4, Font 5, Font 6** o **Font 7 (Fuentes 1 a 7)**.
			Font Size (Tamaño de fuente)	Presione ◀ o ▶ para elegir **Default (Predeterminado), Normal, Large (Grande)** o **Small (Pequeña)**.
			Font Edge Style (Estilo de borde de fuente)	Presione ◀ o ▶ para seleccionar **Default (Predeterminado), None (Ninguno), Raised (Elevado), Depressed (Hundido), Uniform (Uniforme), Left Shadow (Sombra izq.)** o **Right Shadow (Sombra der.)**.
			Font Edge Color (Color de borde de fuente)	Presione ◀ o ▶ para seleccionar **Default (Predeterminado), Black (Negro), Red (Rojo), Green (Verde), Blue (Azul), Yellow (Amarillo), Magenta** o **Cyan (Cian)**.
			FG Color (Color de primer plano)	Presione ◀ o ▶ para seleccionar **Default (Predeterminado), White (Blanco), Red (Rojo), Green (Verde), Blue (Azul), Yellow (Amarillo), Magenta** o **Cyan (Cian)**.
			BG Color (Color de fondo)	Presione ◀ o ▶ para seleccionar **Default (Predeterminado), Cyan (Cian), Magenta, Yellow (Amarillo), Blue (Azul), Green (Verde), Red (Rojo)** o **Black (Negro)**.
			FG Opacity (Opacidad de primer plano)	Presione ◀ o ▶ para elegir **Default (Predeterminado), Solid (Sólido), Flashing (Parpadeante), Translucent (Traslúcido)** o **Transparency (Transparencia)**.
			BG Opacity (Opacidad del fondo)	Presione ◀ o ▶ para elegir **Default (Predeterminado), Solid (Sólido), Flashing (Parpadeante), Translucent (Traslúcido)** o **Transparency (Transparencia)**.

Ajustes del televisor

Menú de configuración

DLC	Ajustar el contraste de la imagen.	Presione ◀ o ▶ para elegir **Off (Apagado)** u **On (Encendido)**.	
Setup Wizard (Asistente de configuración)	Iniciar el Asistente de configuración.	Presione ◀ o ▶ para acceder al menú del Asistente de configuración.	
HDMI CEC	Presione ▶ para acceder al submenú, luego presione ◀ o ▶ para seleccionar **Off/ On (Apagado/ Encendido)** para **HDMI CEC**. Si selecciona **On** (Encendido), el submenú en la columna derecha estará disponible para la configuración.	**Auto Standby (Modo de suspensión automática)**	Presione ◀ o ▶ para seleccionar **Off/On (Apagado/ Encendido)**. En el modo **On (Encendido)**, el televisor se apagará cuando no haya señal durante varios minutos.
		Auto TV on (Encendido automático)	Presione ◀ o ▶ para seleccionar **Off/On (Apagado/ Encendido)**. En el modo **On (Encendido)**, el televisor se encenderá automáticamente cuando se encienda el dispositivo CEC conectado.
		HDMI ARC	Presione ◀ o ▶ para seleccionar **Off/On (Apagado/ Encendido)**. Defina el ajuste HDMI ARC en **On (Encendido)** si desea habilitar la función ARC (Canal de Retorno de Audio) con un sistema de cine en casa 5.1/7.1.
		Device control (Control de dispositivos)	Presione ◀ o ▶ para seleccionar **Off/On (Apagado/ Encendido)**. En el modo **On (Encendido)**, permite controlar un dispositivo CEC conectado con el control remoto del televisor.
		Device list (Lista de dispositivos)	Presione ▶ para visualizar una lista de dispositivos HDMI CEC conectados actualmente al televisor.
EDID Switch (Interruptor de EDID)	Seleccionar la versión de EDID.	Presione ◀ o ▶ para seleccionar **Auto, EDID 1.4** o **EDID 2.0**.	
Restore Default (Restablecer predeterminados)	Restaurar la configuración predeterminada de fábrica.	Presione ◀ o ▶ para seleccionar **Yes (Sí)** o **No**.	
NOTA: la función **HDMI CEC** solo está disponible cuando se conecta un dispositivo **CEC**.			

Español

Ajustes del televisor

Ajustes de imagen

1. Presione el botón **MENU**. Aparecerá en pantalla la ventana de configuración.
2. Use ◀ o ▶ para resaltar el modo **Picture (Imagen)**.
3. Use ▲ o ▼ para resaltar el elemento que desea restaurar y presione ◀ o ▶ para seleccionar el valor deseado.
4. Presione **MENU** para volver al menú anterior o presione **EXIT (Salir)** en cualquier momento para salir de la configuración.

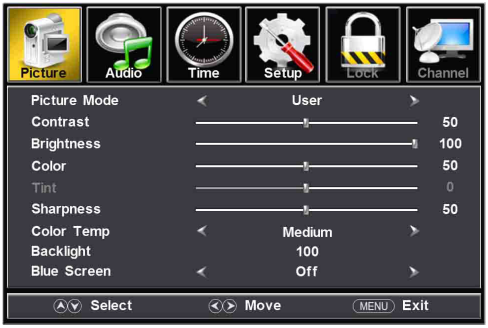

Menú de imagen

Picture Mode (Modo de imagen)	Seleccionar el modo de visualización	Presione ◀ o ▶ para seleccionar **User/Standard/Dynamic/ Mild (Usuario/Estándar/Dinámico/Suave)**.
Contrast (Contraste)	Controlar el nivel de contraste de la imagen	Presione ◀ o ▶ para aumentar o disminuir la intensidad del contraste. * Solo ajustable tras configurar "**Picture Mode**" **(Modo de imagen)** en modo "**User**" **(Usuario)**.
Brightness (Brillo)	Controlar el nivel de brillo de la imagen	Presione ◀ o ▶ para aumentar o disminuir el brillo general. * Solo ajustable tras configurar "**Picture Mode**" **(Modo de imagen)** en modo "**User**" **(Usuario)**.
Color	Controlar el nivel de color de la imagen	Presione ◀ o ▶ para aumentar o disminuir la intensidad del color. * Solo ajustable tras configurar "**Picture Mode**" **(Modo de imagen)** en modo "**User**" **(Usuario)**.
Tint (Tinte)	Controlar el tinte de la imagen	Presione ◀ o ▶ para ajustar los colores hacia un tinte verdoso o rojizo. * Solo se puede ajustar con la señal de NTSC.
Sharpness (Nitidez)	Controlar la nitidez de la imagen	Presione ◀ o ▶ para suavizar o resaltar los bordes de la imagen. * Solo ajustable tras configurar "**Picture Mode**" **(Modo de imagen)** en modo "**User**" **(Usuario)**.
Color Temp (Temperatura del color)	Seleccionar el modo de color	Presione ◀ o ▶ para seleccionar **Medium / Warm / Cool (Medio/Cálido/Frío)**.

Ajustes del televisor

Menú de imagen			
Blue Screen (Pantalla azul)	Si esta opción se define en el modo **On (Encendido)**, la pantalla cambia a color azul cuando no se recibe ninguna señal.	Presione ◀ o ▶ para definir como **On (Encendido)** u **Off (Apagado)**.	
Configuración avanzada	Presione ▶ para acceder al submenú para configurar las funciones en la columna derecha.	**Aspect Ratio (Relación de aspecto)**	Presione ◀ o ▶ para seleccionar **Wide (Ancho) / Normal / Cinema (Cine) / Zoom (Ampliar).**
		Noise Reduction (Reducción de ruido)	Presione ◀ o ▶ para seleccionar **Off (Apagado) / Weak (Suave) / Middle (Intermedio) / Strong (Fuerte)**.
		Dynamic Contrast (Contraste dinámico)	Presione ◀ o ▶ para definir como **On (Encendido)** u **Off (Apagado)**.
		HDMI mode (Modo de HDMI)	Presione ◀ o ▶ para definir como **Video**.
		Auto Brightness (Brillo automático)	Presione ◀ o ▶ para definir como **On (Encendido)** u **Off (Apagado)**.

Ajustes del televisor

Ajustes de audio

1. Presione el botón **MENU**. Aparecerá en pantalla la ventana de configuración.
2. Use ◀ o ▶ para resaltar el modo **Audio**.
3. Use ▲ o ▼ para resaltar el elemento que desea restaurar y presione ◀ o ▶ para seleccionar el valor deseado.
4. Presione **MENU** para volver al menú anterior o presione **EXIT (Salir)** en cualquier momento para salir de la configuración.

Español

Para el modo DTV

Para el modo ATV

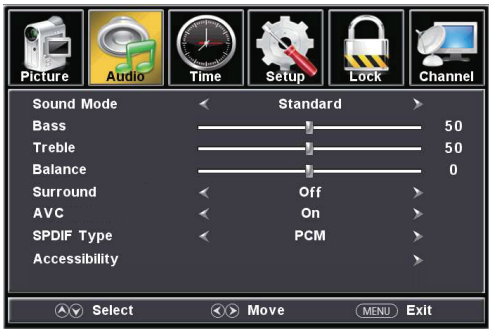

Menú de audio

Sound Mode (Modo de sonido)	Seleccionar el modo de sonido	Presione ◀ o ▶ para seleccionar el modo **Standard / Music / Movie / Sport / User** (Estándar/Música/Película/Deporte/Usuario). **Standard (Estándar)**: Optimiza un sonido equilibrado en todos los entornos. **Music (Música)**: Mantiene el sonido original claro y dinámico como en un concierto. **Movie (Película)**: Mejora los agudos y los graves para disfrutar de una gran experiencia de sonido envolvente. **Sport (Deporte)**: Reproduce un sonido realista como el de un estadio. **User (Usuario)**: Personaliza la configuración de audio.

Ajustes del televisor

Menú de audio

Bass (Bajos)	Controlar el nivel de los bajos		Presione ◀ o ▶ para aumentar o disminuir la intensidad de la baja frecuencia.	
Treble (Agudos)	Controlar el nivel de los agudos		Presione ◀ o ▶ para aumentar o disminuir la intensidad de la alta frecuencia.	
Balance	Controlar el nivel del balance		Presione ◀ o ▶ para ajustar el nivel deseado entre 0~100.	
Surround (Envolvente)	Controlar el efecto de sonido envolvente		Presione ◀ o ▶ para definir como **On (Encendido)** u **Off (Apagado)**.	
AVC	(Control de Volumen Automático) Controlar la potencia máxima de salida		Presione ◀ o ▶ para definir como **On (Encendido)** u **Off (Apagado)**.	
SPDIF Type (Tipo de SPDIF)	Seleccionar el modo de sonido SPDIF		Presione ◀ o ▶ para seleccionar **Off (Apagado) / RAW** / **PCM**.	
Audio Languages (Idiomas de audio)	Seleccionar el idioma del menú		Presione ◀ o ▶ para seleccionar **English (inglés) / French (francés)** / **Spanish (español)**. * Solo disponible en canales de DTV.	
MTS	Seleccionar el modo de sonido		Presione ◀ o ▶ para seleccionar **Stereo / SAP / Mono**. * Solo disponible en canales de ATV.	
Accessibility (Accesibilidad)	Controlar las funciones de Guía de voz	**Voice Guide (Guía de voz)**	**Voice Guide (Guía de voz)**	Presione ◀, ▶ o **Enter (Intro)** para acceder a la configuración del submenú. Luego presione ◀ o ▶ para definir **On (Encendido)** u **Off (Apagado)**. Cuando la opción Voice Guide (Guía de voz) está en modo **On (Encendido)**, la visualización en pantalla (OSD) se leerá en voz alta una vez que ponga en funcionamiento el televisor.
			Volume (Volumen)	Presione ◀ o ▶ para seleccionar **Weak (Suave)** / **Middle (Intermedio)** / **Strong (Fuerte)** para cambiar el volumen. * Solo disponible cuando Voice Guide (Guía de voz) se define en el modo **On (Encendido)**
			Speed (Velocidad)	Presione ◀ o ▶ para seleccionar **Weak (Suave)** / **Middle (Intermedio)** / **Strong (Fuerte)** para cambiar la velocidad de la voz. * Solo disponible cuando Voice Guide (Guía de voz) se define en el modo **On (Encendido)**
			Pitch (Tono)	Presione ◀ o ▶ para seleccionar **Weak (Suave)** / **Middle (Intermedio)** / **Strong (Fuerte)** para cambiar el tono de la voz. * Solo disponible cuando Voice Guide (Guía de voz) se define en el modo **On (Encendido)**
		Video Description (Descripción de video)	Presione ◀ o ▶ para definir como **On (Encendido)** u **Off (Apagado)**. Cuando se configura en el modo **On (Encendido)**, la función de descripción de video se activa y se visualizará el texto de comentario de video.	

Ajustes del televisor

Ajustes de hora

1. Presione el botón **MENU**. Aparecerá en pantalla la ventana de configuración.
2. Use ◀ o ▶ para resaltar el modo **Time (Hora)**.
3. Use ▲ o ▼ para resaltar el elemento que desea restaurar y presione ◀ o ▶ para seleccionar el valor deseado.
4. Presione **MENU** para volver al menú anterior o presione **EXIT (Salir)** en cualquier momento para salir de la configuración.

Menú de hora		
Sleep Timer (Temporizador de apagado automático)	Configurar el tiempo de la cuenta regresiva antes de apagar automáticamente el televisor	Presione ◀ o ▶ para seleccionar **Off (Apagado), 5Min, 10Min, 15Min, 30Min, 45Min, 60Min, 90Min, 120Min, 180Min** o **240Min**.
Time Zone (Zona horaria)	Definir la zona horaria	Presione ◀ o ▶ para seleccionar la zona horaria **Pacific (Pacífico), Alaska, Hawaii, Atlantic (Atlántico), Eastern (Este), Central** o **Mountain (Montaña)**.
Daylight Saving Time (Horario de verano)	Encender o apagar el modo de horario de verano	Presione ◀ o ▶ para definir como **On** (Encendido) u **Off** (Apagado). * Solo se puede ajustar en canales de DTV
Time Format (Formato horario)	Definir el formato con que se muestra la hora	Presione ◀ o ▶ para elegir formato de **12 horas** o **24 horas**. * Solo se puede ajustar en canales de DTV
Auto Clock (Reloj automático)	Configurar el ajuste de hora automático	Presione ◀ o ▶ para definir como **On** (Encendido) u **Off** (Apagado). * Solo se puede ajustar en canales de DTV
Clock (Reloj)	Cuando la opción de Auto Clock (Reloj automático) se define en **Off** (Apagado), puede ajustar la hora manualmente. El reloj y la fecha se ajustan automáticamente a la primera hora que recibe el sintonizador un canal de emisión. * Solo se puede ajustar en canales de DTV	

Ajuste del televisor

Ajustes de bloqueo

1. Presione el botón **MENU**. Aparecerá en pantalla la ventana de configuración.
2. Use ◀ o ▶ para resaltar el modo **Lock (Bloqueo)**.
3. Use ▲ o ▼ para resaltar "**Enter Password**" **(Introducir contraseña)** y escriba "**0000**" para acceder al submenú.
4. Use ▲ o ▼ para resaltar el elemento que desea restaurar y presione ◀ o ▶ para seleccionar el valor deseado.
5. Presione **MENU** para volver al menú anterior o presione **EXIT (Salir)** en cualquier momento para salir de la configuración.

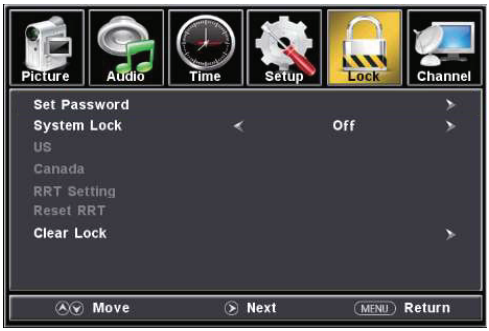

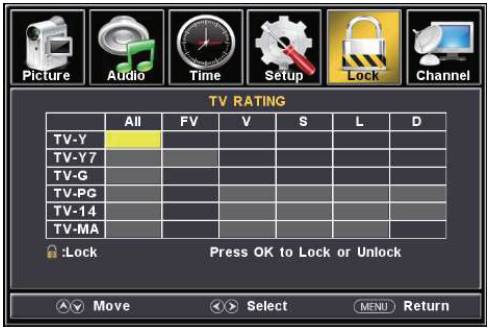

Ajuste del televisor

Menú de bloqueo

Enter Password (Introducir contraseña)	Introducir la contraseña para acceder al menú **Lock** (Bloqueo).	Use los **botones de números (0-9)** para introducir la contraseña, aparecerá el menú **Lock (Bloqueo)**. * La contraseña predeterminada es 0000. * Si olvidó la contraseña, use 8888 entrar a cualquier menú bloqueado.	
Set Password (Definir contraseña)	Cambiar la contraseña del usuario.	**Set Password (Definir contraseña)**	Use los **botones de números (0-9)** para introducir una nueva contraseña.
		Confirm Password (Confirmar contraseña)	Repita la contraseña para confirmarla.
System Lock (Bloqueo del sistema)	Cambiar los controles de los padres.	Presione ◀ o ▶ para definir como **On (Encendido)** u **Off (Apagado)**.	
US	Configurar el bloqueo parental en base al sistema de clasificación de los EE. UU. * Solo disponible cuando se define **System Lock** (Bloqueo del sistema) en el modo **On** (Encendido).	**Televisor**	Presione ▶ para acceder al menú TV Ratings (Clasificación de TV) y use ▲ / ▼ / ◀ / ▶ para seleccionar su preferencia de clasificación de TV (consulte las siguientes tablas de **Edad** y **Género**).
		MPAA	Presione los botones ◀ / ▶ para seleccionar su preferencia de clasificación de películas en base al **sistema de clasificación de los EE. UU**.
Canada	Configurar el bloqueo parental en base al sistema de clasificación de Canadá. * Solo disponible cuando se define **System Lock** (Bloqueo del sistema) en el modo **On** (Encendido)	**Canada English (Inglés de Canadá)**	Use los botones ◀ / ▶ para seleccionar su preferencia de clasificación en base al **sistema de clasificación de Canadá (inglés)**.
		Canada French (Francés de Canadá)	Use los botones ◀ / ▶ para seleccionar su preferencia de clasificación en base al **sistema de clasificación de Canadá (francés)**.
RRT Setting (Configuración de RRT)	No lo puede ajustar el usuario.		
Reset RRT (Restablecer RRT)	Restaurar los ajustes RRT predeterminados.	Presione **OK** o ▶ para ingresar al submenú, luego presione ◀ o ▶ para seleccionar **Yes** (Sí) o **No**.	
Clear Lock (Quitar bloqueo)	Restaurar los ajustes de V-chip predeterminados y borrar la configuración de bloqueo.	Presione **OK** o ▶ para ingresar al submenú, luego presione ◀ o ▶ para seleccionar **Yes** (Sí) o **No**.	

Ajustes del televisor

Edad	
TV-Y	Para todos los niños
TV-Y7	Adecuado para 7 años o más
TV-G	Público general
TV-PG	Guía parental recomendada
TV-14	Adecuado para 14 años o más
TV-MA	Adecuado para 17 años o más

Género	
ALL	Todos
FV	Violencia de fantasía
V	Violencia
S	Sexo
L	Lenguaje explícito
D	Diálogo sugerente

Español

Sistema de clasificación de EE. UU.	
N/A	Para todas las edades
G	Público general
PG	Guía parental recomendada
PG-13	Guía parental para menores de 13 años
R	Guía parental para menores de 17 años
NC-17	Adecuado para 17 años o más
X	Solo adultos

Sistema de clasificación de Canadá (inglés)	
E	Exento de clasificación (Todas las edades)
C	Adecuado para niños de 0 a 7 años
C8+	Adecuado para niños de 8 o más años
G	Público general
PG	Guía parental recomendada
14+	Adecuado para espectadores de 14 o más años
18+	Adecuado para adultos de 18 o más años

Sistema de clasificación de Canadá (francés)	
E	Exento de clasificación (Todas las edades)
G	Público general
8 ans+	Adecuado para niños de 8 o más años
13 ans+	Adecuado para niños de 13 o más años
16 ans+	Adecuado para espectadores de 16 o más años
18 ans+	Adecuado para adultos de 18 o más años

Ajustes del televisor

Ajustes de canales

1. Presione el botón **MENU**. Aparecerá en pantalla la ventana de configuración.
2. Use ▲ o ▼ para resaltar el modo de **Canal**.
3. Use ▲ o ▼ para resaltar el elemento que desea restaurar y presione ◀ o ▶ para seleccionar el valor deseado.
4. Presione **OK** para confirmar sus selecciones o ajustes y entrar a los submenús.
5. Presione **MENU** para volver al menú anterior o presione **EXIT (Salir)** en cualquier momento para salir de la configuración.

Nota: Para los usuarios de TV cable o satelital con decodificador, no es necesario ejecutar la Búsqueda automática. Conecte su decodificador de cable o satelital a una de las entradas libres del televisor.

Menú de canales

Air/Cable (Antena/ cable)	Definir el tipo de recepción.	Presione ◀ o ▶ para seleccionar **Air (Antena)** o **Cable.** • Seleccione Air (Antena) cuando el televisor esté conectado a una antena interior/exterior. • Seleccione Cable si está suscrito a un servicio pago de televisión SIN un decodificador.	
Auto Scan (Búsqueda automática)	Presione ▶ u OK para acceder al submenú.	**Cable System (Sistema de cable)**	Presione ◀ o ▶ para seleccionar **Auto, STD, IRC** o **HRC**. (Solo disponible cuando selecciona **Cable** como el tipo de recepción.)
		Start to Scan (Iniciar búsqueda)	Presione ▶ u **OK** para iniciar la búsqueda de canales disponibles.
Favorite (Favorito)	Agregar o eliminar un canal de la lista de favoritos.	Presione ▲ o ▼ para seleccionar un canal, luego presione ▶ o **OK** para agregar o eliminar el canal de la lista de favoritos.	
Show/Hide (Mostrar/ ocultar)	Mostrar u ocultar canales disponibles que ya están en la memoria.	Presione ▲ o ▼ para seleccionar un canal, luego presione ▶ o **OK** para mostrar u ocultar el canal.	
Channel No. (N.º de Canal)	Seleccionar un número de canal para etiquetar	Presione ◀ o ▶ para seleccionar un canal.	
Channel Label (Etiqueta de canal)	Permite el etiquetado personalizado para nombrar o cambiar el nombre de un canal.	Presione ▲ o ▼ para seleccionar cada letra, número o carácter. Presione ◀ o ▶ para pasar al siguiente espacio. (Máximo de 7 caracteres)	
DTV Signal (Señal DTV)	Mostrar de forma dinámica el estado de la señal DTV.		

Ajustes del televisor

Ajustes de PC

El menú de PC solo está disponible cuando hay una PC conectada al televisor mediante la conexión VGA. Presione el botón **Source (Fuente)** para seleccionar **VGA** como la fuente de entrada.

1. Presione el botón **MENU**. Aparecerá en pantalla la ventana de configuración.
2. Use ◀ o ▶ para resaltar el modo **Setup (Configuración)**.
3. Use ▲ o ▼ para resaltar **Advanced (Avanzadas)** y luego presione **OK** o ▶ para acceder al submenú.
4. Use ▲ o ▼ para resaltar el elemento que desea restablecer y luego presione ◀ o ▶ para seleccionar el valor deseado.
5. Presione **MENU** para volver al menú anterior o presione **EXIT (Salir)** en cualquier momento para salir de la configuración.

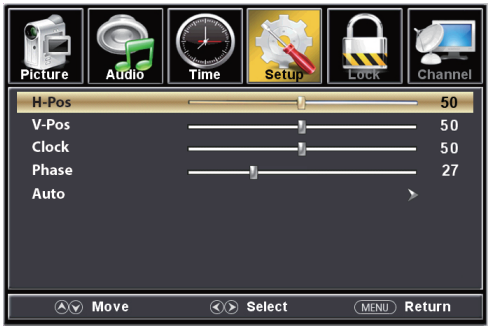

Submenú de configuración avanzada		
H-Pos (Posición horizontal)	Configura la posición horizontal de la imagen en el televisor.	Presione ◀ o ▶ para mover la pantalla horizontalmente.
V-Pos (Posición vertical)	Configura la posición vertical de la imagen en el televisor.	Presione ◀ o ▶ para mover la pantalla verticalmente.
Clock (Reloj)	Ajusta el reloj de píxel (vertical) para obtener una imagen más clara.	Presione ◀ o ▶ para ajustar el reloj de píxeles verticalmente.
Phase (Fase)	Ajusta el reloj de fase (horizontal) para obtener una imagen más clara.	Presione ◀ o ▶ para ajustar el reloj de fase horizontalmente.
Auto	Ajusta automáticamente la configuración para PC.	Presione **OK** o ▶ para ajustar automáticamente toda la configuración para PC.

MODOS DE VISUALIZACIÓN DE MONITOR DE PC		
Modo	**Resolución**	**Frec. de actualización**
VGA	640 x 480	60/75 Hz
VGA	720 x 400	70 Hz
VGA	1366 x 768	60 Hz
SVGA	800 x 600	60/75 Hz
XGA	1024 x 768	60/70/75 Hz
WXGA	1280 x 720	60 Hz
WXGA	1360 x 768	60 Hz
SXGA	1280 x 1024	60 Hz
WXGA+	1440 x 900	60 Hz
WSXGA+	1680 x 1050	60 Hz
FHD	1920 x 1080	60 Hz

Uso de dispositivos USB

1. Luego de conectar una memoria USB, presione el botón **SOURCE (Fuente)** y seleccione **MEDIA (Multimedia)**. Presione **OK** o ▶ para entrar.
1. Use ◀ o ▶ para seleccionar **Photo (Fotos)** o **Music (Música)**. Presione **OK** o ▶ para entrar.
2. Use ▲ o ▼ para navegar por los archivos o carpetas de la memoria USB.
1. Presione **MENU** para volver al menú anterior o presione **EXIT (Salir)** en cualquier momento para salir de la configuración.

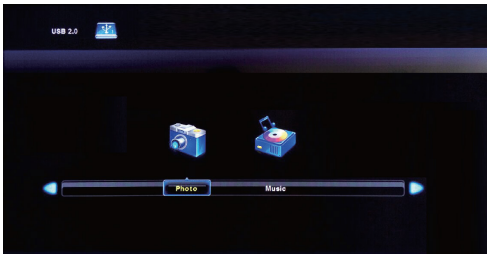

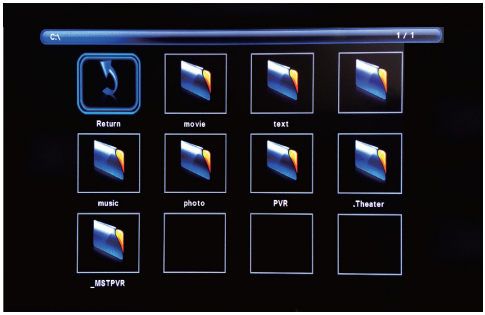

Al ver fotos, esta herramienta para ver imágenes le permitirá controlar la presentación, reproducir música y mostrar información del archivo.

El visualizador de fotos muestra archivos de imagen de formato .jpg.

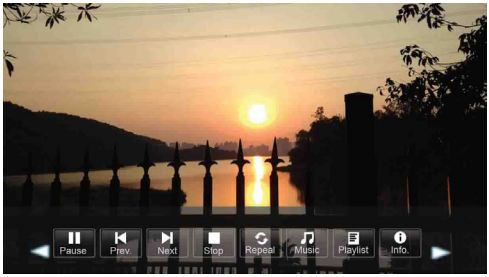

Para escuchar música use este reproductor, que le permite controlar la reproducción y muestra información sobre el archivo.

La herramienta reproduce archivos de sonido MP3.

Español

Resolución de problemas

Problema	Solución/Causa
El televisor no funciona	• Asegúrese de que el cable de alimentación esté enchufado. • Pruebe otra toma de CA. • No hay energía, revise el fusible o interruptor. • Desenchufe el dispositivo por una hora y luego vuelva a enchufarlo.
Imagen normal, pero sin sonido	• Revise los ajustes de volumen. • ¿El sonido está silenciado? Presione el botón MUTE. • Pruebe con otro canal. • Revise las conexiones de cable de audio.
El control remoto no funciona	• Asegúrese de que el control esté dentro del rango de operación y sin obstrucciones. • Revise las baterías. • Corrija la configuración del modo de operación: TV, VCR etc.
Sonido de mala calidad o ausente	• La emisora o el sistema de TV cable están experimentando problemas, pruebe con otro canal. • Revise los ajustes de sonido (Volumen o Silenciar). • Busque fuentes de posible interferencia.
Imagen de mala calidad o ausente	• La emisora o el sistema de TV cable están experimentando problemas, pruebe con otro canal. • Asegúrese de que los canales estén guardados en la memoria. • Revise las conexiones de la antena o TV cable, ajuste la antena. • Busque fuentes de posible interferencia. • Revise los ajustes del control de imagen.
Mala recepción de TV	• Asegúrese de que el amplificador de la antena esté encendido para TV por antena. • Oriente la posición de la antena en un ángulo para recibir una mejor señal. • Verifique que la antena esté conectada firmemente al televisor. • Verifique que la caja de distribución de la antena tenga alimentación. • Verifique que su cable de entrada esté conectado a la conexión de pared para cable/ antena correcta dentro de la casa rodante. • Asegúrese de que el cable coaxial interno de la casa rodante esté conectado al puerto correcto.
Mala recepción de TV cable/ satelital	• Asegúrese de que el amplificador para antena esté desactivado al usar una señal de cable. • Verifique que el cable entrante esté conectado correctamente a la casa rodante. • Asegúrese de que la caja de splitter de TV cable esté energizada. • Verifique que el cable de entrada esté conectado a la conexión de pared para cable/ satélite correcta dentro de su casa rodante. • Asegúrese de que el cable coaxial interno de la casa rodante esté conectado al puerto correcto. • Compruebe que la antena parabólica no esté obstruida.
El televisor se apaga	• Está configurado el temporizador de apagado automático (Sleep Timer). • Se ha cortado la alimentación.
La imagen del dispositivo AV conectado se ve en blanco y negro	• Revise las conexiones de video tanto el televisor como en el dispositivo de AV conectado. Asegúrese de que los colores coincidan entre los conectores machos y hembras: verde (Y), azul (Pb/Cb) y rojo (Pr/Cr) para conexión por componentes, y amarillo (VIDEO) para conexión compuesta. • Asegúrese de que todos los cables están firmemente conectados.

Especificaciones

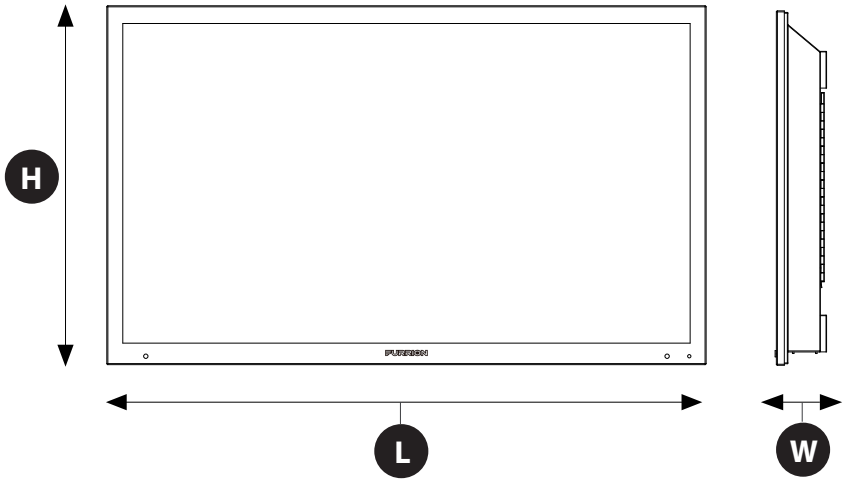

Español

MODELO, DIMENSIÓN Y RESOLUCIÓN

Modelo de televisor	Dimensión sin soporte (Largo x Alto x Ancho)	Resolución máx.
FDUP43CBR	39 3/4" x 23 7/8" x 3 3/4" (1010 x 605 x 96 mm)	3840 x 2160@ 60 Hz UHD
FDUF43CBR		
FDUP49CBR	44 11/16" x 26 13/16" x 3 7/8" (1135 x 680 x 98 mm)	
FDUF49CBR		
FDUP55CBR	50 3/16" x 29 3/4" x 4 3/16" (1274 x 756 x 105 mm)	
FDUF55CBR		
FDUP65CBR	59 1/16" x 34 7/8" x 3 7/8'' (1499 x 885 x 97 mm)	
FDUF65CBR		

CONEXIONES DE ENTRADA Y SALIDA

Modelo	L-AUDIO OUT-R	IR Ext	Coaxial Out	L-AUDIO IN-R	Entrada de video por componentes	Entrada de video por componentes YP_BP_R Entrada de video	Entrada HDMI	Entrada VGA (PC)	Entrada de audio (PC)	Entrada RF	USB
FDUP43CBR FDUP49CBR FDUP55CBR FDUP65CBR FDUF43CBR FDUF49CBR FDUF55CBR FDUF65CBR	1	1	1	1 x izquierda (blanco) 1 x derecha (rojo)	1 x amarillo/verde*	1 x azul 1 x rojo	3	1	1	1	1

Especificaciones

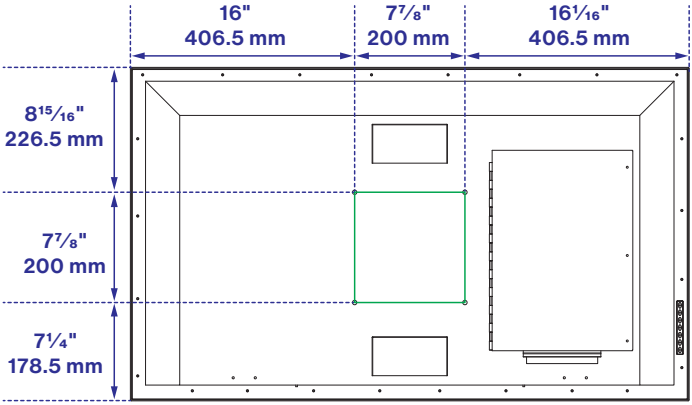

FDUP43CBR, FDUF43CBR

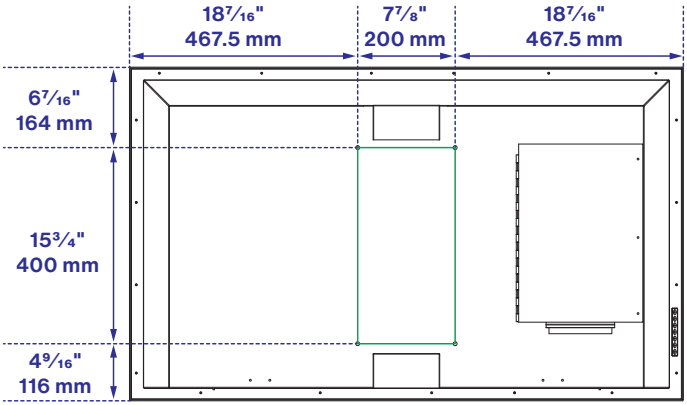

FDUP49CBR, FDUF49CBR

PATRÓN DE MONTAJE VESA

Modelo	Ancho en mm	Alto en mm	Tornillo Dimensiones	Cantidad
FDUP43CBR	200	200	M6 * 15 mm	4
FDUF43CBR	200	200		
FDUP49CBR	200	400		
FDUF49CBR	200	400		

Especificaciones

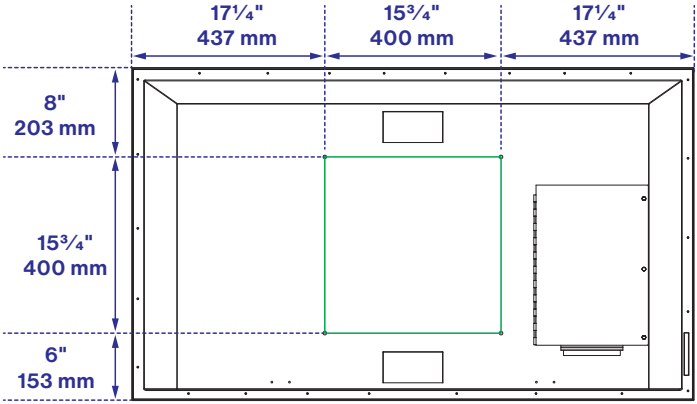

FDUP55CBR, FDUF55CBR

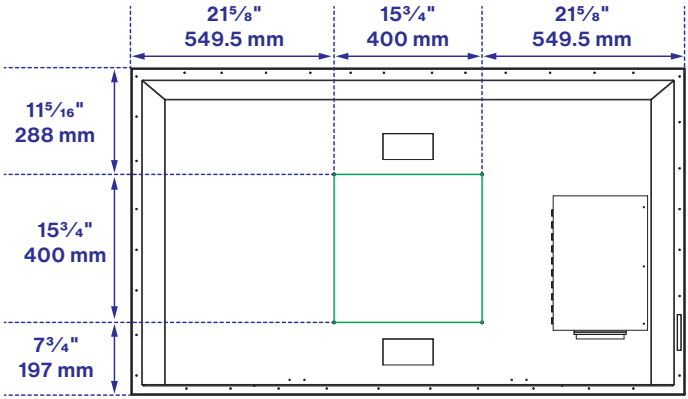

FDUP65CBR, FDUF65CBR

PATRÓN DE MONTAJE VESA				
Modelo	Ancho en mm	Alto en mm	Tornillo Dimensiones	Cantidad
FDUP55CBR	400	400	M6 * 15 mm	4
FDUF55CBR	400	400		
FDUP65CBR	400	400		
FDUF65CBR	400	400		

Cuidado y limpieza

Limpieza del televisor

Quite cualquier depósito de suciedad y sales de la unidad, teniendo cuidado de enjuagar el paño frecuentemente para evitar rayones en el televisor o superficie de la pantalla. Evite usar químicos, abrasivos o solventes fuertes al limpiar la superficie de la unidad.

- **Si hay nieve o hielo sobre la superficie del televisor**, utilice un cepillo suave y una toalla para quitar la nieve y el hielo de la unidad.
- **Limpieza del panel de LED:** Con el televisor apagado, limpie suavemente la superficie del panel de la pantalla usando un paño de microfibra, algodón o franela humedecido (con agua). (No use pañuelos, alfombras, esponjas o toallas de papel, ya que podrían dañar la pantalla y dejar pelusas). Si el panel de LED está muy sucio, puede mezclar partes iguales de alcohol isopropílico y agua destilada en una botella pulverizadora limpia, rociar la mezcla sobre el paño (no rociar la solución directamente sobre el panel) y limpiar suavemente el panel.
- **Cuando el televisor no esté en uso, manténgalo cubierto con el cobertor de TV Furrion a prueba de intemperie.** La funda está diseñada para proteger el panel de LED de los dañinos rayos UV de la luz solar directa, la entrada de agua y evita que los objetos que arrastra el viento rayen la superficie del televisor. **Para solicitar un cobertor de TV Furrion a prueba de intemperie**, puede ponerse en contacto con el distribuidor autorizado o puede comprarla en el sitio web de Furrion.

FURRION

Furrion Innovation Center & Institute of Technology

• 52567 Independence Ct., Elkhart, IN 46514, USA • Toll free:1-888-354-5792
• Email: support@furrion.com

©2007-2019 Furrion Ltd. Furrion® and the Furrion logo are trademarks licensed for use by Furrion Ltd. and registered in the U.S. and other countries.

©2007-2019 Furrion Ltd. Furrion® et le logo Furrion sont des marques déposées par Furrion Ltd. et enregistrées aux Etats-Unis et ailleurs.

©2007-2019 Furrion Ltd. Furrion® y el logotipo de Furrion y son marcas comerciales con licencia de uso de Furrion Ltd. y están registradas en los Estados Unidos y en otros países.

FURRION.COM

IM-FAV00051 V1.0