IRX100 SERIES

Guía del usuario

IRX108-BT IRX112-BT

JBL PROFESSIONAL by HARMAN

ÍNDICE

Instrucciones de seguridad 3
Declaración de conformidad 6
Guía de instalación rápida 7
Panel posterior 9
Descripción general, línea IRX100 Series 10
IRX108/112BT, diagrama de bloque 11
Especificaciones de IRX108BT 12
Especificaciones de IRX112BT 13
Aplicaciones y características 14
Compresor de sonido/supresión automática de retroalimentación 15
Integración de Bluetooth 16
Ubicación y suspensión de altavoces 19
Cables y conectores 20
Ejemplos de aplicación 21
Solución de problemas 23
Información de garantía 24
Información de contacto 25

INSTRUCCIONES DE SEGURIDAD

La IRX100 Series que cubre este manual no está diseñada para usarse en ambientes con alta humedad. La humedad puede dañar el cono del altavoz y el sonido envolvente, así como causar corrosión en las piezas metálicas y los contactos eléctricos. Evite exponer los altavoces a la humedad directa.
Mantenga los altavoces fuera de la luz solar directa intensa o prolongada. La suspensión del controlador se secará prematuramente y las superficies con acabados podrían degradarse por la exposición a largo plazo a luz ultravioleta (UV) intensa. La IRX100 Series puede generar una energía considerable. Cuando se coloca sobre una superficie resbaladiza, como madera pulida o linóleo, el altavoz puede moverse debido a su producción de energía acústica. Deben tomarse precauciones para garantizar que el altavoz no se caiga del escenario o la mesa sobre la que se coloca.

DAÑO AUDITIVO, EXPOSICIÓN PROLONGADA A NPS EXCESIVOS

La IRX100 Series es capaz de generar niveles de presión sonora (NPS) suficientes para causar daños auditivos permanentes a los artistas, el equipo de producción y los miembros de la audiencia. Se debe tener precaución para evitar la exposición prolongada a NPS por encima de los 85 dB.

CUIDADO Y LIMPIEZA

La IRX100 Series se podría limpiar con un paño seco. No permita que ingrese humedad en ninguna de las aberturas del sistema. Asegúrese de que el sistema esté desconectado de la toma de CA antes de limpiarlo.

ESTE APARATO CONTIENE VOLTAJES POTENCIALMENTE LETALES. PARA EVITAR DESCARGAS ELÉCTRICAS O PELIGROS, NO RETIRE EL CHASIS, EL MÓDULO MEZCLADOR NI LAS CUBIERTAS DE ENTRADA DE CA. NO HAY PIEZAS QUE PUEDAN SER REPARADAS POR EL USUARIO EN EL INTERIOR. COORDINE EL MANTENIMIENTO/REPARACIÓN CON PERSONAL DE SERVICIO CALIFICADO.

Aviso de RAEE

La Directiva 2012/19/UE sobre Residuos de Aparatos Eléctricos y Electrónicos (RAEE), que entró en vigor como ley europea el 14/02/2014, produjo un cambio importante en el manejo de los equipos eléctricos al final de su vida útil. El objetivo de esta Directiva es, como primera prioridad, la prevención de los RAEE y, además, promover la reutilización, el reciclaje y otras formas de recuperación de dichos desechos para reducir la eliminación. El logotipo de RAEE en el producto o en su caja que indica la recolección de equipos eléctricos y electrónicos consiste en un contenedor con ruedas, como se muestra abajo. 15.

Este producto no debe desecharse ni tirarse con los demás desechos domésticos. Usted es responsable de deshacerse de todos sus equipos convertidos en desechos electrónicos o eléctricos al dirigirse al punto de recolección especificado para reciclar dichos desechos peligrosos. La recolección aislada y la recuperación adecuada de sus aparatos de desechos electrónicos y eléctricos al momento de la eliminación nos permitirán ayudar a conservar los recursos naturales. Además, el reciclaje adecuado de los equipos convertidos en desechos electrónicos y eléctricos garantizará la seguridad de la salud humana y el medio ambiente. Para obtener más información sobre los puntos de eliminación, recuperación y recolección de equipos electrónicos y de desechos eléctricos, comuníquese con el centro de su ciudad local, el servicio de eliminación de desechos domésticos, la tienda en donde compró el equipo o con el fabricante del equipo.

Conformidad con la RoHS

Este producto cumple con la Directiva 2011/65/UE y (UE) 2015/863 del Parlamento Europeo y del Consejo del 19. 31/03/2015 sobre la restricción del uso de ciertas sustancias peligrosas en aparatos eléctricos y electrónicos.

REACH

REACH (Reglamento n.° 1907/2006) aborda la producción y el uso de sustancias químicas, y sus posibles impactos en la salud humana y el medio ambiente. El Artículo 33 (1) del Reglamento REACH exige que los proveedores informen a los destinatarios si un artículo contiene más del 0.1% (por peso por artículo) de cualquier sustancia en la Lista de sustancias candidatas extremadamente preocupantes (SVHC) ("lista de sustancias candidatas REACH").

Este producto contiene la sustancia "plomo" (CAS n.° 7439-92-1) en una concentración de más de 0.1 % por peso.
En el momento de la liberación de este producto, a excepción de la sustancia principal, ninguna otra sustancia de la lista de sustancias candidatas REACH está contenida en una concentración de más de 0.1 % por peso en este producto.

Nota: el 27 de junio de 2018, se agregó plomo a la lista de sustancias candidatas REACH. La inclusión del plomo en la lista de sustancias candidatas REACH no significa que los materiales que contienen plomo presentan un riesgo inmediato o dan como resultado una restricción de la permisibilidad de su uso.

INSTRUCCIONES DE SEGURIDAD

1. LEA estas instrucciones.
2. GUARDE estas instrucciones.
3. OBSERVE todas las advertencias.
4. SIGA todas las instrucciones.
5. NO utilice este aparato cerca del agua.
6. LIMPIE SOLO con un paño seco.
7. NO bloquee las aberturas de ventilación. Realice la instalación conforme a las instrucciones del fabricante.
8. NO lo instale cerca de fuentes de calor como radiadores, registros de calor, estufas u otros aparatos (incluidos amplificadores) que produzcan calor.
9. NO anule el propósito de seguridad del enchufe polarizado o con conexión a tierra. Un enchufe polarizado tiene dos terminales, uno más ancho que el otro. Un enchufe de conexión a tierra tiene dos patillas y una tercera punta de conexión a tierra. La patilla más ancha o la tercera punta se proporcionan para su seguridad. Si el enchufe provisto no cabe en su toma de corriente, consulte a un electricista para reemplazar la toma de corriente obsoleta.
10. PROTEJA el cable de alimentación para que no sea pisado o pellizcado, particularmente en la zona de los enchufes, receptáculos y el punto donde salen del aparato.
11. SOLO USE conectores/accesorios especificados por el fabricante.
12. UTILICE SOLO con una carretilla, pedestal, trípode, soporte o mesa especificado por el fabricante, o vendido con el aparato. Cuando se utiliza una carretilla, tenga precaución al mover la combinación de la carretilla y el aparato para evitar lesiones por vuelco.
13. DESCONECTE este aparato durante tormentas eléctricas o cuando no se utilice durante largos períodos de tiempo.
14. REFIERA todas las reparaciones a personal de servicio calificado. Se requiere servicio cuando el aparato se ha dañado de alguna manera, como el cable de alimentación o el enchufe están dañados, se ha derramado líquido o han caído objetos dentro del aparato, el aparato ha estado expuesto a la lluvia o la humedad, no funciona normalmente o ha sido descartado.
15. NO exponga este aparato a goteos o salpicaduras y asegúrese de que no haya objetos llenos con líquidos, como jarrones, colocados sobre el aparato.
16. Para desconectar completamente este aparato de la red eléctrica de CA, desconecte el enchufe del cable de alimentación del receptáculo de CA.
17. Cuando se utiliza el enchufe de red o un acoplador de electrodomésticos como dispositivo de desconexión, el dispositivo de desconexión debe permanecer fácilmente operativo.
18. NO sobrecargue los enchufes de pared o los cables de extensión más allá de su capacidad nominal, ya que esto puede provocar descargas eléctricas o incendios.
19. Para una ventilación adecuada, no instale este equipo en un espacio cerrado o confinado, como una estantería o una unidad similar.
20. No se debe impedir la ventilación del producto cubriendo las aberturas de ventilación con artículos como periódicos, manteles, cortinas, etc.

El signo de exclamación, dentro de un triángulo equilátero, tiene la intención de alertar al usuario sobre la presencia de instrucciones importantes de operación y mantenimiento (servicio) en la literatura que acompaña al producto.

El signo de exclamación, dentro de un triángulo equilátero, tiene la intención de alertar al usuario sobre la presencia de instrucciones importantes de operación y mantenimiento (servicio) en la literatura que acompaña al producto.

ADVERTENCIA: Para reducir el riesgo de incendio o descarga eléctrica, no exponga este aparato a la lluvia o la humedad.
ADVERTENCIA: No se deben colocar fuentes de llamas descubiertas, como velas encendidas, sobre el producto.
ADVERTENCIA: El equipo debe conectarse a una toma de corriente PRINCIPAL con una conexión a tierra de protección.
ADVERTENCIA: Este producto está diseñado para funcionar SOLO con los voltajes enumerados en el panel posterior. La operación con voltajes distintos a los indicados podría causar daños irreversibles al producto y anular la garantía del producto. No se recomienda el uso de adaptadores de enchufe de CA porque ello puede permitir que el producto se conecte a voltajes para los que no fue diseñado para funcionar. Si no está seguro del voltaje operativo correcto, comuníquese con su distribuidor o minorista local. Si el producto está equipado con un cable de alimentación desmontable, utilice solo el tipo proporcionado o especificado por el fabricante o su distribuidor local.

RANGO DE TEMPERATURA DE FUNCIONAMIENTO:
-20 °C a 40 °C (-4 °F a 104 °F)

ADVERTENCIA: ¡No abrir! Riesgo de descarga eléctrica. Los voltajes en este equipo son peligrosos para la vida. No hay piezas que puedan ser reparadas por el usuario en el interior. Refiera todas las reparaciones a personal de servicio calificado.

Coloque el equipo cerca de una toma de corriente principal para asegurarse de que pueda acceder fácilmente al interruptor de alimentación.

INFORMACIÓN DE CUMPLIMIENTO DE EMC DE FCC Y CANADÁ: Este dispositivo cumple con la Parte 15 del Reglamento de la FCC. La operación está sujeta a las siguientes dos condiciones

1. Este dispositivo podría no causar interferencia perjudicial, y (2) este dispositivo debe aceptar cualquier interferencia recibida, incluida la interferencia que pueda causar un funcionamiento no deseado.

PRECAUCIÓN: Los cambios o modificaciones no aprobados expresamente por el fabricante podrían anular la autoridad del usuario para operar este dispositivo.

NOTA: Este equipo ha sido probado y cumple con los límites de un dispositivo digital clase B, de conformidad con la Parte 15 del reglamento de la FCC. Estos límites están diseñados para proporcionar una protección razonable contra interferencias perjudiciales en una instalación residencial. Este equipo genera, utiliza y puede irradiar energía de radiofrecuencia y, si no se instala y utiliza de acuerdo con las instrucciones, puede causar interferencias perjudiciales en las comunicaciones de radio. Sin

embargo, no hay garantía de que no se produzcan interferencias en una instalación en particular. Si este equipo causa interferencias perjudiciales en la recepción de radio o televisión, lo que puede determinarse apagando y encendiendo el equipo, se recomienda al usuario que intente corregir la interferencia mediante una o más de las siguientes medidas: Reorientar o reubicar la antena receptora. Aumentar la separación entre el equipo y el receptor. Conectar el equipo a una toma de corriente en un circuito diferente al que está conectado el receptor. Consultar al distribuidor o a un técnico experimentado de radio/TV para obtener ayuda.

PRECAUCIÓN: Este producto es solo para uso no residencial.

ADVERTENCIA: Este equipo cumple con la Clase B de CISPR 32. En un entorno residencial, este equipo podría causar interferencia de radio.

CAN ICES-3 (B)/NMB-3(B)

Terminal de tierra de protección. El aparato debe conectarse a una toma de corriente con una conexión a tierra de protección.

INFORMACIÓN DE CUMPLIMIENTO DEL TRANSMISOR INALÁMBRICO:
El término “IC:” antes del número de certificación de la radio solo significa que se cumplieron las especificaciones técnicas de la industria de Canadá.

Le terme «IC:» avant le numero de certification radio signifie seulement que les specifications techniques d’Industrie Canada ont ete respectees.

Este dispositivo contiene transmisores/receptores exentos de licencia que cumplen con los RSS exentos de licencia de innovación, ciencia y desarrollo económico de Canadá. La operación está sujeta a las siguientes dos condiciones (1) este dispositivo no podría causar interferencias perjudiciales, y (2) este dispositivo debe aceptar cualquier interferencia, incluidas las interferencias que podrían causar una operación no deseada del dispositivo.

Cet appareil contient des émetteurs / récepteurs exemptés de licence conformes aux RSS (RSS) d’Innovation, Sciences et Développement économique Canada. L’exploitation est autorisee aux deux conditions suivantes : (1) l’appareil ne doit pas produire de brouillage, et (2) l’utilisateur de l’appareil doit accepter tout brouillage radioelectrique subi, meme si le brouillage est susceptible d’en compromettre le fonctionnement.

Este equipo cumple con los límites de exposición a la radiación de la FCC e IC establecidos para un entorno no controlado. Este equipo se debe instalar y operar con una distancia mínima de 20 cm entre el radiador y su cuerpo. Este transmisor no se debe ubicar ni operar en conjunto con alguna otra antena o transmisor.

Cet appareil est conforme a FCC et IC !’exposition aux rayonnements limites fixees pour un environnement non controle. Cet appareil doit etre installe et utilize avec une distance minimale de 20 cm entre le radiateur et votre corps. Cet transmetteur ne doit pas etre cositue ou operant en liaison avec toute autre antenne ou transmetteur.

INFORMACIÓN DE CUMPLIMIENTO DE LA UE:
Por la presente, HARMAN Professional, Inc., declara que el tipo de equipo IRX100 Series cumple con lo siguiente:
Directiva de Restricción de Refundición de Sustancias Peligrosas (RoHS2) de la Unión Europea 2011/65/UE; RAEE de la Unión Europea (refundición) Directiva 2012/19/EU; Registro, Evaluación, Autorización y Restricción de Productos Químicos (REACH) de la Unión Europea 1907/2006; Directiva europea de Equipos de Radio (RED) 2014/53/EU

Puede obtener una copia gratuita de la declaración de conformidad completa visitando:
http://www.jblpro.com/www/product-support/downloads

Este producto contiene baterías que están cubiertas por la Directiva europea 2006/66/CE, que no pueden eliminarse con la basura doméstica normal. Observe las regulaciones locales.

RANGO DE FRECUENCIA INALÁMBRICA Y POTENCIA DE SALIDA INALÁMBRICA:
2402 MHz - 2480 MHz
4.00 mW

Prevención de pérdida auditiva

Precaución: Puede ocurrir pérdida auditiva permanente si se usan auriculares o audífonos a alto volumen durante períodos prolongados de tiempo.
Nota: Para evitar posibles daños auditivos, no escuche a niveles altos de volumen durante largos períodos.

PRODUCTO DE CLASE B:

警 告
此为B级产品。在生活环境中，该产品可能会造成无线电干扰。
在这种情况下，可能需要用户对干扰采取切实可行的措施。

AMBIENTAL:

此标识适用于在中华人民共和国销售的电子信息产品 .
标识中间的数字为环保实用期限的年数 .

DECLARACIÓN DE CONFORMIDAD

EN 60065:2014 8ª. edición
Audio, video y aparatos electrónicos similares, Requisitos de seguridad

EN 62368-1:2014+A11:2017
Equipo de tecnología de audio/video, información y comunicación, parte 1: Requisitos de seguridad

EN 301489-1 V2.1.1
Estándar de compatibilidad electromagnética (EMC) para equipo y servicios de radio;
parte 1: Requisitos técnicos comunes; estándar armonizado que cubre los requisitos esenciales del artículo 3.1(b) de la directiva 2014/53/EU y los requisitos esenciales del artículo 6 de la directiva 2014/30/EU

EN 301489-17 V3.1.1
Estándar de compatibilidad electromagnética (EMC) para equipo y servicios de radio; parte 17: Condiciones específicas para sistemas de transmisión de datos de banda ancha; estándar armonizado que cubre los requisitos esenciales del artículo 3.1(b) de la directiva 2014/53/EU

EN 300328 V2.1.1
Sistemas de transmisión de banda ancha; equipo de transmisión de datos que opera en la banda de 2.4 GHz ISM y usa técnicas de modulación de banda ancha; estándar armonizado que cubre los requisitos esenciales del artículo 3.2 de la directiva 2014/53/EU

EN62479:2010
Evaluación del cumplimiento de equipo electrónico y eléctrico de baja potencia con restricciones básicas relacionadas con exposición humana a campos electromagnéticos (10 MHz a 300 GHz)

EN 55032: 2015
Compatibilidad electromagnética de equipo de multimedia, requisitos de emisión, clase B

EN 55035:2017
Compatibilidad electromagnética de equipo de multimedia, requisitos de inmunidad

EN 61000-3-2: 2014
Compatibilidad electromagnética, parte 3. Límites, sección 2: Límites para emisiones de corriente armónica (corriente de entrada de equipo ≤ 16 A por fase)

EN 61000-3-3: 2013
Compatibilidad electromagnética, parte 3. Límites, sección 3: Límites de fluctuaciones y parpadeo de voltaje en sistemas de suministro de bajo voltaje para equipo con corriente nominal ≤16 A

GUÍA DE INSTALACIÓN RÁPIDA

¡Felicitaciones por su compra de los altavoces JBL Professional de la serie IRX100! Sabemos que está ansioso por conectarlos y ponerlos en funcionamiento lo más rápido posible, por eso está leyendo esta sección. Lo siguiente lo ayudará a configurar lo antes posible.

Contenido del paquete

Su sistema IRX100 debe incluir lo siguiente:

1 altavoz IRX100
1 cable de energía IEC de 2 m (6.5 pies)
1 Guía de inicio rápido

Desempáquelo

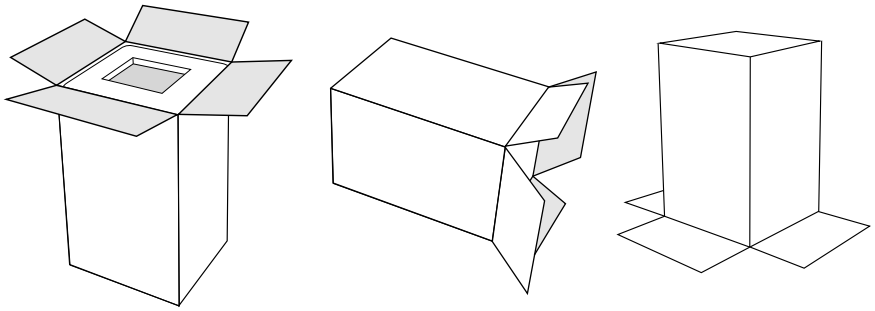

1 Abra la parte superior de la caja.

2 Coloque la caja de lado.

3 Coloque la caja al revés, luego levante la caja para poner al descubierto el altavoz.

Opciones de configuración

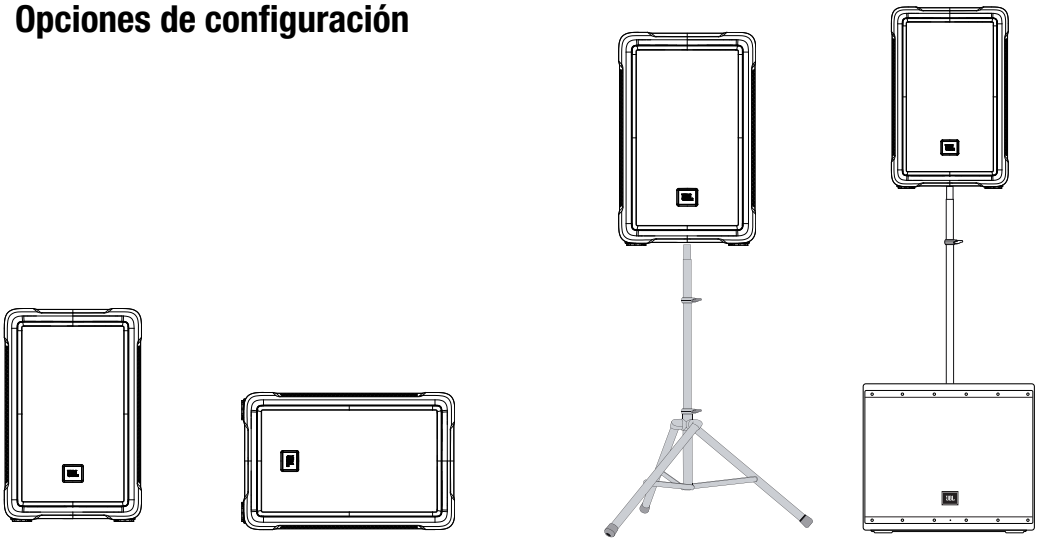

1 Posición de piso

2 Posición de monitor

3 Montado en poste

4 Subwoofer Montado

GUÍA DE INSTALACIÓN RÁPIDA

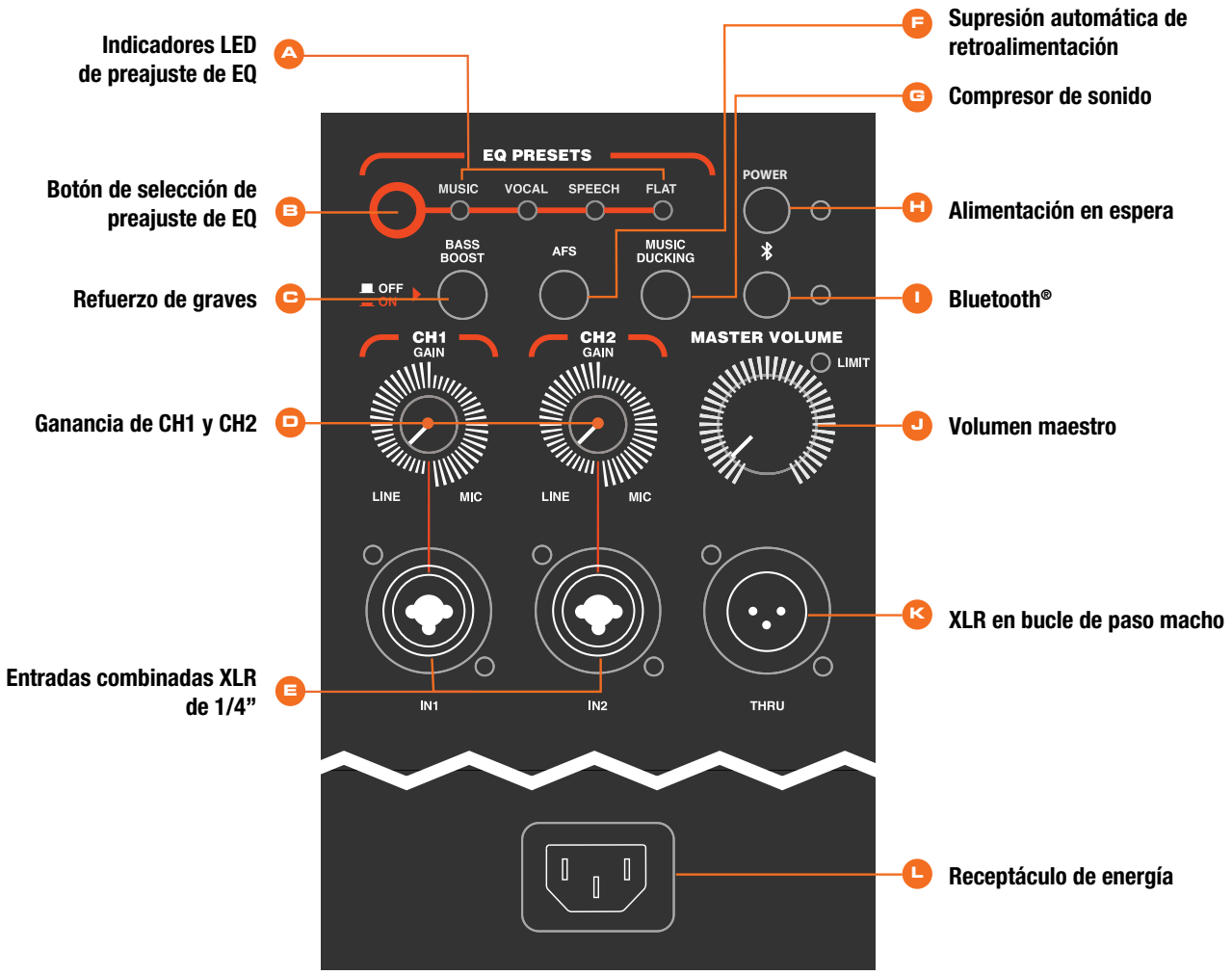

ENCENDER

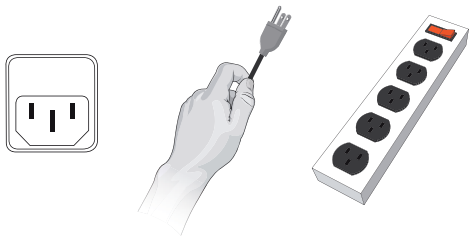

1. Conecte el cable de alimentación al receptáculo de alimentación (L).
2. Presione el interruptor de alimentación en espera [H] durante 0.5 segundos para activar la alimentación.

CONECTAR LAS ENTRADAS

1. Gire el Control de volumen maestro (J) completamente hacia la izquierda antes de conectar alguna entrada.
2. Conecte sus dispositivos a las conexiones de entrada (E).

CONFIGURAR LOS CANALES

1. Seleccione un preajuste de EQ con el botón de selección de preajuste de EQ (B).
2. Determine la fuente de ganancia de CH1 y CH2 (D]. Para el micrófono establecer a las 3 en punto. Para la fuente de la línea establecer a las 9 en punto.
3. Gire lentamente el volumen maestro (J) hacia la derecha hasta alcanzar el volumen deseado.

EMPAREJAR EL AUDIO POR BLUETOOTH™

Este dispositivo es compatible con la transmisión de audio Bluetooth.

Para conectar su dispositivo:

1. Active Bluetooth en su dispositivo de origen.
2. Mantenga presionado el botón Bluetooth (I) durante 2 segundos. El LED parpadeará cuando el altavoz IRX esté en modo de emparejamiento.
3. Busque el altavoz IRX deseado en su dispositivo y selecciónelo.

PANEL POSTERIOR

A. Botón de selección de preajuste de EQ

Utilice este botón para alternar entre las cuatro configuraciones diferentes.

B. Indicadores LED de preajuste de EQ

MUSIC:
Esta es la configuración predeterminada para los altavoces IRX. Utilice esta configuración cuando su altavoz IRX se esté utilizando en un trípode o poste y orientado hacia su audiencia.

VOCAL:
Utilice esta configuración cuando su altavoz IRX se esté utilizando junto con un subwoofer independiente. Este preajuste habilita un filtro de paso alto (HPF) establecido en 100 Hz.

SPEECH:
Utilice esta configuración cuando su altavoz IRX se utilice para aplicaciones solo de Voz o solo de Palabra hablada y esté orientado hacia la audiencia.

NORMAL:
Utilice esta configuración cuando su altavoz IRX se esté utilizando como monitor de escenario orientado hacia usted.

C. Refuerzo de graves

Aumenta el volumen de graves.

D. Ganancia de CH1 y CH2

Controla la ganancia de CH1 y CH2 respectivamente. Al girar la señal hacia la izquierda, disminuirá la ganancia de su material de fuente. Al girar el control hacia la derecha, aumentará la ganancia.

E. Entradas combinadas XLR de 1/4”

Estas entradas balanceadas aceptan un conector XLR estándar (hembra) y también un conector de teléfono TRS de 1/4”. Aquí se puede conectar una amplia gama de señales de micrófonos, consolas de mezcla de audio e instrumentos musicales electrónicos. INTERRUPTORES DE MIC/LÍNEA controlan la sensibilidad de estas entradas.

F. Supresión automática de retroalimentación

La AFS dbx detiene la retroalimentación antes de que comience

G. Compresor de sonido

El compresor de un toque baja automáticamente el volumen de la música cuando se detecta la entrada de voz

H. Alimentación en espera

I. Indicador de Bluetooth

Este LED se iluminará en azul para indicar que se estableció su conexión de Bluetooth.

J. Volumen maestro

Controla el volumen maestro de la unidad. Al girar la perilla hacia la izquierda, disminuirá el volumen general del altavoz. Al girar el control hacia la derecha, aumentará el volumen general del altavoz.

K. XLR en bucle de paso macho

Este conector de salida XLR (macho) proporciona un método para enviar audio a una fuente externa. Si hay señal presente en ambas entradas, las entradas se unirán y enviarán como una mezcla 50/50.

L. Receptáculo de energía

Conecte el cable de alimentación que se suministra al receptáculo de alimentación en la parte trasera del altavoz. Conecte el cable de alimentación a una salida de alimentación disponible.

DESCRIPCIÓN GENERAL, LÍNEA IRX100 SERIES

IRX108-BT

Altavoz portátil de 8” alimentado con Bluetooth®

- 1300 vatios
- 17.4 lb (7.9 kg)
- 90º (horizontal) x 60º (vertical) nominal

IRX112-BT

Altavoz portátil de 12” alimentado con Bluetooth®

- 1300 vatios
- 27.3 lb (12.4 kg)
- 90º (horizontal) x 60º (vertical) nominal

¡Gracias por comprar los nuevos IRX100 Series de JBL!

Más que otro gran sistema de sonido de JBL, la nueva IRX100 Series es un verdadero avance en la tecnología desarrollada específicamente para ofrecer el mejor sonido posible, independientemente de su aplicación. Reconsiderando completamente lo verdaderamente bueno y asequible que puede ser un sistema de PA portátil autónomo, los ingenieros de JBL diseñaron y fabricaron intencionalmente la IRX100 Series desde su inicio con los transductores diseñados y fabricados por JBL con tecnología avanzada de guía de onda.

Este rediseño total de la plataforma de IRX100 Series aprovecha las últimas tecnologías de materiales para la caja, ciencia acústica, diseño de transductor y facilidad de uso que ofrece la extraordinaria calidad de un monitor de estudio de nivel superior en un sistema portátil totalmente profesional, altamente flexible y fácil de usar para los músicos y los proveedores de sonido actuales.

Con el cuidado adecuado, sus altavoces de la serie IRX100 deberían proporcionarle un rendimiento impecable por muchos años y son lo suficientemente flexibles como para ser parte de su sistema de refuerzo de sonido, incluso a medida que aumenta su alcance.

IRX108/112BT, DIAGRAMA DE BLOQUE

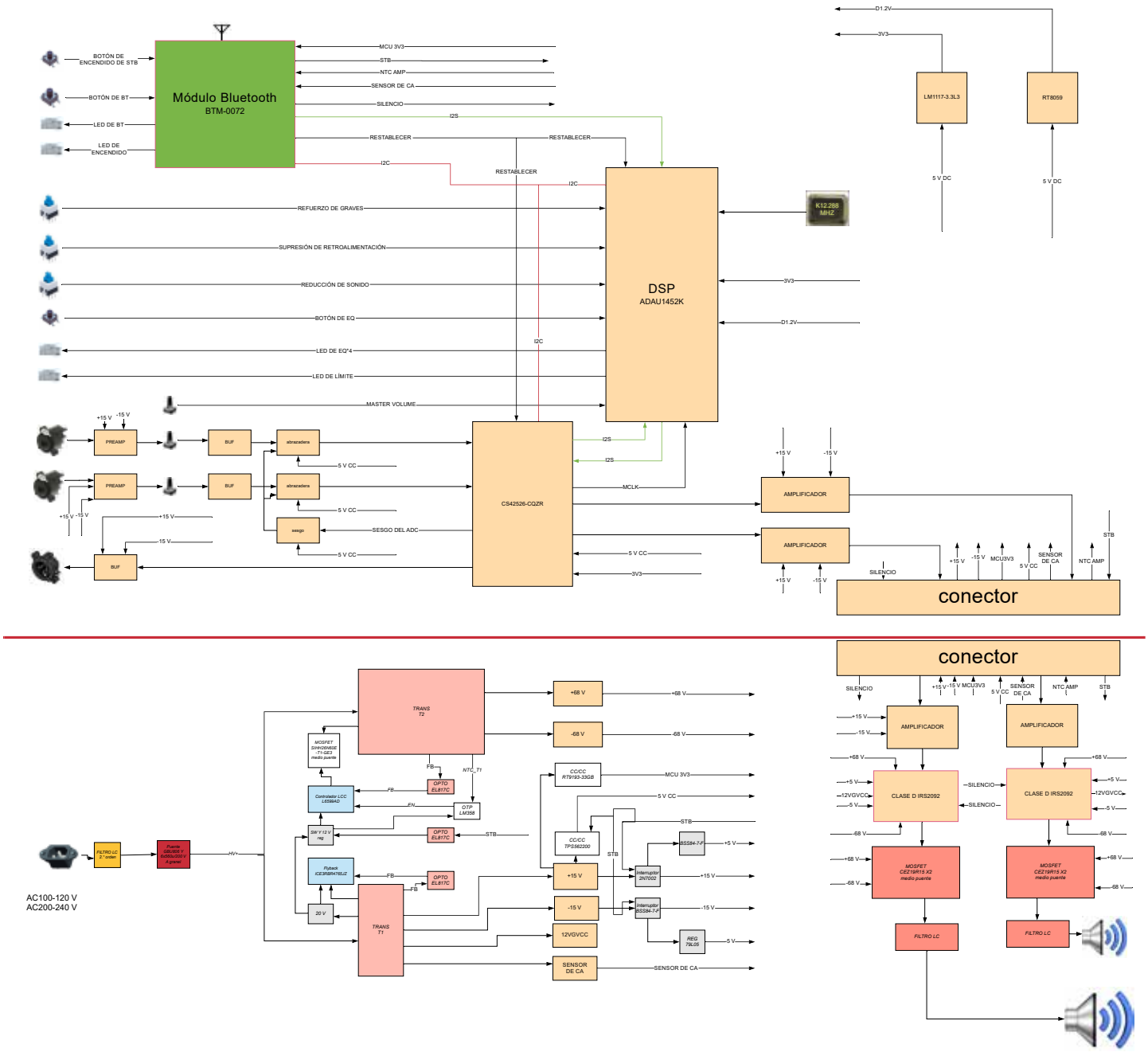

ESPECIFICACIONES DE IRX108BT

ESPECIFICACIONES TÉCNICAS

TIPO DE SISTEMA:	Alimentado de 8” de dos vías
CAJA:	Polipropileno con rejilla completa
SENSIBILIDAD (SPL):	Valor más alto de 124 dB
RESPUESTA DE FRECUENCIA (± 3 dB):	54 Hz a 20 kHz
POTENCIA NOMINAL:	Valor más alto de 1300 vatios
IMPEDANCIA DE ENTRADA:	10k ohmios balanceados
PATRÓN DE COBERTURA:	90º (horizontal) x 60º (vertical) nominal
BLUETOOTH:	Transmisión de audio, Bluetooth versión 5.0
DSP:	4 preajustes, supresión de retroalimentación, compresor
E/S:	2 entradas de micrófono/línea combinadas XLR/TRS, 1 salida de paso XLR
SOPORTE:	Conector de poste de 35 mm
PESO NETO:	17.4 lb (7.9 kg)
Dimensiones (P x A x AL):	10.15 x 12.32 x 19.15 pulgadas (258 x 313 x 486 mm)

ESPECIFICACIONES DE PEDIDO

EMBALAJE DE ENVÍO (L x A x AL):	10.87 x 13.35 x 20.35 pulgadas (276 x 339 x 517 mm)
PESO DE ENVÍO:	20.5 lb (9.3 kg)
CÓDIGO UPC	691991033506

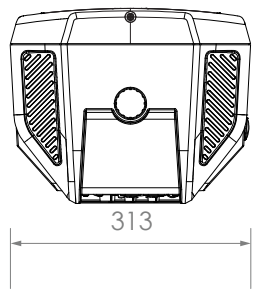

Vista parte inferior

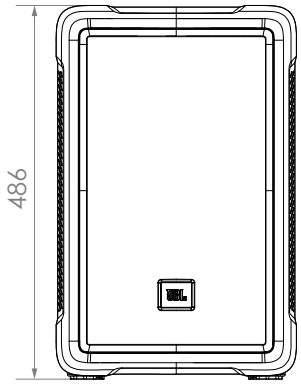

Vista frontal

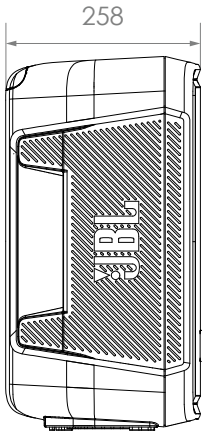

Vista lado izquierdo

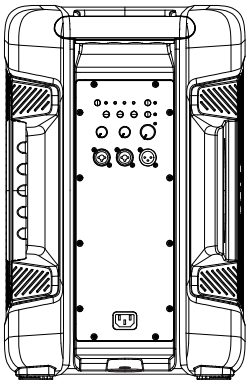

Vista posterior

ESPECIFICACIONES TÉCNICAS

TIPO DE SISTEMA:	Alimentado de 12” de dos vías
CAJA:	Polipropileno con rejilla completa
SENSIBILIDAD (SPL):	Valor más alto de 127 dB
RESPUESTA DE FRECUENCIA (± 3 dB):	53 Hz a 20 kHz
POTENCIA NOMINAL:	Valor más alto de 1300 vatios
IMPEDANCIA DE ENTRADA:	10k ohmios balanceados
PATRÓN DE COBERTURA:	90º (horizontal) x 60º (vertical) nominal
BLUETOOTH:	Transmisión de audio, Bluetooth versión 5.0
DSP:	4 preajustes, supresión de retroalimentación, compresor
E/S:	2 entradas de micrófono/línea combinadas XLR/TRS, 1 salida de paso XLR
SOPORTE:	Conector de poste de 35 mm
PESO NETO:	27.3 lb (12.4 kg)
Dimensiones (P x A x AL):	11.77 x 15.75 x 24.35 pulgadas (299 x 400 x 618.4 mm)

ESPECIFICACIONES DE PEDIDO

EMBALAJE DE ENVÍO (L x A x AL):	12.64 x 16.61 x 25.59 pulgadas (321 x 422 x 650 mm)
PESO DE ENVÍO:	32 lb (14.51 kg)
CÓDIGO UPC	691991033544

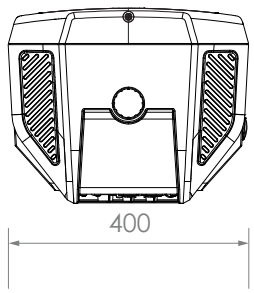

Vista parte inferior

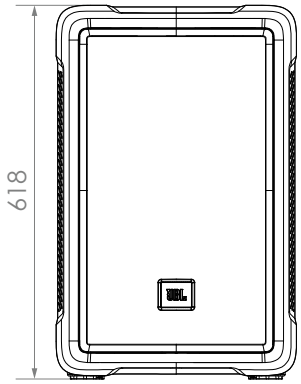

Vista frontal

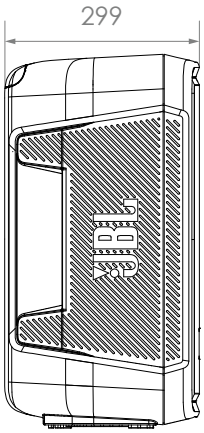

Vista lado izquierdo

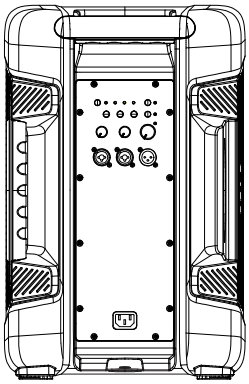

Vista posterior

APLICACIONES Y CARACTERÍSTICAS

MÚSICOS E INTÉRPRETES

Músicos e intérpretes que buscan un altavoz de refuerzo de buen sonido y fácil de usar en un paquete portátil y asequible.

PRESENTADORES E INSTRUCTORES

Presentadores móviles e instructores de acondicionamiento físico que buscan una solución de PA compacta y fácil de utilizar con audio Bluetooth y compresor de sonido incorporado.

INSTALACIONES DE HOSPITALIDAD Y GOBIERNO

Instalaciones de hospitalidad y gobierno que requieren calidad de sonido profesional con facilidad de uso y tiempo de instalación mínimo.

CARACTERÍSTICAS

- Cuatro preajustes de EQ del mundo real eliminan las conjeturas
- La AFS dbx detiene la retroalimentación antes de que comience
- La integración de Bluetooth permite la transmisión estéreo de música, pistas sonoras y pistas de acompañamiento
- El compresor de un toque baja automáticamente el volumen de la música cuando se detecta la entrada de voz
- Respuesta de frecuencia amplia: 53 Hz a 20 kHz
- Diseño ligero
- Potencia en vatios: 1300 W
- 2 conexiones de entrada combinadas XLR/TRS y 1 salida XLR ofrecen una diversidad de opciones de conectividad
- La entrada acepta la fuente de micrófono o línea para mejorar la versatilidad
- Los agarres ergonómicos hacen que el transporte sea rápido y fácil
- La duradera rejilla de acero de panal se probó en carretera para garantizar su confiabilidad
- El montaje en poste incorporado amplía las opciones de configuración del sistema

COMPRESOR DE SONIDO/SUPRESIÓN AUTOMÁTICA DE RETROALIMENTACIÓN

Compresor de sonido

El compresor diseñado por Soundcraft® atenúa automáticamente la música cuando se detecta el habla.

- Presione el “botón del compresor de sonido”
- Conecte un micrófono a la salida de canal deseada.
- Empareje un dispositivo BT con el altavoz.
- Gire la ganancia del micrófono hasta el nivel deseado.
- La compresión ahora se producirá automáticamente.

Supresión automática de retroalimentación

Supresión automática de retroalimentación dbx® para un funcionamiento sin problemas.

- Para activar la AFS (supresión automática de retroalimentación), simplemente presione el botón AFS.

Para borrar los filtros de ranura de AFS

- Con el botón AFS presionado en ACTIVAR, presione y mantenga presionado el botón de Encendido durante 3 segundos. Los LED de ajuste de EQ de voz y habla se iluminarán 3 veces, lo que indica que sus filtros se han reiniciado.

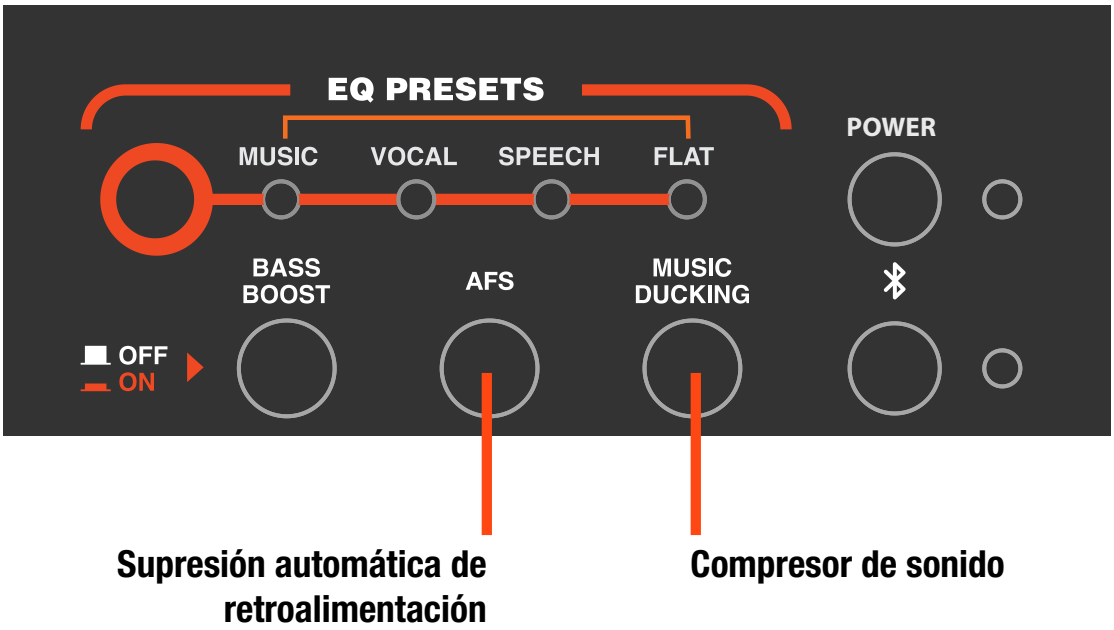

Suspensión (encendido/apagado automático)

El IRX100 tiene una función de suspensión para ayudar a mantener la vida útil del altavoz y ahorrar energía.

Para habilitar/deshabilitar la función de suspensión:

- Asegúrese de que el altavoz esté apagado.
- Mantenga presionado el botón de encendido durante 5 segundos hasta que los LED parpadeen.
  - Si el modo de suspensión está desactivado, el LED de encendido se iluminará de forma fija durante 3 segundos.
  - Si la suspensión está habilitada, el LED de encendido parpadeará durante 3 segundos.

INTEGRACIÓN DE BLUETOOTH

Operaciones de Bluetooth de IRX

Para emparejar un dispositivo con un solo IRX altavoz:

- Presione el botón de Bluetooth durante 2 segundos hasta que la luz parpadee lentamente.
- Navegue a la configuración de Bluetooth de su dispositivo.
- Seleccione el altavoz IRX al que desea transmitir.
- Escuchará un tono de conexión cuando la conexión se realice correctamente.

Para emparejar un dispositivo con dos altavoces IRX para un verdadero funcionamiento estéreo:

1 Un nuevo comienzo

- Si está emparejado anteriormente, quite y olvídese de ambos altavoces de su dispositivo.
- En el primer altavoz, mantenga presionado el botón Bluetooth hasta que todas las luces se apaguen y la luz de Encendido parpadee (~ 10 segundos).
  Nota: Después de restablecer, el ajuste preestablecido de EQ se establecerá en “FLAT”.
- Repita para el segundo orador.

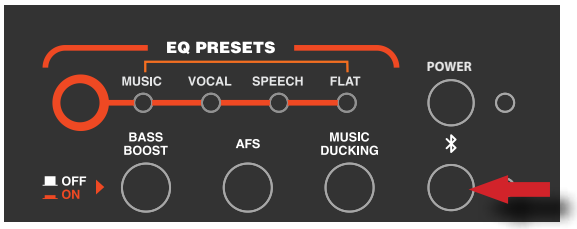

2 Emparejar el altavoz derecho

- Vaya al altavoz que se designará como el altavoz derecho, luego empareje su dispositivo con este altavoz presionando brevemente el botón Bluetooth hasta que la luz parpadee.

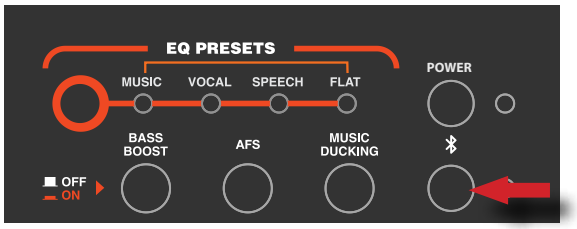

- En su dispositivo, busque el altavoz IRX debajo de los dispositivos Bluetooth disponibles y conéctelo.

3 Vincula el altavoz izquierdo al altavoz derecho

- En el altavoz derecho, mantenga presionado el botón Bluetooth hasta que el LED de encendido y el LED de Bluetooth parpadeen. Se escuchará una señal de audio.
- Repita el proceso en el altavoz izquierdo.
- Las luces de Bluetooth y de Encendido seguirán parpadeando. Después de ~ 30 segundos, los altavoces se emparejarán entre sí y se escuchará una señal de audio.

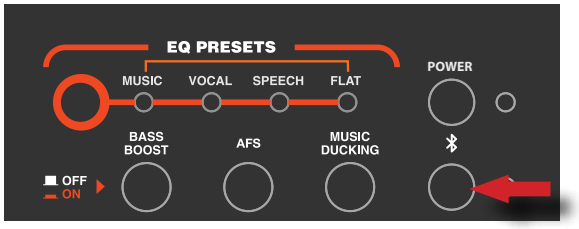

4 Verificar el estado de emparejamiento

- Aviso en su dispositivo, en Bluetooth, el estado de emparejamiento del altavoz (derecho) ha cambiado:
  - En los dispositivos Android, el estado cambió de “Conectado a audio multimedia” a “Emparejado”.
  - NO se requiere ninguna acción, continúe con el paso 5.

  - Para los dispositivos iOS, el estado cambió de “Conectado” a “No conectado”, por lo que debemos volver a conectarnos antes de continuar con el paso 5 ...

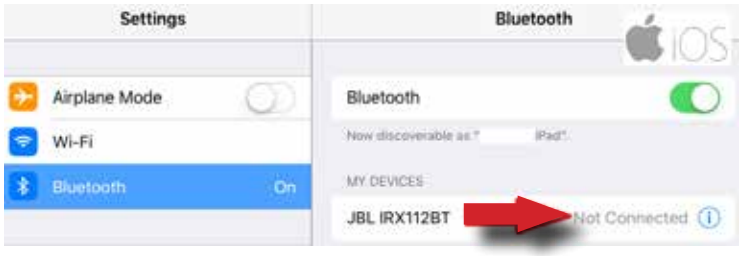

  - ... simplemente toque / seleccione el altavoz para volver a conectarse.

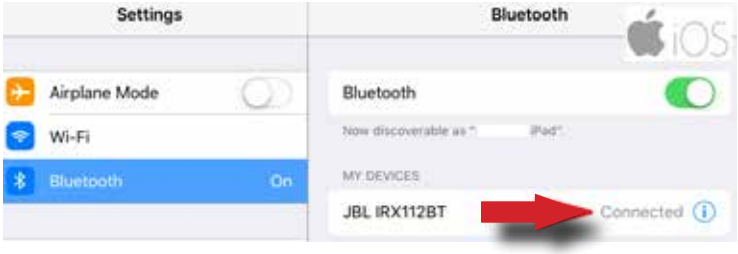

5 El enlace final

- Conecte el altavoz izquierdo a su dispositivo presionando brevemente el botón Bluetooth, la luz debe parpadear.
- En su dispositivo, busque el altavoz debajo de los dispositivos Bluetooth disponibles y conéctelo.
- ¡Hecho! Ahora tiene un verdadero sonido estéreo.

Nota: En su dispositivo en Bluetooth verá ambos altavoces:

- En Android, uno se muestra como “Conectado a audio multimedia” y el otro como “Emparejado”

- En iOS, ambos se muestran como “Conectados”

Para salir del modo de transmisión Bluetooth estéreo verdadero:

- Mantenga presionado el botón BT por 5 segundos hasta que el LED de encendido y el LED de Bluetooth parpadeen.
- Presione el botón BT nuevamente.
- Los altavoces ya no están emparejados.

UBICACIÓN Y SUSPENSIÓN DE ALTAVOCES

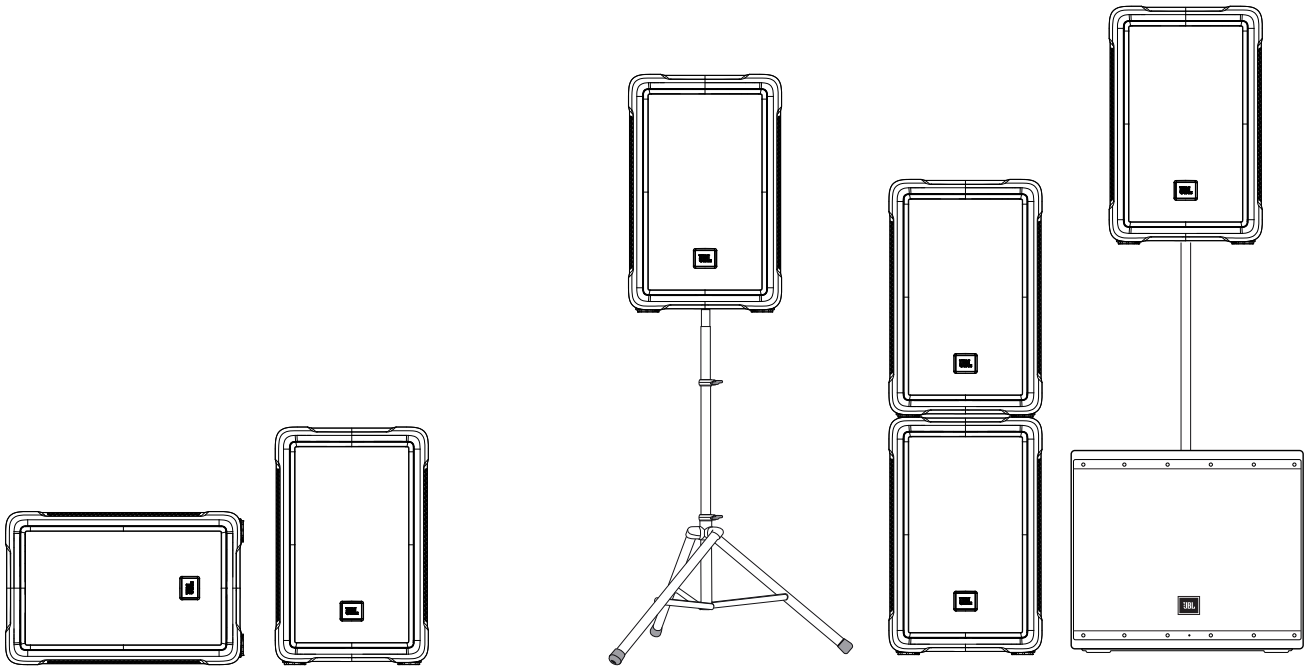

Monitor de piso | Posición de piso | Soporte trípode | Apilado | Montado en poste

Las siguientes directrices ayudarán a obtener un sonido óptimo donde sea que utilice sus altavoces IRX100 Series ®:

Levante los altavoces lo más alto posible.

Para obtener mejores resultados, intente colocar la bocina de alta frecuencia al menos 2 a 4 pies por encima de las cabezas de la audiencia. Si los altavoces están demasiado bajos, las personas en la parte de atrás de la audiencia no recibirán el sonido de mejor calidad.

Coloque los altavoces entre los micrófonos y la audiencia.

La retroalimentación ocurre cuando los micrófonos captan el sonido de los altavoces y “alimentan” el sonido a través del sistema de sonido. Si el espacio es limitado, apunte los altavoces lejos de los micrófonos para reducir la retroalimentación.

Ubique los altavoces lejos de las tornamesas.

La retroalimentación de baja frecuencia ocurre cuando el brazo de tono de la tornamesa capta la salida del altavoz y se vuelve a amplificar. Una tornamesa fuerte y sólida y un soporte amortiguado también pueden reducir este tipo de retroalimentación en las aplicaciones de DJ.

Utilice más altavoces en espacios grandes o altamente reverberantes.

La difusión de los altavoces en estos espacios producirá un sonido mucho mejor que intentar compensar con un nivel de intensidad de sonido o ecualización. Para distancias muy grandes, se recomienda el uso de otro conjunto de altavoces con retardo de tiempo.

Coloque los altavoces en posición vertical para obtener PA: incline los respaldos de los altavoces hacia un lado para monitorear el escenario. La posición vertical proporciona una cobertura uniforme en un área amplia. Los altavoces de la serie IRX también están diseñados con dos posiciones inclinadas para aplicaciones de monitoreo de escenario.

CABLES Y CONECTORES

Cable de micrófono XLR/F a XLR/M	El cable estándar para la interconexión de micrófono y señal de nivel de línea en sistemas profesionales de audio. • Micrófono a mezclador
Conexión de teléfono de 1/4 pulgada (balanceado) TRS a XLR/M	Para conectar dispositivos balanceados con un teléfono de 1/4 pulgada y podría utilizarse indistintamente.
Conexión de teléfono de 1/4 pulgada (no balanceada) TRS a XLR/M	Para conectar instrumentos con salidas no balanceadas a entradas XLR balanceadas.
Conexión de teléfono de 1/4 pulgada (no balanceada) TS a XLR/M	Este cable es eléctricamente idéntico al “TRS” (no balanceado) de 1/4 pulgada y podría utilizarse indistintamente.
Cable XLR/M a RCA (fono)	Conecta productos de audio de consumo y algunas salidas del mezclador de DJ a entradas de equipos de audio profesionales
Conexiones de teléfono de 1/4 pulgada TRS a conexión de teléfono de 1/4 pulgada doble	Divide una salida estéreo en señales separadas izquierda/ derecha.
Conexiones de teléfono de 1/4 pulgada TRS a conexión de teléfono de 1/4 pulgada doble	Cambie a una conexión de miniteléfono TRS para conectarse a la salida de un portátil. MP3/CD: tarjetas de sonido de reproductor y computadora a un mezclador.
Elevación de tierra de audio XLR/F a XLR/M	Solo con entradas y salidas balanceadas

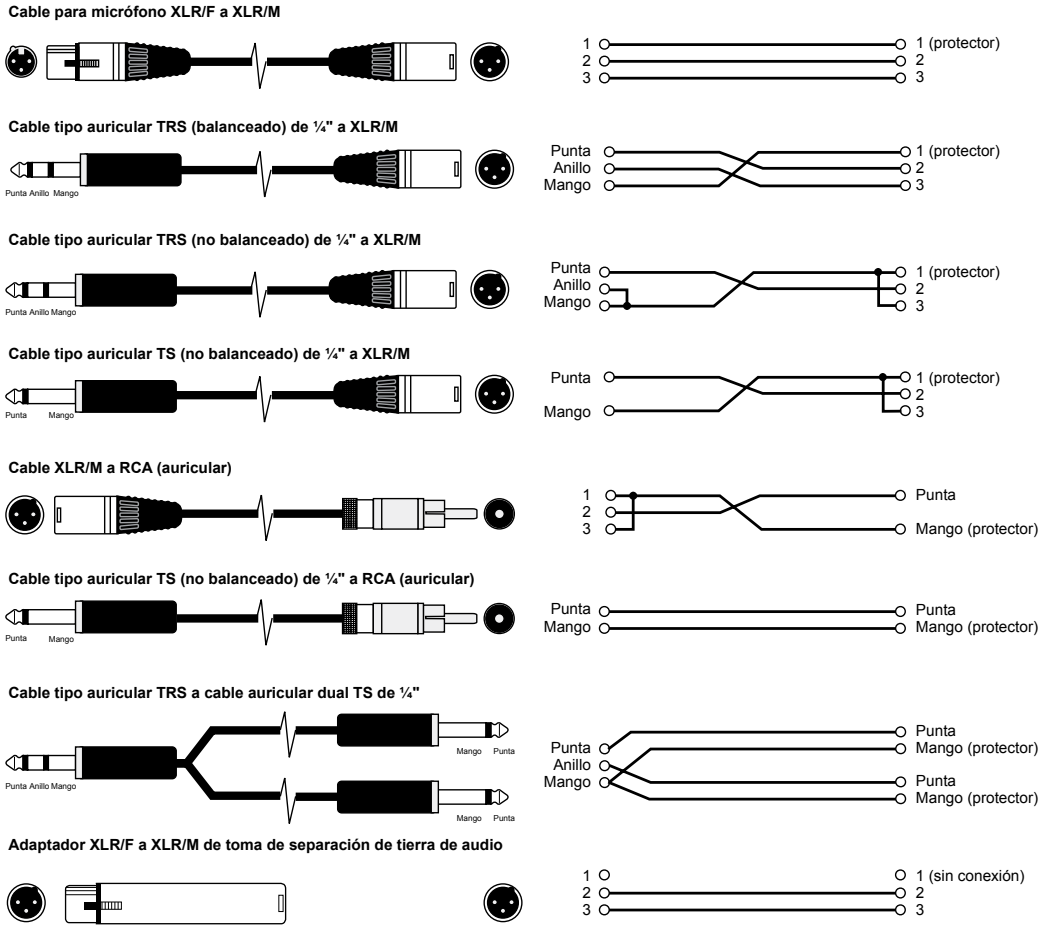

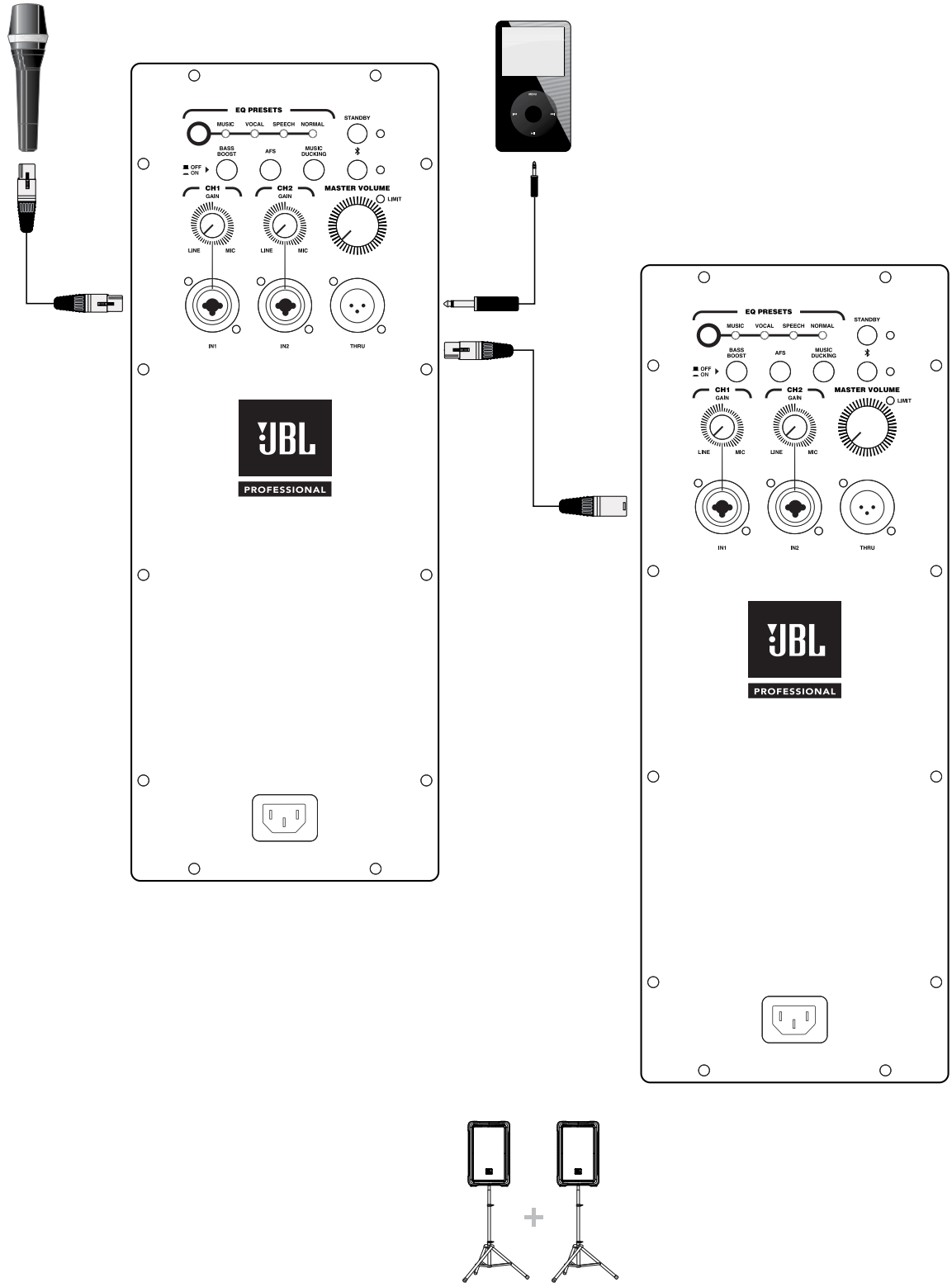

PEQUEÑA PA QUE UTILIZA AMBAS ENTRADAS Y LA FUNCIÓN THRU (PASO)

Entrada CH1 establecida en “Mic” entrada CH2 establecida en “Línea”

Posición de altavoz principal

EJEMPLOS DE APLICACIÓN

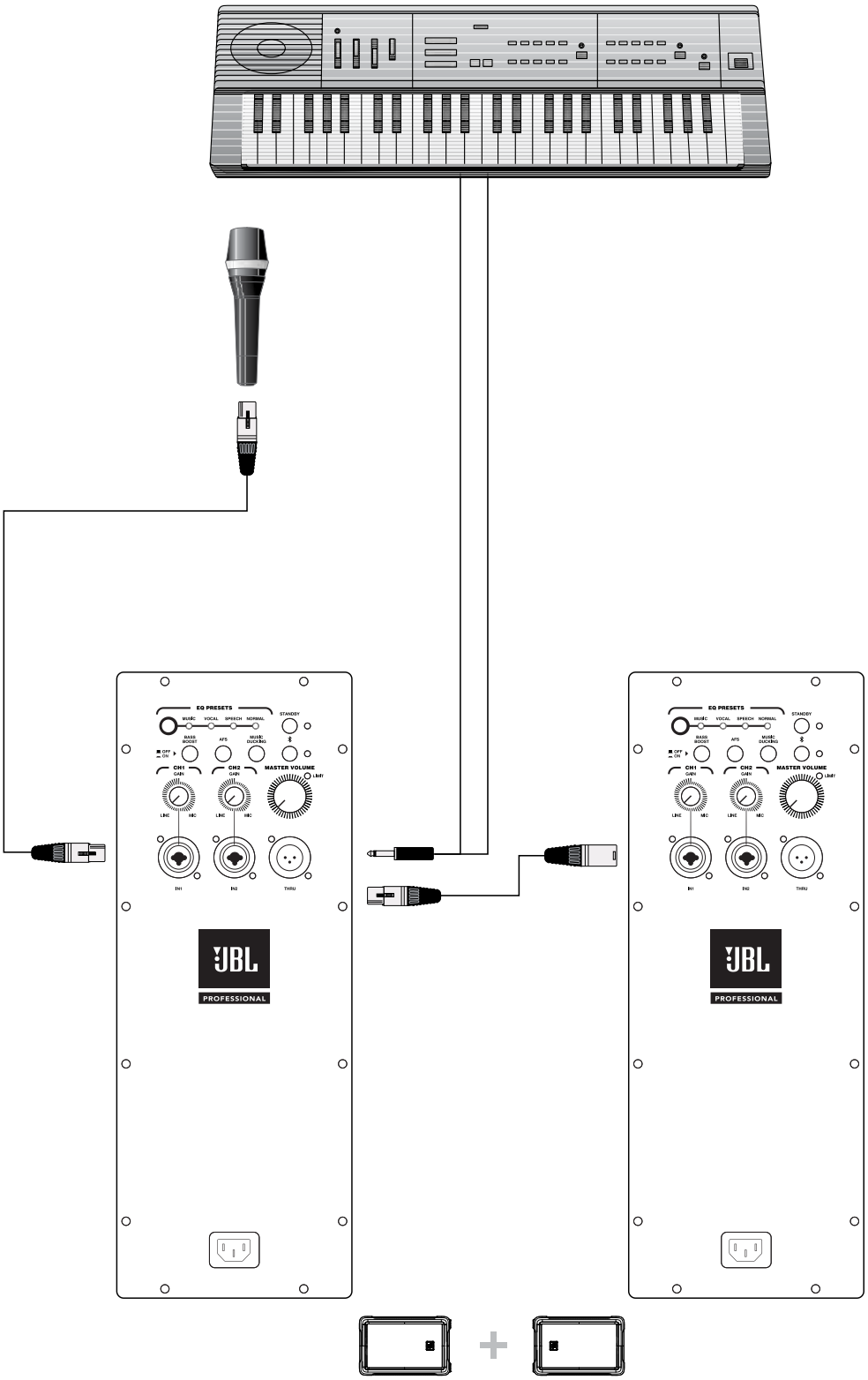

PEQUEÑA PA QUE UTILIZA DOS SISTEMAS COMO MONITORES

Entrada CH1 establecida en “Mic” entrada CH2 establecida en “Línea”

Posición de altavoz de monitor

Síntoma	Causa probable	Qué hacer
No hay sonido	Altavoz no conectado a la CA activa	Verifique que el altavoz esté conectado y que el circuito esté activo
	Alimentación no activada	Active la alimentación y verifique que el LED de alimentación esté encendido
	Altavoz en modo de desvío	Gire cualquier perilla o presione el botón de desvío para activar el altavoz.
No hay sonido, el altavoz está conectado a la alimentación de CA en funcionamiento pero no se enciende.	El cable de alimentación del altavoz está defectuoso o conectado incorrectamente.	• Vuelva a colocar el cable de alimentación en ambos extremos. • Sustituya por un cable de alimentación en buen estado
No hay sonido. El altavoz se enciende.	Fuente de señal (mezclador, instrumento, etc.) no envía señal.	• Revise los medidores de VU en el mezclador de fuente • Verifique que se esté reproduciendo la cinta o el CD. • Utilice auriculares para verificar que el instrumento esté realmente enviando una señal de audio
	Cables y conexiones defectuosas	• Desconecte y vuelva a colocar los cables de señal. • Reemplace el cable sospechoso con un cable en buen estado
No hay sonido con el micrófono conectado directamente a la entrada MIC/LÍNEA.	El micrófono requiere alimentación fantasma	El IRX no suministra alimentación fantasma. Cambie a un micrófono dinámico, use un micrófono alimentado por batería (si es posible), use una fuente de alimentación fantasma externa para micrófonos tipo condensador.
La señal suena distorsionada y muy fuerte, la luz PEAK (Valor máximo) está encendida la mayor parte del tiempo.	Señal de entrada excesiva, intentando exceder las capacidades de los altavoces	• Reduzca el nivel de salida de la fuente. • Baje los controles de nivel en el altavoz. • Utilice altavoces IRX adicionales.
La señal suena distorsionada incluso en volúmenes moderados, la luz LIMIT (Límite) no se enciende.	Mezclador u otra fuente está sobrecargado	Consulte el Manual del propietario de su mezclador y ajuste los controles según sea necesario. • Sensibilidad de entrada (ganancia) • Atenuadores de canal • Atenuadores maestros Una vez hecho esto, revise las instrucciones en la sección Inicio rápido de esta guía.
Mucho silbido en el sonido, los controladores del mezclador están en configuración muy baja.	Estructura de ganancia inadecuada	• Asegúrese de que el interruptor MIC/LÍNEA esté en la posición LÍNEA (desactivada). • El funcionamiento del interruptor de MIC/LÍNEA será un poco diferente. • Reduzca la configuración de nivel en el altavoz. Consulte el Manual del propietario de su mezclador y ajuste los controles según sea necesario. • Sensibilidad de entrada (ganancia) • Atenuadores de canal • Atenuadores maestros
Se escucha ruido o silbido en la salida.	Dispositivo fuente ruidoso	Desconecte los dispositivos que están conectados a su altavoz uno a la vez. Si el ruido desaparece, el problema está en la fuente o el cable de conexión.
Ronroneo o zumbido que aumenta o disminuye cuando se mueven los controles de nivel del mezclador.	Conexión a tierra de C/A inadecuada o equipo defectuoso conectado a la entrada del mezclador	Desconecte o silencie los canales uno a la vez para aislar el problema. Consulte el manual del propietario del equipo defectuoso para obtener ayuda para la solución de problemas.
	Cable defectuoso entre el equipo fuente y el mezclador	Sustituya con un cable en buen estado el cable sospechoso defectuoso.
Ronroneo o zumbido	Circuitos a tierra, Conexión a tierra de C/A inadecuada	• ‘Levante’ la conexión a tierra de audio usando un adaptador de XLR/F a XLR/M en un extremo. • Vuelva a enrutar los cables de audio lejos de los cables de alimentación de CA e iluminación.
	Tendido de cable no balanceado excesivamente largo	• Utilice las salidas balanceadas (si están disponibles) de su mezclador o equipo de fuente para controlar su IRX100 Series. • Use una caja de “DI” (inyección directa) para convertir la salida no balanceada de su equipo a una salida balanceada.
	Estructura de ganancia del sistema inadecuada	Reduzca los controles de nivel de ENTRADA y aumente el nivel de salida de sus dispositivos fuente.

INFORMACIÓN DE GARANTÍA

La garantía limitada de JBL para productos de altavoces profesionales (a excepción de las cajas) permanece vigente durante cinco años a partir de la fecha de la compra del primer consumidor. Los amplificadores JBL tienen una garantía de tres años a partir de la fecha de la compra original. Los gabinetes y todos los demás productos JBL tienen una garantía de dos años a partir de la fecha de la compra original.

¿Quién está protegido por esta garantía?

Su garantía JBL protege al propietario original y a todos los subsecuentes propietarios siempre que: A.) Su producto JBL haya sido comprado en los Estados Unidos continentales, Hawái o Alaska. (Esta garantía no aplica para productos JBL comprados en otros lugares, salvo en el caso de las compras efectuadas por tiendas militares. Los demás compradores deben contactar a su distribuidor JBL local para obtener información acerca de la garantía); y B.) El comprobante de venta original fechado es presentado siempre que se requiera servicio de garantía.

¿Qué cubre la garantía de JBL?

Exceptuando lo descrito a continuación, su garantía JBL cubre todos los defectos en materiales y mano de obra. Lo siguiente no está cubierto: daños ocasionados por accidente, mal uso, abuso, modificaciones al producto o negligencia; daños ocurridos durante el envío; daños que resulten de no seguir las indicaciones contenidas en el manual de instrucciones; daños que resulten de las reparaciones que efectúe alguien no autorizado por JBL; reclamaciones basadas en distorsiones del representante de ventas; cualquier producto JBL cuyo número de serie ha sido distorsionado, alterado o eliminado.

¿Quién paga qué?

JBL pagará todos los gastos de mano de obra y material de todas las reparaciones cubiertas por esta garantía. Asegúrese de guardar el empaque original ya que si utiliza otras cajas se cobrará un cargo adicional. El pago de los gastos de envío se detalla en la siguiente sección de esta garantía.

Cómo obtener servicio de garantía

Si su producto JBL alguna vez necesita servicio, escríbanos o llámenos a JBL Incorporated (Atención a: Departamento de Servicio al Cliente), 8500 Balboa Boulevard, PO. Box 2200, Northridge, California 91329 (818/893-8411). Tal vez le dirijamos a alguna Agencia de Servicio JBL autorizada o le pidamos que envíe su unidad a la fábrica para su reparación. De cualquier manera, deberá presentar la factura de compra original para establecer la fecha de compra. No envíe su producto JBL a la fábrica sin antes tener una autorización. Si el transporte de su producto JBL representa alguna dificultad inusual, háganoslo saber y posiblemente lleguemos a algún arreglo especial con usted. De lo contrario, usted es responsable de transportar su producto a reparación o gestionar el transporte del mismo, y del pago de cualquier costo inicial que esto represente. Sin embargo, nosotros pagaremos los costos de envío de vuelta si la reparación está cubierta por la garantía.

Limitación de garantías implícitas

TODAS LAS GARANTÍAS IMPLÍCITAS, INCLUIDAS LAS GARANTÍAS DE COMERCIABILIDAD O DE IDONEIDAD PARA UN FIN PARTICULAR, ESTÁN LIMITADAS EN SU EXTENSIÓN A LA DURACIÓN DE ESTA GARANTÍA.

EXCLUSIÓN DE CIERTOS DAÑOS

LA RESPONSABILIDAD DE JBL SE LIMITA A LA REPARACIÓN O REEMPLAZO, A NUESTRA OPCIÓN, DE CUALQUIER PRODUCTO DEFECTUOSO Y NO SE INCLUIRÁN LOS DAÑOS INCIDENTALES O CONSECUENTES DE NINGÚN TIPO. ALGUNOS ESTADOS NO PERMITEN LIMITACIONES DE LA DURACIÓN DE UNA GARANTÍA IMPLÍCITA O NO PERMITEN LA EXCLUSIÓN DE DAÑOS INCIDENTALES O CONSECUENTES, POR LO QUE LAS LIMITACIONES Y EXCLUSIONES ANTERIORES PUEDEN NO APLICARSE EN SU CASO. DERECHOS ESPECÍFICOS, ADEMÁS DE OTROS DERECHOS QUE PUEDA TENER, LOS CUALES VARÍAN DE ESTADO EN ESTADO.

JBL Professional

8500 Balboa Blvd. Northridge, CA 91329 EE. UU.

INFORMACIÓN DE CONTACTO

Dirección de envío:

JBL Professional
8500 Balboa Blvd.
Northridge, CA 91329

Dirección de envío:

JBL Professional
8500 Balboa Blvd., Dock 1
Northridge, CA 91329
(No devuelva el producto a esta dirección sin obtener primero la autorización previa de JBL)

Servicio al cliente:

De lunes a viernes
de 8:00 a. m. a 5:00 p. m.
Hora de la costa del Pacífico de los EE. UU.

844.776.4899

www.jblproservice.com

En internet:

www.jblpro.com

Contactos profesionales, fuera de los EE. UU.:

Póngase en contacto con el distribuidor profesional de JBL en su zona.
Se proporciona una lista completa de los distribuidores internacionales profesionales de JBL en nuestro sitio web de EE. UU.:
www.jblpro.com

IRX100 SERIES

11/20 8500 Balboa Boulevard Northridge, CA 91329 EE. UU. www.jblpro.com

JBL PROFESSIONAL by HARMAN