INSIGNIA™

GUIDE DE L'UTILISATEUR

Lave-vaisselle à panneau de commandes dissimulé

NS-DWH1SS9/NS-DWH1WH9

Avant d'utiliser ce produit neuf, lire ces instructions afin d'éviter tout dommage.

INSIGNIA™

Table des matières

Introduction 3
INSTRUCTIONS DE SÉCURITÉ IMPORTANTES 3
Précautions de base à suivre avant l'utilisation : 3
Caractéristiques 4
Contenu de l'emballage 5
Intérieur 6
Panneau de commandes 6
Mise en service du lave-vaisselle 7
Trouver un emplacement approprié 7
Avant l'utilisation du lave-vaisselle 7
Utilisation du lave-vaisselle 8
Utilisation du panneau de commandes 8
Utilisation du verrouillage enfant 9
Fonctionnement de base 9
Préparation et chargement de la vaisselle 9
Ajouter de la vaisselle 11
Remplissage du distributeur de détergent 11
Remplissage du distributeur de produit de rinçage 12
Facteurs influençant la performance 13
Utilisation d'un produit de rinçage 13
Température de l'eau 13
Fonction de séchage par la chaleur 13
Pression d'eau 13
Entretien du lave-vaisselle 13
Nettoyage du panneau en acier inoxydable 13
Nettoyage du panneau de commandes 13
Nettoyage de l'intérieur de la porte et de la cuve en acier inoxydable 13
Nettoyage des filtres 14
Nettoyage des joints de la porte et de la cuve 15
Nettoyage de la coupure anti-retour 15
Protection du lave-vaisselle s'il n'est pas utilisé pendant une période prolongée 16
Problèmes et solutions 16
Codes d'erreur 16
Spécifications 18
GARANTIE LIMITÉE D'UN AN 19

Lave-vaisselle à panneau de commande dissimulé

Introduction

Félicitations d'avoir acheté ce produit Insignia de haute qualité. Le modèle NS-DWH1SS9/NS-DWH1WH9 représente la dernière avancée technologique dans la conception de lave-vaisselle et a été conçu pour des performances et une fiabilité exceptionnelles.

INSTRUCTIONS DE SÉCURITÉ IMPORTANTES

	ATTENTION **RISQUE DE CHOC ÉLECTRIQUE** **NE PAS OUVRIR**	

	Ce symbole indique qu'une tension dangereuse, constituant un risque de choc électrique, est présente dans cet appareil.

	Ce symbole indique que d'importantes instructions concernant le fonctionnement et l'entretien figurent dans la documentation qui accompagne cet appareil.

AVERTISSEMENT

Lors de l'utilisation du lave-vaisselle, des précautions élémentaires doivent être prises, dont :

1. Lire ces instructions.
2. Conserver ces instructions.
3. Respecter tous les avertissements.
4. Observer toutes les instructions.
5. Nettoyer uniquement avec un chiffon humide.
6. Ne pas obstruer les ouvertures d'aération. Installer l'ensemble conformément aux instructions du fabricant.
7. Vérifier que l'alimentation c.a. disponible correspond aux exigences de tension de cet électroménager.
8. Toutes les réparations doivent être réalisées par un personnel qualifié. L'entretien de l'électroménager est requis lorsqu'il a été endommagé d'une quelconque manière ou qu'il fonctionne anormalement.

AVERTISSEMENT

Risque de choc électrique

L'inobservation de ces instructions peut être source de choc électrique, d'incendie ou de blessures mortelles.

1. AVERTISSEMENT–DANGER : Ne jamais laisser les enfants jouer avec, faire fonctionner ou grimper à l'intérieur du lave-vaisselle.
2. L'utilisateur doit éteindre le lave-vaisselle avant d'effectuer tout entretien.
3. Si une pièce ou un élément a été endommagé, il doit être remplacé par le fabricant, son service d'assistance technique ou d'autres personnes disposant des qualifications requises, afin d'éviter tout danger.
4. Ce réfrigérateur est prévu pour une utilisation à domicile et d'autres environnements similaires.

Précautions de base à suivre avant l'utilisation :

- Il est impératif de lire toutes les instructions avant d'utiliser ce lave-vaisselle.
- Ce guide ne couvre pas toutes les conditions et situations potentielles susceptibles de se produire.
- Ce lave-vaisselle est destiné à être utilisé tel que décrit dans ce Guide de l'utilisateur.
- Chargement des articles à laver :
  - Veiller à ranger les articles pointus et les couteaux de façon à ce qu'ils n'endommagent pas le joint de la porte ni la cuve.
  - Veiller à ranger les articles pointus et les couteaux avec leurs poignées vers le haut pour minimiser le risque de blessures par coupures.

- Ne pas laver les articles en plastique à moins qu'ils ne portent une mention comme quoi ils sont lavables au lave-vaisselle ou une indication équivalente. S'ils ne portent pas de mention, vérifier avec le fabricant pour ses recommandations. Les articles n'allant pas au lave-vaisselle peuvent fondre et provoquer un incendie.
- Si le lave-vaisselle s'écoule dans un broyeur de déchets, vérifier que celui-ci est complètement vide avant de mettre le lave-vaisselle en marche.
- Ne pas modifier les commandes de l'appareil.
- Ne pas utiliser le lave-vaisselle tant que les panneaux entourant la cuve ne sont pas correctement installés.
- Ne pas toucher l'élément chauffant pendant ou immédiatement après l'utilisation de l'appareil, surtout si l'option de désinfection a été sélectionnée.
- Ne pas laisser les enfants malmener, s'assoir ou se dresser sur la porte ou dans les paniers du lave-vaisselle.
- Dans certaines conditions, de l'hydrogène gazeux pourrait être produit dans un circuit d'eau chaude qui n'a pas été utilisé pendant deux semaines ou plus. L'HYDROGÈNE GAZEUX EST EXPLOSIF. Si le circuit d'eau chaude n'a pas été utilisé pendant cette période, avant toute utilisation ouvrir tous les robinets d'eau chaude et laisser couler l'eau pendant quelques minutes. Cela permettra d'éliminer l'hydrogène gazeux accumulé. L'hydrogène gazeux est inflammable. Ne pas fumer et éviter toute flamme nue pendant cette période.
- Ne pas entreposer ou utiliser des matériaux combustibles, de l'essence ou autres vapeurs et liquides inflammables à proximité du lave-vaisselle ou de tout autre électroménager.
- N'utiliser que les détergents ou produits de rinçage recommandés pour utilisation dans un lave-vaisselle et les tenir hors de la portée des enfants.
- Maintenir les jeunes enfants et les nourrissons à l'écart du lave-vaisselle lors de son fonctionnement.
- Ne pas utiliser le lave-vaisselle si son cordon d'alimentation ou sa prise ont été endommagés et ne pas brancher le lave-vaisselle sur une prise secteur endommagée. Le non-respect de cette règle risque de provoquer un choc électrique.
- Démonter la porte du compartiment de lavage lors du retrait d'un lave-vaisselle usagé pour le remplacer ou le mettre au rebus.
- Pour réduire le risque de blessures, ne pas permettre aux enfants de jouer à l'intérieur ou sur un lave-vaisselle.

CONSERVER CES INSTRUCTIONS

Caractéristiques

Le processus de lavage du lave-vaisselle

Le lave-vaisselle se rempli d'eau, recouvrant ainsi la partie inférieure où se trouve le filtre. L'eau est pompée dans les bras gicleurs et les filtres variés; de l'eau chaude et du détergent sont aspergés sur les surfaces sales de la vaisselle et des couverts. Les particules et résidus sont délogés et éliminés dans le drain d'évacuation au fur et à mesure que l'eau sale est siphonnée et remplacée par de l'eau propre. Le nombre de remplissages d'eau est déterminé par le cycle sélectionné.

Sélection des cycles de lavage

La durée des cycles est approximative et varie selon l'option choisie. L'eau chaude est nécessaire pour activer le détergent du lave-vaisselle et pour faire fondre les résidus de graisse.

Un capteur automatique vérifie la température de l'eau entrante, et si elle n'est pas assez chaude, le temporisateur sera différé afin de permettre à l'eau de se réchauffer pour le lavage principal affecté à tous les cycles.

Système de filtration

Le lave-vaisselle comprend un système de filtration à filtres multiple incluant 4 filtres à mailles distincts. L'eau sale et l'eau propre sont ainsi séparées dans des compartiments différents. Le système à filtres multiples permet au lave-vaisselle d'optimiser sa performance en consommant moins d'eau et d'énergie.

Système de lavage intelligent

Le lave-vaisselle est doté d'un système de lavage intelligent intégré au programme de lavage normal qui sélectionne le cycle de lavage selon le volume de la charge et le degré de salissure du contenu, permettant à l'appareil de nettoyer plus efficacement à chaque fois. Quand une charge partielle de vaisselle à peine sale est mise dans l'appareil, un cycle de lavage court est automatiquement choisi. Quand une pleine charge de vaisselle très sale est mise dans l'appareil, un cycle de lavage prolongé est automatiquement choisi.

Panier supérieur réglable

Le panier supérieur du lave-vaisselle peut être levé ou abaissé pour accueillir des plats de tailles différentes, quel que soit le panier choisi. Après le retrait de l'étagère supérieure, l'espace libre du panier supérieur peut être ajusté de 8 à 10 po (20 à 25 cm). L'espace libre du panier inférieur peut être ajusté de 11 à 13 po (28 à 33 cm). Voir « Chargement de l'étagère supérieure » à la page 10.

Étagère supérieure dans la position supérieure

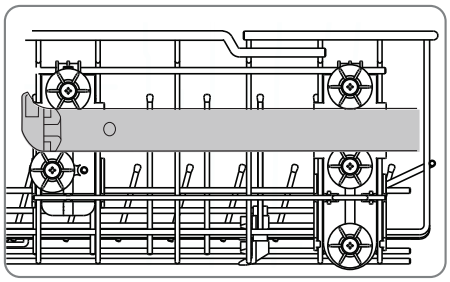

Étagère supérieure dans la position inférieure

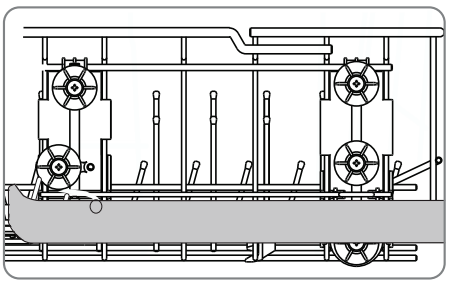

Contenu de l'emballage

- Lave-vaisselle
- Tuyau
- Collier de tuyau
- Fixations de montage supérieur (2)
- Vis à bois (4)
- *Guide de l'utilisateur*
- *Guide d'installation*

Remarque : Il est nécessaire d'acheter la trousse d'installation pour faire l'installation du lave-vaisselle.

Intérieur

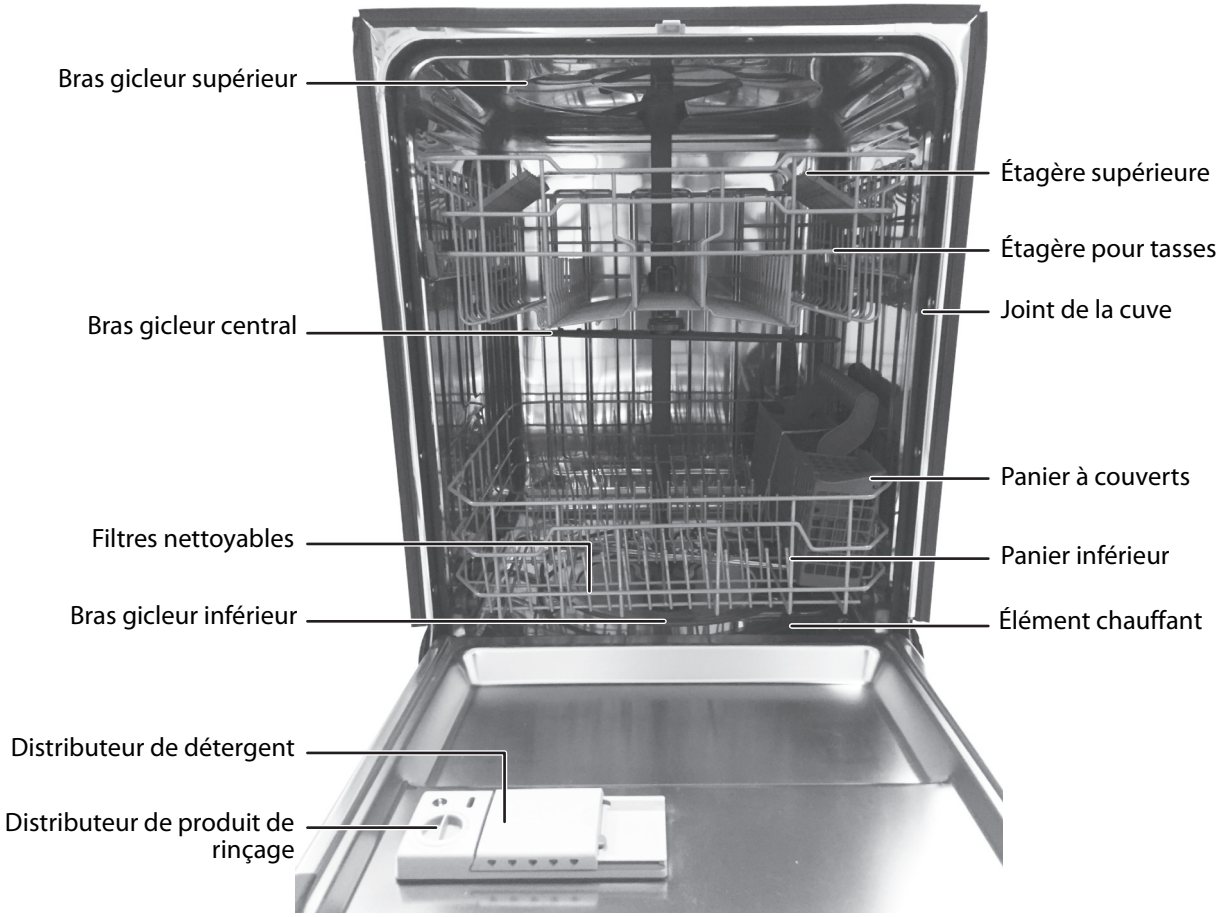

Panneau de commandes

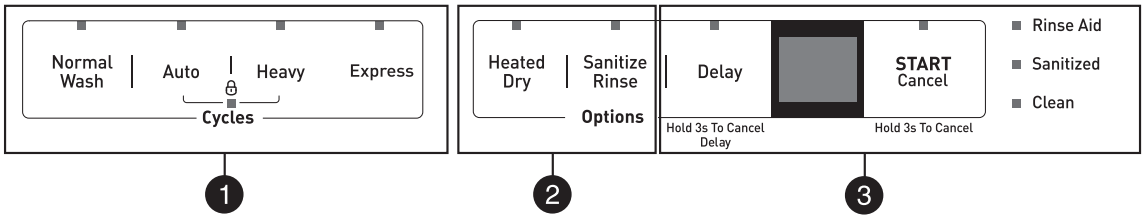

N°	ÉLÉMENT	DESCRIPTION
1	Cycles	Sélectionner un cycle selon le type de vaisselle à laver et la quantité de résidus. Voir « Cycles » à la page 8 pour de plus amples informations.
2	Options	Les options apportent des améliorations au cycle sélectionné. Voir « Options » à la page 8 pour de plus amples informations.
3	Commandes et témoins	Pour commencer ou arrêter le cycle de lavage et vérifier son état. Voir « Commandes et témoins » à la page 8 pour de plus amples informations.

Mise en service du lave-vaisselle

Pour obtenir toutes les instructions sur l'installation et la mise en service du lave-vaisselle, se référer au *Guide d'installation* inclus.

Trouver un emplacement approprié

- Pour une vidange correcte, la longueur du tuyau de vidange du lave-vaisselle ne doit pas dépasser 10 pieds (3,01 m).
- Ce lave-vaisselle est conçu pour être totalement encastré dans une armoire de cuisine résidentielle classique.
- L'enceinte d'installation doit être propre et dégagée de tout obstacle.
- L'enceinte doit être au minimum de 24 po (61 cm) de large, 24 po (61 cm) de profondeur et 34 po (86,4 cm) de hauteur.
- Afin que la porte avant du lave-vaisselle soit alignée avec la bordure avant du comptoir, celui-ci doit être de 25 po (63,5 cm) de profondeur.

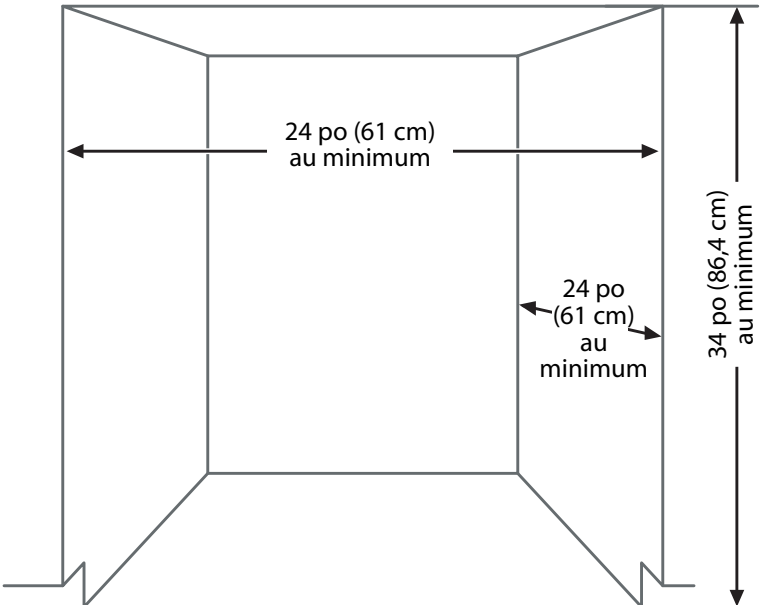

En cas d'installation dans un angle, prévoir 2 po (5,08 cm) au minimum d'espace entre le lave-vaisselle et l'armoire adjacente, le mur et les autres électroménagers. Accorder un espace de 25 5/8 po (65,1 cm) au minimum à partir de l'avant du lave-vaisselle pour l'ouverture de la porte.

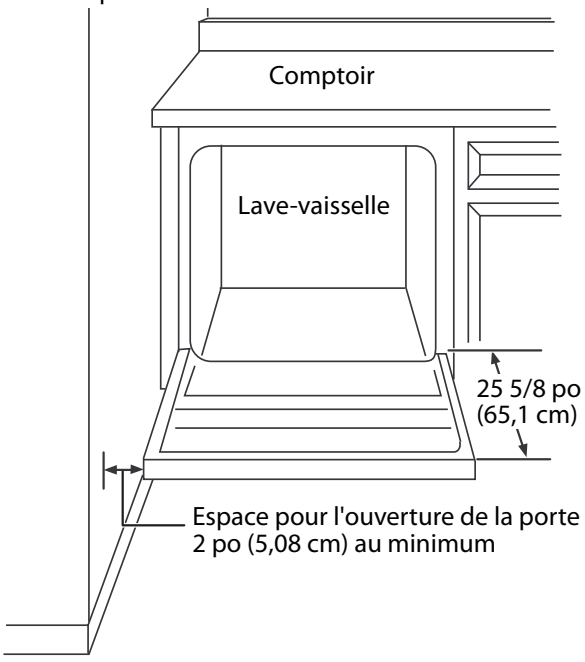

Avant l'utilisation du lave-vaisselle

1. Retirer l'emballage de l'intérieur.
2. Nettoyer la surface intérieure à l'eau tiède avec un chiffon doux.
3. S'assurer que la température de l'eau d'alimentation se maintient entre 120 et 149 °F (49 et 65 °C).
4. S'assurer que le lave-vaisselle est branché à une source d'alimentation mise à la masse de 120 V, 60 Hz.
5. Si le lave-vaisselle est endommagé, communiquer avec le service clientèle.

Utilisation du lave-vaisselle

Utilisation du panneau de commandes

Le panneau de commandes du lave-vaisselle est situé sur le bord supérieur de la porte. La porte doit être ouverte pour sélectionner les réglages et faire fonctionner le lave-vaisselle.

Cycles

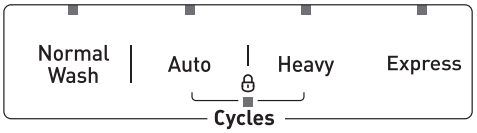

Sélectionner un cycle selon le type de vaisselle à laver et la quantité de résidus.

La durée des cycles est approximative et varie selon l'option choisie. Le temporisateur sera différé afin de permettre à l'eau de se réchauffer pour le lavage principal affecté à tous les cycles si le capteur dénote que l'eau n'est pas assez chaude. Le tableau ci-dessous indique la quantité d'eau utilisée et la durée des cycles sous des conditions normales.

CYCLE	DESCRIPTION	UTILISATION DE L'EAU	DURÉE DE CYCLE (MINUTES)
Normal wash (Cycle de lavage normal)	Pour vaisselle et couverts moyennement sales.	2,85 - 6,1 gal (10,8 à 23 l)	105 à 140
Auto (Auto)	Un lavage rapide pour vaisselle et couverts peu sales.	3 - 5,9 gal (11,4 à 22,5 l)	105 à 130
Heavy (Sale)	Pour plats, casseroles et poêles difficiles à laver ou très sales.	6 gal (22,8 l)	140
Express (Rapide)	Pour vaisselle et couverts préalablement rincés et peu sales.	4,1 gal (15,5 l)	60

Options

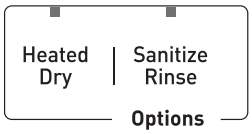

Les options sont des suppléments au cycle choisi.

- **Heated Dry** (Séchage par la chaleur) : utiliser pour sécher la vaisselle par la chaleur.
- **Sanitize Rinse** (Désinfecter) : sert à désinfecter la vaisselle et les verres. Maintient la température de l'eau à 158 °F (70 °C) maximum et convient aux cycles **Normal Wash** (Lavage normal), **Auto** (Auto), et **Heavy** (Sale).

Remarques :
- Les lave-vaisselles certifiés à usage résidentiel ne sont pas destinés aux établissements de services alimentaires titulaires d'un permis.
- Le cycle de Désinfection est certifié par NSF.

Commandes et témoins

- **Delay** (Mise en marche différée) : appuyer de façon répétée pour retarder le démarrage du cycle de lavage sélectionné jusqu'à ce que l'heure de mise en marche choisie s'affiche. Il est possible de sélectionner une mise en marche différée allant d'une heure à 24 heures. Après avoir sélectionné l'heure de mise en marche différée, appuyer sur **START/Cancel** (MARCHE/Annuler) une seule fois, puis refermer la porte dans les quatre secondes qui suivent. Le compte à rebours pour la mise en marche différée commence alors.

  Si la porte est ouverte pendant le compte à rebours de la mise en marche différée, appuyer sur **Delay** pendant trois secondes, puis refermer la porte dans les quatre secondes qui suivent pour commencer le cycle à ce stade.

  Pour annuler la mise en marche différée et commencer le cycle avant la fin du compte à rebours, ouvrir la porte, puis appuyer et maintenir **START/Cancel** pendant trois secondes.

- **Display** (Affichage) : indique le nombre d'heures et de minutes restantes dans le cycle actuel, le nombre d'heures en différé restantes et les codes d'erreur (Voir « Codes d'erreur » à la page 16).

Remarque : Si le temps restant sur l'affichage augmente ou diminue soudainement de quelques minutes, cela indique que le capteur intelligent a vérifié le degré de salissure ou déterminé que l'eau a besoin d'être réchauffée afin d'atteindre la température requise.

- **START/Cancel** (MARCHE/Annuler) : appuyer pour mettre en marche le lave-vaisselle après avoir sélectionné le cycle et la fonction (si souhaité). Fermer la porte Le témoin du cycle commence à clignoter et le témoin de fonction s'allume. Si la porte n'est pas refermée dans les quatre secondes après avoir appuyé sur **START/Cancel**, le lave-vaisselle se met en mode pause. Appuyer sur **START/Cancel** de nouveau pour continuer avec le cycle.

  Pour annuler un cycle en cours, ouvrir la porte, puis appuyer sans relâcher sur **START/Cancel** pendant trois secondes. Le lave-vaisselle se remettra en mode de mise en attente.

  Pour charger plus de vaisselle ou interrompre le lave-vaisselle alors qu'il est en marche, ouvrir la porte. Un mécanisme de sécurité arrête le cycle.

ATTENTION : Pour éviter des blessures, ouvrir la porte lentement et délicatement. Il est possible que de la vapeur chaude s'échappe de l'intérieur du lave-vaisselle.

De la vaisselle supplémentaire peut être rajoutée avant le démarrage du cycle de lavage principal. Pour déterminer si le cycle n'a pas encore commencé, vérifier le distributeur de détergent dans la porte. Si le couvercle du distributeur de détergent est encore fermé, il est possible de rajouter de la vaisselle. Si le couvercle du distributeur est ouvert, il est possible de rajouter une petite quantité de vaisselle. Si la quantité est importante, redémarrer le cycle.

- **Rinse Aid** (Produit de rinçage) : cette fonction s'allume quand il est temps de rajouter du produit de rinçage.
- **Sanitized** (Désinfecté) : cette fonction s'allume quand le cycle de désinfection est terminé. Le témoin s'éteint après 30 secondes, une fois que la porte est ouverte.
- **Clean** (Propre) : cette fonction s'allume quand le cycle est terminé. Le témoin s'éteint après 30 secondes, une fois que la porte est ouverte.

Utilisation du verrouillage enfant

Utiliser le verrouillage pour empêcher les enfants de changer le cycle accidentellement ou de mettre en marche le lave-vaisselle.

- Appuyer simultanément sur **Auto** et **Heavy** pour activer ou désactiver le verrouillage de sécurité enfant. Le témoin lumineux s'allume.

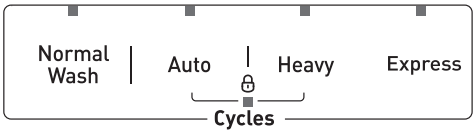

Fonctionnement de base

1. Charger le lave-vaisselle（Voir « Préparation et chargement de la vaisselle » à la page 9).
2. Ajout de Détergent (Voir « Remplissage du distributeur de détergent » à la page 11).
3. Ajouter le produit de rinçage au besoin (Voir « Remplissage du distributeur de produit de rinçage » à la page 12).
4. Sélectionner le cycle voulu (Voir « Fonctionnement de base » à la page 9). Le témoin s'allumera une fois la sélection effectuée.
5. Sélectionner l'option souhaitée. Le témoin s'allumera une fois la sélection effectuée.
6. Pour commencer, appuyer sur **START/Cancel** (MARCHE/Annuler) sur le panneau de commandes.
7. Fermer la porte dans les quatre secondes pour démarrer le cycle de lavage.

Préparation et chargement de la vaisselle

Préparation des plats pour le lavage

- Racler les gros morceaux de nourriture, os, noyaux, cure-dents et autres produits similaires. Le système de lavage à filtrage continu retirera les particules de nourriture résiduels.

- Les aliments brûlés qui ont adhéré au plat doivent être délogés avant le chargement.
- Vider les liquides des verres et des tasses.

- Les aliments tels que la moutarde, la mayonnaise, le vinaigre, le jus de citron et les produits à base de tomate peuvent entraîner une décoloration des surfaces en acier inoxydable et en plastique si laissés pendant une longue période. À moins de mettre le lave-vaisselle en marche immédiatement, il est préférable de rincer ces types d'aliments.
- Si le lave-vaisselle s'écoule dans un broyeur de déchets, vérifier que celui-ci est complètement vide avant de mettre le lave-vaisselle en marche.

Chargement de l'étagère supérieure

L'étagère supérieure est conçue pour les tasses, les verres, les petites assiettes, les bols et les articles en plastique qui vont au lave-vaisselle. Pour des résultats optimaux, ranger les articles avec la surface sale faisant face vers le bas ou vers le centre. Incliner légèrement pour un meilleur écoulement.

Remarque : S'assurer que la vaisselle rangée sur l'étagère n'interfère pas avec la rotation du bras gicleur central, qui est situé juste en-dessous de l'étagère supérieure. Procéder à une vérification en tournant le bras gicleur central à la main.

Étagère supérieure

8 couverts

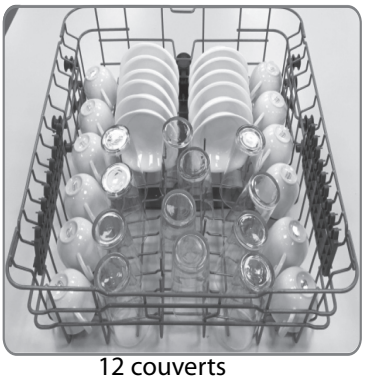
12 couverts

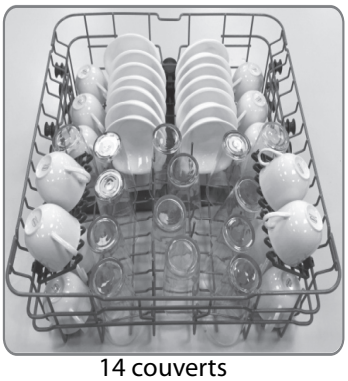
14 couverts

Chargement du panier inférieur

Le panier inférieur est conçu pour accueillir les assiettes, les bols, les soucoupes et les ustensiles de cuisine. Le panier ajustable facilite le rangement d'articles allant jusqu'à 13 po (33 cm) de hauteur. Les articles les plus larges doivent être rangés le long des côtés, avec leur surface intérieure vers le bas, afin qu'ils n'interfèrent pas avec les bras gicleurs central et inférieur et qu'ils n'empêchent pas le distributeur de détergent de s'ouvrir.

Panier inférieur

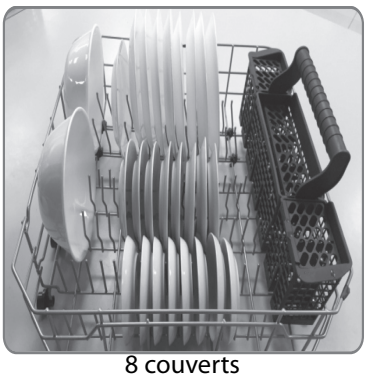
8 couverts

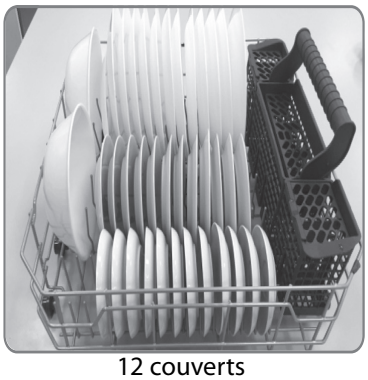
12 couverts

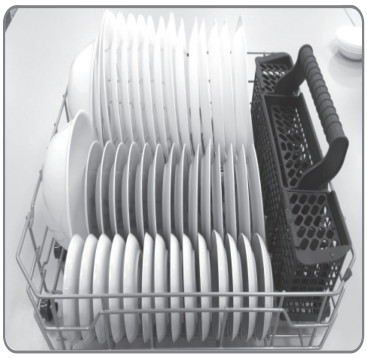
14 couverts

Chargement du panier à couverts

Le panier à couverts est divisé en trois sections séparées, pouvant se ranger dans le panier supérieur ou inférieur.

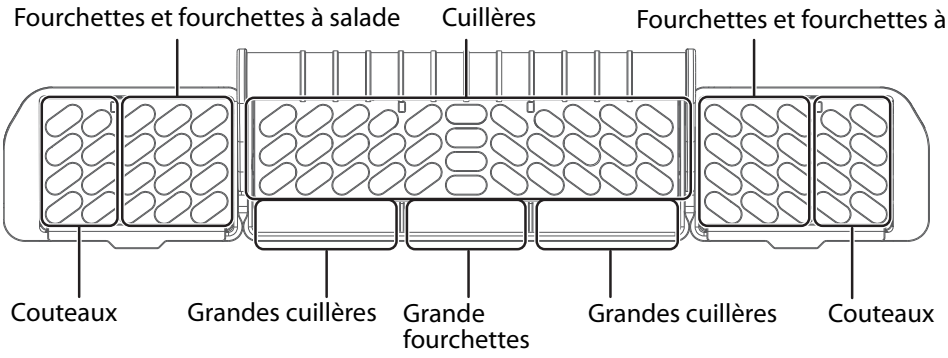

ATTENTION : Vérifier que rien ne dépasse à travers le fond du panier à couverts qui puisse bloquer le bras gicleur inférieur.

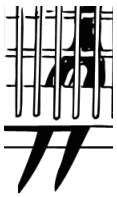

Ajouter de la vaisselle

ATTENTION : POUR ÉVITER LES RISQUES DE BRÛLURES : Ouvrir lentement la porte et attendre que les bras gicleurs et le mécanisme de lavage s'arrêtent. Des éclaboussures d'eau chaude pourraient se projeter hors du lave-vaisselle. Le non-respect de cette règle risque de provoquer des blessures.

Avant d'ajouter de la vaisselle, voir « Préparation et chargement de la vaisselle » à la page 9 pour consulter le mode d'emploi sur le chargement de vaisselle supplémentaire. Lire aussi les informations sur **Start/cancel** (Marche/Annuler) dans la section « Commandes et témoins » à la page 8. Pour ajouter ou retirer des articles après le démarrage du cycle de lavage :

1. Ouvrir la porte légèrement et attendre quelques secondes jusqu'à ce que le mécanisme de lavage s'arrête avant d'ouvrir la porte entièrement.
2. Ajouter l'article puis refermer la porte fermement.
3. Appuyer sur **START/Cancel** (MARCHE/Annuler) sur le panneau de commandes et fermer la porte dans les quatre secondes qui suivent. Le cycle reprend automatiquement.

Remplissage du distributeur de détergent

1. Pousser le couvercle de verrouillage du distributeur de détergent vers le bas pour ouvrir la dosette pour détergent.

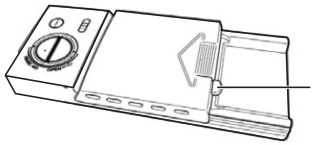

2. Ajouter le détergent (poudres, liquides ou sachets) à la dosette.

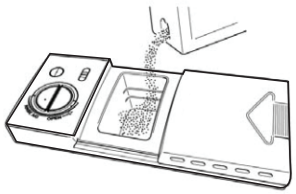

3. Refermer le couvercle du distributeur de détergent.

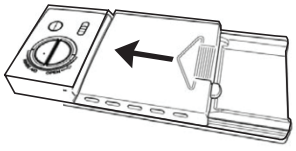

Le montant de détergent requis dépend du cycle sélectionné et le degré de salissure de la vaisselle. Se reporter au tableau ci-après pour les montants recommandés.

CYCLE	EAU DOUCE (0 À 3 GRAINS)	EAU MOYENNEMENT DURE (4 À 8 GRAINS)	EAU DURE (9 À 12 GRAINS)	EAU TRÈS DURE (PLUS DE 12 GRAINS)
Normal Auto (Auto) Heavy (Sale) Express (Rapide)	2 c à thé (9,9 ml) (dosette 1/4 pleine)	5 c à thé (24,6 ml) (dosette remplie jusqu'à la ligne au-dessus de la ligne normale)	8 c à thé (39,4 ml) (dosette complètement remplie)	Dosette complètement remplie (adoucisseur d'eau recommandé)

Remplissage du distributeur de produit de rinçage

Le lave-vaisselle est conçu pour l'utilisation d'un produit de rinçage liquide. L'utilisation d'un produit de rinçage améliore considérablement la performance de séchage après le rinçage final. Ne pas utiliser un produit de rinçage solide ou de type barre. Sous des conditions d'utilisation normale, le produit de rinçage durera environ un mois. Essayer de maintenir le distributeur plein sans trop le remplir.

1 Tourner le capuchon du distributeur de produit de rinçage dans le sens antihoraire 1/4 de tour et soulever pour le retirer.

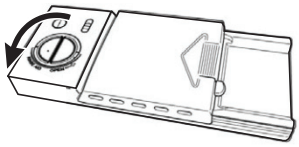

2 Ajouter le produit de rinçage jusqu'à ce que le liquide atteigne le niveau de remplissage indiqué. Ne pas remplir outre mesure le compartiment, au risque de provoquer un excédent de mousse. Essuyer les déversements avec un linge humide. Le distributeur peut contenir assez de produit de rinçage pour 35 à 140 lavages, en fonction du réglage du cadran.

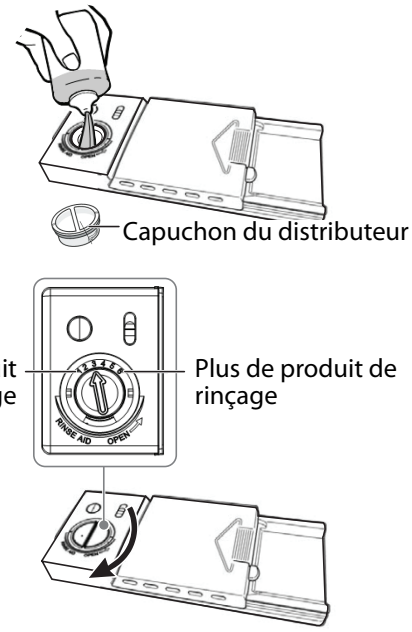

3 Remettre le capuchon et le tourner dans le sens horaire 1/4 de tour.

Facteurs influençant la performance

Utilisation d'un produit de rinçage

Le produit de rinçage améliore grandement le processus de séchage et réduit l'apparence de taches d'eau et la formation de pellicules. Sans produit de rinçage, la vaisselle ainsi que la cavité du lave-vaisselle seront exposés à un excès d'humidité. En outre, l'option de séchage par la chaleur sera moins efficace sans produit de rinçage. Le distributeur de produit de rinçage, situé à côté de la dosette pour détergent, libère automatiquement une quantité mesurée de produit de rinçage pendant la phase de dernier rinçage.

En cas de problèmes de taches, de pellicules ou de mauvais séchage, accroître la quantité de produit de rinçage émise en tournant le cadran vers un chiffre plus élevé. Le cadran est situé sous le capuchon du distributeur.

Si la quantité de produit de rinçage est basse, un témoin s'allume au début et à la fin du cycle pour indiquer qu'un remplissage est de rigueur. Voir « Remplissage du distributeur de produit de rinçage » à la page 12.

Température de l'eau

Pour un lavage et un séchage optimaux, l'utilisation d'eau chaude est préférable. L'eau rentrant dans le lave-vaisselle devrait être à 120 °F (49 °C) au minimum pour l'obtention de résultats satisfaisants.

Pour vérifier la température de l'eau entrant dans le lave-vaisselle :

1. Mettre en marche le robinet d'eau chaude se trouvant près du lave-vaisselle et laisser couler pendant quelques minutes.
2. Introduire un thermomètre (un thermomètre à bonbons ou à viande fera l'affaire) dans le jet d'eau pour vérifier la température. Si la température est inférieure à 120 °F (49 °C), demander à une personne qualifiée d'augmenter le réglage du thermostat du chauffe-eau.

Important : Pour vérifier que l'eau rentrant dans le lave-vaisselle est chaude, faire couler l'eau chaude du robinet d'eau chaude le plus proche pour purger l'eau froide des tuyaux avant de démarrer le cycle.

Fonction de séchage par la chaleur

La fonction de séchage par la chaleur, jumelée avec un produit de rinçage, rehausse la performance de séchage. Si l'utilisateur ne choisit pas la fonction de séchage par la chaleur, les articles dans le lave-vaisselle ne seront pas complètement secs à la fin du cycle.

Pression d'eau

Pour une performance optimale, le tuyau d'alimentation en eau chaude du lave-vaisselle doit fournir une pression d'eau minimale de 20 psi (138 kPa) et maximale de 120 psi (828 kPa). Il se peut que la pression d'eau soit basse pendant les périodes de forte demande, comme les heures où la lessive ou la douche sont en cours en même temps que le lavage de vaisselle. Afin d'éliminer le problème, attendre que la demande en eau chaude soit moins élevée avant de démarrer le lave-vaisselle.

Entretien du lave-vaisselle

ATTENTION : POUR ÉVITER LES RISQUES DE BRÛLURES : Laisser l'élément chauffant se refroidir avant de procéder au nettoyage de l'intérieur du lave-vaisselle.

Nettoyage du panneau en acier inoxydable

Nettoyer la porte et la poignée en acier inoxydable régulièrement avec un chiffon doux et un produit de nettoyage standard pour enlever les résidus.

ATTENTION : Ne pas utiliser de la cire pour électroménagers, de l'encaustique, de l'eau de javel ou des produits contenant du chlore pour nettoyer la porte en acier inoxydable.

Nettoyage du panneau de commandes

Nettoyer délicatement le panneau de commandes avec un chiffon doux et légèrement humide.

Nettoyage de l'intérieur de la porte et de la cuve en acier inoxydable

La cuve est fabriquée en acier inoxydable. Elle ne se rouillera ni se corrodera pas, même si le lave-vaisselle a des égratignures ou des bosselures.

Nettoyer les taches à l'intérieur de la porte et dans la cuve en acier inoxydable avec un chiffon humide non abrasif.

Nettoyage des filtres

Les filtres sont conçus pour recueillir les débris et doivent être nettoyés tous les mois pour maximiser la performance de lavage.

1 Retirer le panier inférieur.

2 Tourner le filtre cylindrique, puis le retirer en le soulevant.

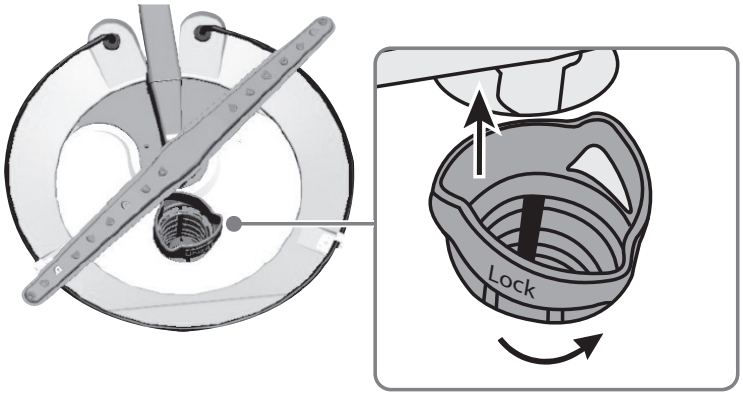

3 Retirer le filtre fin à la base de la cuve.

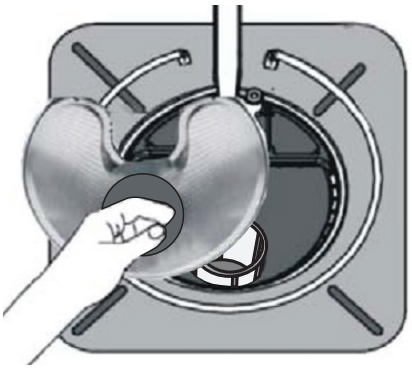

4 Retirer le filtre en tissu.

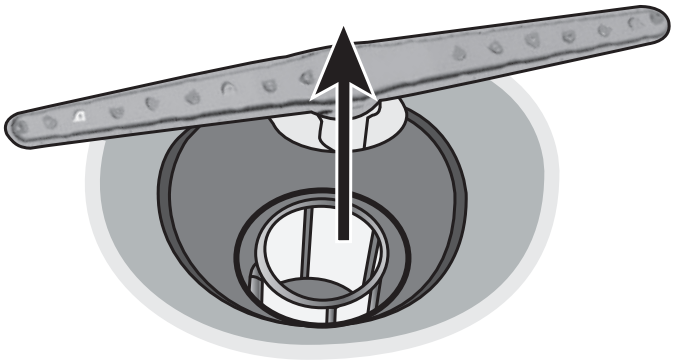

5 Rincer les filtres en les tenant sous de l'eau courante.

6 Remettre le filtre en tissu.

7 Remettre le filtre fin.

8 Remettre le filtre cylindrique.

9 Remettre le panier inférieur.

Nettoyage des joints de la porte et de la cuve

Nettoyer régulièrement le joint de la porte avec un chiffon humide pour enlever les particules d'aliments.

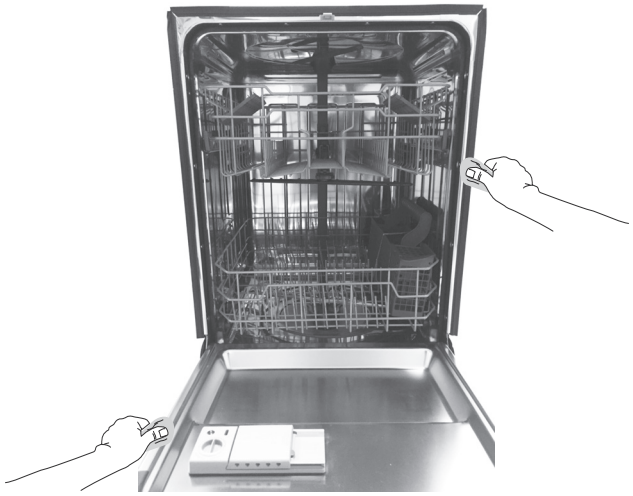

L'intérieur du lave-vaisselle est autonettoyant dans des conditions d'utilisation normales. Au besoin, le joint de la cuve peut être nettoyé avec un chiffon humide. Utiliser une brosse pour nettoyer l'orifice au bout du joint.

Nettoyage de la coupure anti-retour

Si une coupure anti-retour est installée dans le lave-vaisselle, s'assurer qu'elle est propre pour que l'écoulement se fasse correctement. La coupure anti-retour ne fait pas partie du lave-vaisselle.

Avant de nettoyer la coupure anti-retour, éteindre le lave-vaisselle, puis retirer le couvercle en plastique de la coupure anti-retour et nettoyer ensuite avec un cure-dent.

Protection du lave-vaisselle s'il n'est pas utilisé pendant une période prolongée

Le lave-vaisselle doit être protégé contre le gel si la pièce reste non chauffée pendant de longues périodes. Demander à une personne qualifiée de suivre les consignes suivantes :

Pour déconnecter le service :

1. Éteindre la ligne électrique menant au lave-vaisselle à la source d'alimentation en retirant les fusibles ou en déclenchant le disjoncteur.
2. Fermer l'arrivée d'eau.
3. Placer un bac sous le robinet d'admission, puis déconnecter le tuyau d'eau du robinet d'admission et laisser l'eau s'écouler dans le bac.
4. Déconnecter le conduit de vidange de la pompe et faire évacuer l'eau dans un bac.

Pour restaurer le service :

1. Reconnecter le tuyau d'alimentation en eau, le conduit de vidange et la ligne électrique.
2. Ouvrir l'eau et rallumer l'alimentation électrique.
3. Remplir les dosettes de détergent et de produit de rinçage puis mettre le lave-vaisselle en marche sur un cycle de lavage par la chaleur.
4. Vérifier tous les raccordements pour détecter une quelconque fuite.

Problèmes et solutions

Avant d'appeler un réparateur, consulter ce tableau pour corriger des problèmes mineurs.

Codes d'erreur

CODE	SIGNIFICATION	CAUSE ÉVENTUELLE
E1	Durée d'arrivée d'eau plus longue	• Le robinet n'est pas ouvert • L'apport en eau est restreint • La pression d'eau est trop basse • Le tuyau de vidange était branché
E4	Débordement	Fuite dans le lave-vaisselle
E9	Une substance quelconque a touché un bouton pendant plus de 30 secondes (n'importe quoi, y compris l'eau).	N'importe quoi (y compris de l'eau) touchant un bouton.

ATTENTION :
- En cas de débordement, couper l'alimentation principale en eau avant d'appeler un technicien.
- Si de l'eau s'accumule dans le plateau en raison d'un débordement ou d'une petite fuite, retirer l'eau avant de redémarrer le lave-vaisselle.

PROBLÈME	CAUSE ÉVENTUELLE	SOLUTION POSSIBLE
Le lave-vaisselle ne démarre pas	La porte est peut-être mal fermée.	Vérifier que la porte est bien fermée et verrouillée.
	La source d'alimentation est coupée ou non branchée.	Vérifier que source d'alimentation est branchée et allumée.
	L'option de démarrage différé est sélectionnée.	Consulter la section « Mise en marche différée » sous « Commandes et témoins » à la page 8.
	Le verrouillage enfant est activé.	Désactiver le verrouillage enfant. Consulter la section « Verrouillage enfant » sous « Options » à la page 8
Le lave-vaisselle émet un bip à la fin du cycle	Ceci est normal et ne fait qu'indiquer que le cycle de lavage vient de se terminer.	
Le témoin du produit de rinçage est allumé	Le niveau de produit de rinçage est bas.	Ajouter du produit de rinçage.

PROBLÈME	CAUSE ÉVENTUELLE	SOLUTION POSSIBLE
Le lave-vaisselle est en marche pendant trop longtemps	Le lave-vaisselle est branché à une source d'alimentation d'eau froide.	S'assurer que le lave-vaisselle est branché à une source d'alimentation d'eau chaude. Si ce n'est pas le cas, changer la source d'alimentation d'eau à une source d'eau chaude.
	La durée du cycle varie, selon le degré de salissure de la vaisselle.	Quand l'appareil détecte que la vaisselle est très sale, il augmente la durée du lavage.
	En fonction de l'option sélectionnée.	Certaines options augmenteront la durée du cycle.
La vaisselle n'est pas assez propre	La pression d'eau est trop basse.	Vérifier que la pression d'eau est supérieure à 20 psi (138 kPa). Utiliser le lave-vaisselle lorsque la demande en eau est faible.
	La température de l'eau provenant du robinet d'admission est trop basse.	S'assurer que le lave-vaisselle est branché à une source d'alimentation d'eau chaude. Si ce n'est pas le cas, changer la source d'alimentation d'eau à une source d'eau chaude. Utiliser le lave-vaisselle lorsque la demande en eau chaude est faible.
	La vaisselle s'empile excessivement.	Recharger le lave-vaisselle tel qu'illustré sous « Préparation et chargement de la vaisselle » à la page 9.
	Mauvaise utilisation de détergent.	Ajouter le détergent en fonction de la dureté de l'eau et du cycle de lavage choisi. Utiliser du détergent frais.
	Le cycle sélectionné ne convient pas au degré de salissure sur la vaisselle.	Choisir un cycle différent avec une durée de lavage prolongée.
	Les bras gicleurs sont bloqués.	Vérifier que les bras gicleurs ne sont pas bloqués et qu'ils peuvent tourner librement.
La vaisselle n'est pas assez sèche	Le distributeur de produit de rinçage est vide ou le réglage du cadran est trop bas.	Remplir le distributeur de produit de rinçage. Accroître le réglage du dosage de produit de rinçage.
	La vaisselle est mal chargée.	Recharger le lave-vaisselle tel qu'illustré sous « Préparation et chargement de la vaisselle » à la page 9.
	Le cycle choisi n'incluait pas une étape de séchage.	Sélectionner un cycle qui comprend le séchage.
Taches et pellicules sur la vaisselle	La dureté de l'eau est excessive	Pour l'eau extrêmement dure, installer un adoucisseur d'eau.
	La vaisselle est mal chargée.	Recharger le lave-vaisselle tel qu'illustré sous « Préparation et chargement de la vaisselle » à la page 9.
	Le produit de rinçage est vieux ou humide.	Utiliser un produit de rinçage frais et liquide.
	Le distributeur de produit de rinçage est vide ou le réglage du cadran est trop bas.	Remplir le distributeur de produit de rinçage. Accroître le réglage du dosage de produit de rinçage.
Corrosion	Trop de détergent.	Utiliser moins de détergent si l'eau est douce.
	La température de l'eau provenant du robinet d'admission dépasse 150° F (65,6° C).	Baisser la température de l'eau provenant du robinet d'admission.
Restant de détergent dans la dosette	Il se peut que le détergent soit trop vieux.	Utiliser du détergent frais.
	Le bras gicleur est bloqué.	Vérifier que les bras gicleurs ne sont pas bloqués lors du chargement du lave-vaisselle.
Le distributeur de détergent ne se referme pas	Fonctionnement inapproprié du couvercle du distributeur de détergent.	Ajouter du détergent et du produit de rinçage en suivant les consignes dans ce guide. Voir « Remplissage du distributeur de détergent » et « Remplissage du distributeur de produit de rinçage » à la page 12.

PROBLÈME	CAUSE ÉVENTUELLE	SOLUTION POSSIBLE
Restant d'eau dans le lave-vaisselle.	Le cycle précédent n'est pas terminé ou a été interrompu.	Vérifier que le cycle actuel est bien terminé.
L'eau dans le lave-vaisselle ne s'évacue pas bien.	Le système de drainage est obstrué.	Vérifier la coupure anti-retour (si l'appareil en est équipé). Vérifier que le broyeur de déchets est vide (si l'appareil y est connecté).
	Le tuyau de vidange est entortillé.	Vérifier que le tuyau de vidange n'est pas entortillé et qu'il est bien branché.
Mousse dans la cuve	Utilisation d'un détergent non adapté.	Veiller à utiliser seulement du détergent pour lave-vaisselle automatique.
Le lave-vaisselle coule	Excédant de mousse dû à l'utilisation d'un détergent non adapté.	Veiller à utiliser seulement du détergent pour lave-vaisselle automatique.
	Le lave-vaisselle n'est pas de niveau.	Mettre le lave-vaisselle de niveau (consulter le *Guide d'installation*).
Présence de marques noires ou grises sur la vaisselle	Des ustensiles en aluminium se sont frottés contre la vaisselle.	Veiller à ce que la température de l'eau provenant du robinet d'admission n'est pas inférieure à 120° F (49° C).
L'intérieur de la cuve est taché.	Taches de café ou de thé.	Utiliser un détachant pour éliminer les taches.
	Tache rougeâtre.	Certains produits à base de tomate peuvent en être responsables. Rincer la vaisselle avant le chargement pour prévenir cette situation.
Bruits	Ouverture de la dosette du détergent ou de la pompe de vidange.	Ceci est normal.
	Un objet dur a pénétré le module de lavage. Une fois que l'objet sera broyé, le bruit s'arrêtera.	Si le bruit persiste après la fin du cycle, faire appel à un technicien.
Le lave-vaisselle ne se remplit pas (le lave-vaisselle émet un bip)	Le robinet d'alimentation en eau est fermé.	Ouvrir le robinet d'alimentation en eau.
	Il se peut que la porte ne soit pas correctement fermée.	Vérifier que la porte est bien fermée et verrouillée.

Spécifications

Capacité	14 emplacements au maximum
Dimensions (L × P × H)	23,9 × 26,5 × 33,7 po (606 × 674 × 857 mm)
Poids	86,6 lb (39,3 kg)
Alimentation électrique	120 V ~ 60 Hz
Intensité	8,4 A
Pression d'eau	Entre 20 et 120 psi (138 et 827 kPa)
Bruit (dB)	51 dB

GARANTIE LIMITÉE D'UN AN

Description :

Le distributeur* de produits de la marque Insignia garantit au premier acheteur de ce produit neuf de la marque Insignia (« Produit »), qu'il est exempt de défauts de fabrication et de main-d'oeuvre à l'origine, pour une période d'un (1) an à partir de la date d'achat du Produit (« Période de garantie »).

Cette garantie ne s'applique que si le produit a été acheté aux États-Unis ou au Canada auprès d'un détaillant de la marque Best Buy ou sur les sites www.bestbuy.com ou www.bestbuy.ca et qu'il a été emballé avec cette déclaration de garantie.

Quelle est la durée de la couverture?

La Période de garantie dure un an (365 jours) à compter de la date d'achat de ce Produit. La date d'achat est imprimée sur le reçu fourni avec le Produit.

Que couvre cette garantie?

Pendant la Période de garantie, si un vice de matériau ou de main-d'oeuvre d'origine est détecté sur le Produit par un service de réparation agréé par Insignia ou le personnel du magasin, Insignia (à sa seule discrétion) : (1) réparera le Produit en utilisant des pièces détachées neuves ou remises à neuf; ou (2) remplacera le Produit par un produit ou des pièces neuves ou remises à neuf de qualité comparable. Les produits et pièces remplacés au titre de cette garantie deviennent la propriété d'Insignia et ne sont pas retournés à l'acheteur. Si les Produits ou pièces nécessitent une réparation après l'expiration de la Période de garantie, l'acheteur devra payer tous les frais de main-d'oeuvre et les pièces. Cette garantie reste en vigueur tant que l'acheteur reste propriétaire du Produit Insignia pendant la Période de garantie. La garantie prend fin si le Produit est revendu ou transféré d'une quelconque façon que ce soit à tout autre propriétaire.

Comment obtenir une réparation sous garantie?

Si le produit a été acheté dans un magasin Best Buy, ou sur un site Web de Best Buy (www.bestbuy.com ou www.bestbuy.ca), ramener le produit accompagné de la preuve d'achat originale et le produit dans n'importe quel magasin Best Buy. Prendre soin de remettre le Produit dans son emballage d'origine ou dans un emballage qui procure la même qualité de protection que celui d'origine.

Afin d'obtenir le service de la garantie, appeler le 1-877-467-4289 pour les États-Unis et Canada. L'assistance technique établira un diagnostic et corrigera le problème au téléphone.

Où cette garantie s'applique-t-elle?

Cette garantie n'est applicable qu'aux États-Unis et au Canada dans un magasin de la marque Best Buy ou leurs sites Internet à l'acheteur original du Produit dans le pays où il a été effectué.

Ce qui n'est pas couvert par cette garantie limitée

La présente garantie ne couvre pas :

- la formation du client;
- l'installation;
- les réglages de configuration;
- les dommages esthétiques;
- les dommages résultants des intempéries, de la foudre et d'autres catastrophes naturelles telles que les surtensions;
- les dégâts matériels
- une utilisation inadaptée;
- une manipulation abusive;
- la négligence;
- une utilisation commerciale, y compris mais sans s'y limiter, l'utilisation dans un centre commercial ou dans les parties communes d'immeubles en copropriété ou d'immeubles d'appartements, ainsi que tout endroit autre qu'un domicile privé;
- la modification de tout ou partie du Produit, y compris l'antenne;
- un écran endommagé par les images fixes (sans mouvement) qui restent affichées pendant de longues périodes (rémanentes);
- les dommages ayant pour origine une utilisation ou une maintenance défectueuse;
- la connexion à une source électrique dont la tension est inadéquate;
- la tentative de réparation par toute personne non agréée par Insignia pour réparer le Produit;
- les produits vendus « en l'état » ou « hors service »;
- les consommables, y compris mais sans s'y limiter les piles ou batteries (AA, AAA, C etc.);
- les produits dont le numéro de série usine a été altéré ou enlevé;
- la perte ou vol de ce produit ou de tout élément le composant;
- les écrans où les trois (3) premiers pixels défectueux (points noirs ou incorrectement allumés) groupés dans une surface inférieure à un dixième (1/10) de celle de l'écran, ou un maximum de cinq (5) pixels défectueux sur toute la surface de l'écran. (les écrans comportant des pixels peuvent contenir un nombre limité de pixels défectueux);
- les défauts ou dommages causés par tout contact, mais sans s'y limiter, avec des liquides, gels ou pâtes.

LA RÉPARATION OU LE REMPLACEMENT, TELS QU'OFFERTS PAR LA PRÉSENTE GARANTIE, CONSTITUENT LE SEUL RECOURS DE L'ACHETEUR POUR TOUTE VIOLATION DE GARANTIE. INSIGNIA NE SAURAIT ÊTRE TENU POUR RESPONSABLE DE DOMMAGES ACCESSOIRES OU CONSÉCUTIFS, RÉSULTANT DE L'INEXÉCUTION D'UNE GARANTIE EXPRESSE OU IMPLICITE SUR CE PRODUIT, Y COMPRIS, SANS S'Y LIMITER, LA PERTE DE DONNÉES, L'IMPOSSIBILITÉ D'UTILISER LE PRODUIT, L'INTERRUPTION D'ACTIVITÉ OU LA PERTE DE PROFITS. INSIGNIA PRODUCTS N'OCTROIE AUCUNE AUTRE GARANTIE EXPRESSE RELATIVE À CE PRODUIT; TOUTES LES GARANTIES EXPRESSES OU IMPLICITES POUR CE PRODUIT, Y COMPRIS, MAIS SANS LIMITATION, TOUTE GARANTIE DE QUALITÉ MARCHANDE, D'ADÉQUATION À UN BUT PARTICULIER, SONT LIMITÉES À LA PÉRIODE DE GARANTIE APPLICABLE TELLE QUE DÉCRITE CI-DESSUS ET AUCUNE GARANTIE EXPRESSE OU IMPLICITE NE S'APPLIQUERA APRÈS LA PÉRIODE DE GARANTIE. CERTAINS ÉTATS, PROVINCES ET JURIDICTIONS NE RECONNAISSENT PAS LES LIMITATIONS DE LA DURÉE DE VALIDITÉ DES GARANTIES IMPLICITES. PAR CONSÉQUENT, LES LIMITATIONS SUSMENTIONNÉES PEUVENT NE PAS S'APPLIQUER À L'ACHETEUR ORIGINAL. LA PRÉSENTE GARANTIE DONNE À L'ACHETEUR DES GARANTIES JURIDIQUES SPÉCIFIQUES; IL PEUT AUSSI BÉNÉFICIER D'AUTRES GARANTIES QUI VARIENT D'UN ÉTAT OU D'UNE PROVINCE À L'AUTRE.

Pour contacter Insignia :

1-877-467-4289

www.insigniaproducts.com

INSIGNIA est une marque de commerce de Best Buy et de ses sociétés affiliées.

* Distribué par Best Buy Purchasing, LLC

7601 Penn Ave. South, Richfield, MN 55423 É.-U.

© 2019 Best Buy. Tous droits réservés.

Fabriqué en Chine

INSIGNIA™

Pour toute information sur le produit, nous contacter avec les informations ci-après :
1-877-467-4289
www.insigniaproducts.com
INSIGNIA est une marque de commerce de Best Buy et de ses sociétés affiliées.
Distribué par Best Buy Purchasing, LLC
7601 Penn Ave. South, Richfield, MN 55423 É.-U.
© 2019 Best Buy. Tous droits réservés.
Fabriqué en Chine

V2 FRANÇAIS
19-0304