Warranty Information

For warranty information please visit www.corliving.com.

Informations sur la garantie

Pour obtenir des informations sur la garantie, veuillez consulter www.corliving.com.

Información de la garantía

Para obtener información sobre la garantía, visite www.corliving.com.

Run #: 15547

CorLiving™

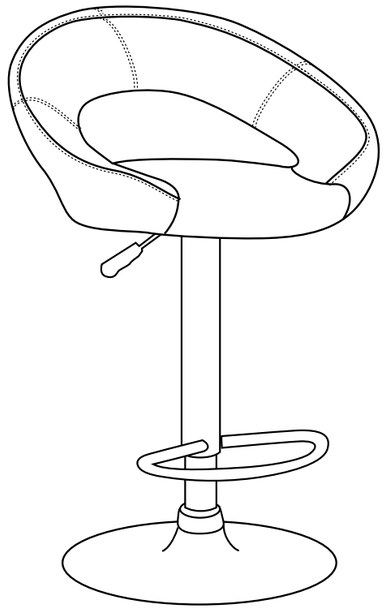

DPU-111-B / DPU-112-B / DPU-113-B
DPU-114-B / DPU-115-B / DPU-116-B
DPU-117-B / DPU-118-B / DPU-119-B

ARRÊTEZ!

Ne Pas Retourner Cet Article Au Magasin

Si vous avez besoin d'aide pour l'assemblage ou si vous éprouvez des difficultés, veuillez téléphoner au

1-800-424-6710

ou envoyer un courriel à

parts@corliving.com

En-dehors des heures de bureau HNP, veuillez laisser un message et un représentant du service à la clientèle retournera votre appel au cours du prochain jour ouvrable.

STOP!

DO NOT RETURN THIS ITEM TO STORE

IF YOU NEED HELP WITH ASSEMBLY OR HAVE ANY PROBLEM CALL

1-800-424-6710

or email: **parts@corliving.com**

If outside pst standard business hours, please leave a message and our CSR staff will return your call by the next business day.

¡ALTO!

No volver este artículo a la tienda

Si usted necesita ayuda con asamblea o tiene cualquier problema LLAMADA

1-800-424-6710

ou e-mail

parts@corliving.com

Si fuera pst horario comercial estándar, por favor? Dejar un mensaje y nuestro personal RSE le devolverá la llamada el día hábil siguiente.

Assembly Instructions / Instructions de montage / Instrucciones de montaje

Read this assembly manual carefully, and verify that you have all the parts listed before you begin. Keep your assembly manual for future reference.

Lisez ce manuel de montage soigneusement. Soyez sûr que vous avez toutes les pièces d'équipment avant de commencer. Gardez ce manuel de montage pour futur référence.

Lea cuidadosamente todo el manual de asamblaje. Asegúrese de tener todas las partes que vienen enlistadas en el manual de montaje. Guarde éste manual para referencias futuras.

DO NOT USE POWER TOOLS TO ASSEMBLE THIS PRODUCT!

N'UTILISEZ PAS D'OUTILS POUR ASSEMBLER CE PRODUIT!

NO UTILICE HERRAMIENTAS ELÉCTRICAS PARA MONTAR ESTE PRODUCTO!

Do not place very hot/cold objects on top of any surface. Always use a coaster or mat. Never leave liquids on the surface: Clean immediately with a mild soap and a damp cloth. Never use scouring powder based cleanser.

Ne placez pas très chaud/froid d'objets sur une surface. Utilisez toujours un coaster ou de tapis. Ne jamais laisser liquides sur la surface Nettoyer immédiatement avec un savon doux et d'un chiffon humide.

No coloque muy caliente/frío objetos en la parte superior de cualquier superficie. Utilice siempre una montaña rusa o mat. Nunca deje líquidos sobre la superficie: Limpiar inmediatamente con un jabón suave y un paño húmedo. Nunca use polvo limpiador a base.

Protect finishes by placing furniture pieces on a soft carpeted surface during assembly.

Protégez la finition en plaçant les pièces du meuble sur un tapis doux pendant l'assemblage.

Proteja fines colocando pedazos de muebles en un suave alfombraron superficie durante la asamblea.

Warning:
Do not stand on the chair, do not use this chair as a step ladder. Use this product only for seating one person at a time. Do not use this chair unless all bolts, screws and knobs are firmly secured. At least every 4 months, check all bolts, screws and knobs to be sure they are tight. If parts are missing, broke, damaged or worn, stop using this product until you have repaired it fully. Failure to follow these warnings could result in serious injury. Please do not use knife to open any parts of the box or chair.

Avertissement :
Ne montez pas sur la chaise, n'utilisez pas ce fauteuil comme un escabeau. Utilisez ce produit uniquement pour les sièges d'une personne à la fois. Ne pas utiliser cette chaise à moins que tous les boulons, les vis et les boutons sont solidement. Au moins tous les 4 mois, vérifier tous les boulons, les vis et les boutons pour s'assurer qu'ils sont bien serrés. Si des pièces sont manquantes, fauché, endommagés ou usés, cessez d'utiliser ce produit jusqu'à ce que vous avez réparé il entièrement. D'ignorer ces avertissements peut entraîner des blessures graves. Veuillez ne pas utiliser de couteau pour ouvrir toutes les pièces de la boîte ou de la chaise.
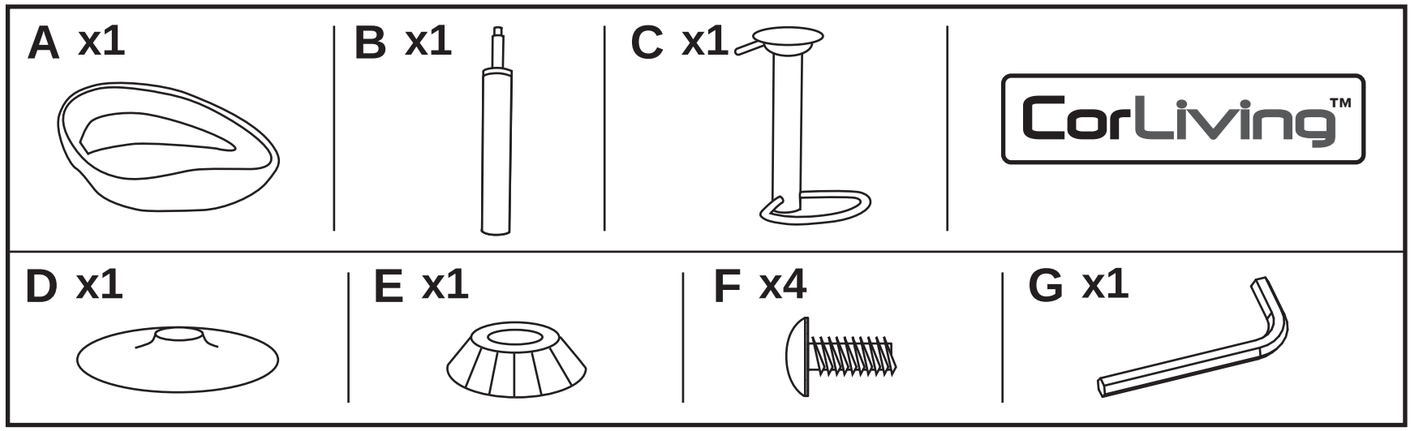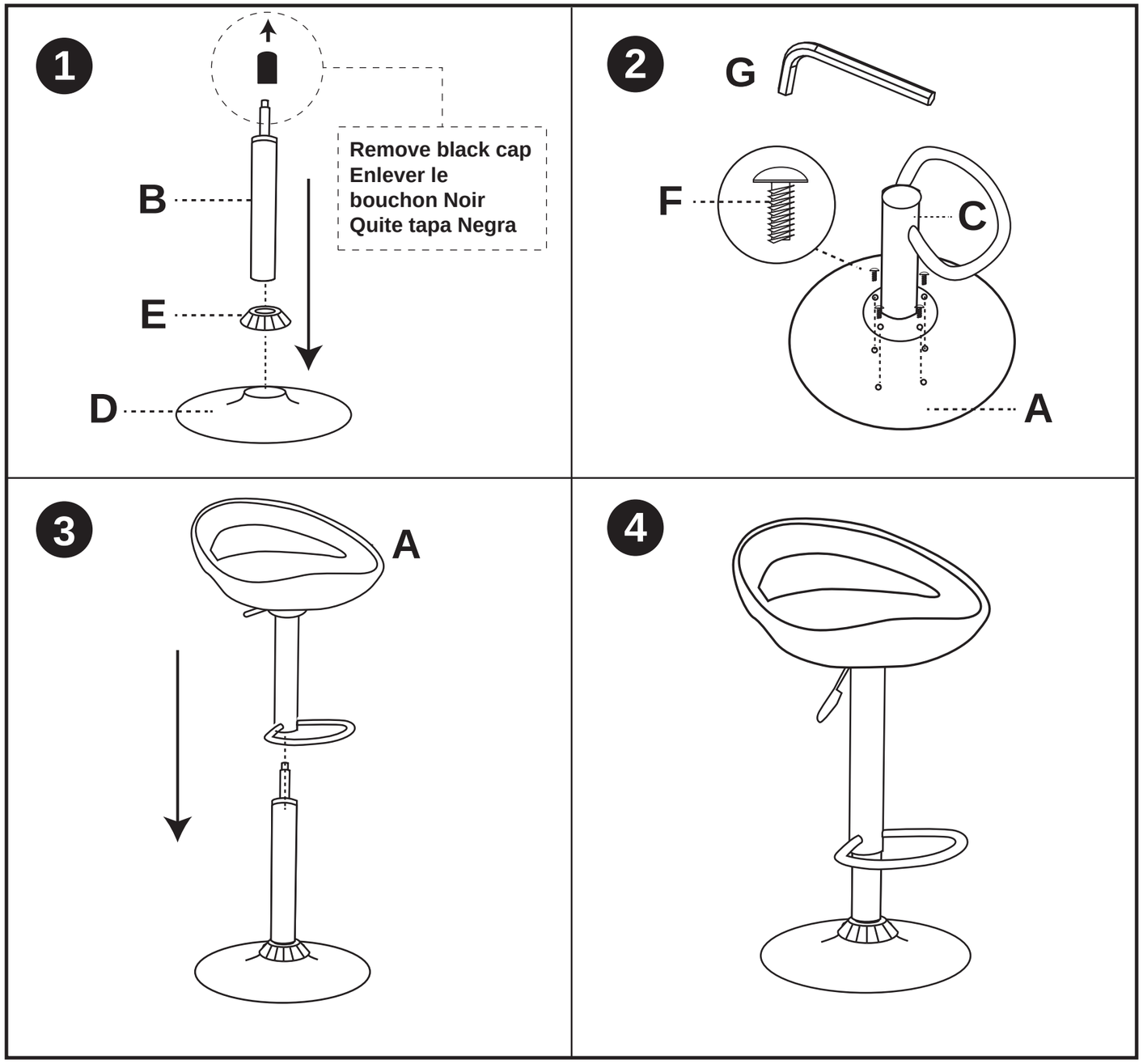
Advertencia:
No se pare en la silla, no use esta silla como una escalera de mano. Use este producto únicamente para estar una persona a la vez. No use esta silla a menos que todos los pernos, los tornillos y las perillas están firmemente aseguradas. Por lo menos cada 4 meses, compruebe todos los pernos, tornillos y perillas para asegurarse de que estén bien apretados. Si las piezas faltantes, roto, dañado o desgastado, deje de usar este producto hasta que se han reparado totalmente. Estas advertencias podrían sufrirse lesiones graves. Por favor no utilice cuchillo para abrir las piezas de la caja o silla.