HDC1133/1.2

取扱説明書 / ヘッドホン用着脱ケーブル

User Manual / Headphone detachable cable

Manuel de l'utilisateur / Câble détachable pour casque

Bedienungsanleitung / Abnehmbares Kopfhörerkabel

Manuale dell'utente / Cavo rimovibile per cuffie

Manual de usuario / Cable de auriculares desmontable

Manual do Usuário / Cabo removível do fone de ouvido

사용설명서 / 헤드폰 탈착형 케이블

用户手册 / 耳机专用可拆卸连接线

使用說明書 / 耳機專用可拆卸式導線

推奨機種について/ Recommended models

接続できる機種の最新情報については、下記 Webサイトでご案内しています。
www.audio-technica.co.jp/atj/support/hdc/

下のQRコードからアクセスできます。

*For detailed information on compatibility, please contact your local Audio-Technica dealer.

*Global Support Contact : www.at-globalsupport.com

アフターサービスについて
本製品をご家庭用として、取扱説明や接続・注意書きに従ったご使用において故障した場合、お買い上げ後一年間無料修理をさせていただきます。修理ができない製品の場合は、交換させていただきます。保証規定は当社お客様相談窓口へご連絡いただくか、またはホームページの「サポート」をご確認ください。お買い上げの際の領収書またはレシートなどは、保証開始日の確認のために大切に保管し、修理などの際は提示をお願いします。

お問い合わせ先（電話受付 / 平日 9：00 ～ 17：30）
製品の仕様・使いかたや修理・部品のご相談は、お買い上げのお店または当社窓口およびホームページのサポートまでお願いします。
●**お客様相談窓口（製品の仕様・使いかた）** 0120-773-417 （携帯電話・PHS などのご利用は 03-6746-0211）
FAX：042-739-9120　Eメール：support@audio-technica.co.jp
●**サービスセンター（修理・部品）** 0120-887-416 （携帯電話・PHS などのご利用は 03-6746-0212）
FAX：042-739-9120　Eメール：servicecenter@audio-technica.co.jp
●**ホームページ（サポート）** www.audio-technica.co.jp/atj/support/

Audio-Technica Corp.
2-46-1 Nishi-naruse, Machida, Tokyo 194-8666, Japan

©2016 Audio-Technica Corp.

Global Support Contact: www.at-globalsupport.com

中国大陆客户联系资料
进口商：广州市德讯贸易有限公司
地址：广州市越秀区中山二路 31 号鸿瑞大厦 908 室
電話：+86 (0)20 - 37619291
原产地：日本　　出版日期：2016 年 9 月

香港及澳門地區客戶聯絡資料
總代理：鐵三角 (大中華) 有限公司
地址：香港九龍紅磡民裕街 51 號凱旋工商中心第二期 9 樓 K 室
電話：+852 - 23569268

台灣客戶聯絡資料
進口廠商：台灣鐵三角股份有限公司
地址：32050 桃園市中壢區過嶺里福達路 2 段 322 巷 6 號
服務專線：0800 - 774488
原產地：日本

152303700 2016.09

日本語

お買い上げいただきありがとうございます。ご使用の前にこの取扱説明書を必ずお読みのうえ、正しくご使用ください。また、いつでもすぐ読める場所に保管しておいてください。

安全上の注意

本製品は安全性に充分な配慮をして設計していますが、使いかたを誤ると事故が起こることがあります。事故を未然に防ぐために下記の内容を必ずお守りください。

⚠ **警告**	この表示は「取り扱いを誤った場合、使用者が死亡または重傷を負う可能性があります」を意味しています。

・幼児の手の届かない場所に保管してください。

⚠ **注意**	この表示は「取り扱いを誤った場合、使用者が傷害を負う、または物的損害が発生する可能性があります」を意味しています。

・肌に異常を感じた場合は、すぐにご使用を中止してください。
・分解や改造はしないでください。

使用上の注意

・ご使用の際は、接続するヘッドホンおよび接続する機器の取扱説明書も必ずお読みください。
・強い衝撃を与えないでください。
・直射日光の当たる場所、暖房器具の近く、高温多湿やほこりの多い場所に置かないでください。また水がかからないようにしてください。
・本製品は長い間使用すると、紫外線（特に直射日光）や摩擦により変色することがあります。
・本製品をポータブル機器に接続している状態で、ケーブルを巻きつけないでください。プラグ付近に負担がかかり、断線する恐れがあります。
・本製品は必ずプラグを持って抜き差ししてください。本製品を引っ張ると断線や事故の原因になります。

お手入れのしかた

・着脱ケーブルが汗などで汚れた場合は、使用後すぐに乾いた布で拭いてください。汚れたまま使用すると、ケーブルが劣化して固くなり、故障の原因になります。
・プラグが汚れた場合は、乾いた布で拭いてください。プラグが汚れたまま使用すると、音とびや雑音が入る場合があります。

各部の名称と接続例 Ⓐ

1 φ3.5mm ステレオミニジャック
2 出力プラグ
（φ3.5mm 金メッキステレオミニプラグ）
3 入力プラグ
（φ3.5mm 金メッキステレオミニプラグ、L 型）

使いかた

本製品は、当社製ポータブルヘッドホンにご使用いただける着脱ケーブルです。最新の推奨機種については、当社ホームページ（www.audio-technica.co.jp/atj/support/hdc/）をご確認ください。

入力プラグについて
接続する機器のヘッドホン端子に入力プラグを接続してください。

出力プラグについて
・ケーブルの取り付けかた
プラグを奥までしっかり押し込んでください。
・ケーブルの取り外しかた
ヘッドホンとプラグ部分を持ちながら、まっすぐ引っ張り、取り外してください。

テクニカルデータ

導体：6N-OFC+OFC
芯線抵抗：90mΩ/m
静電容量：95pF/m
入力プラグ：φ3.5 mm金メッキステレオミニプラグ（L 型）
出力プラグ：φ3.5 mm金メッキステレオミニプラグ
ケーブル外径：φ3.6mm
ケーブル長：1.2m
質量：約 26g
改良などのため予告なく変更することがあります。

Ⓐ

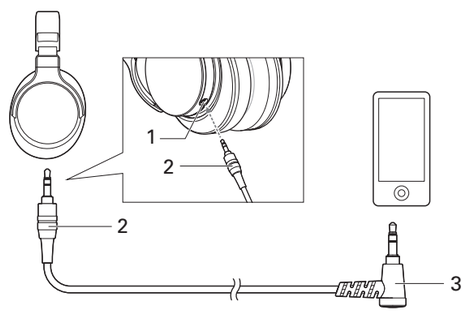

English

Thank you for purchasing this product. Before using the product, read through the user manual to ensure that you will use the product correctly. Please keep this manual for future reference.

Safety precautions

•Store the product out of the reach of small children.
•Discontinue use if skin irritation results from direct contact with the product.
•Do not disassemble, modify or attempt to repair the product.

Notes on use

•To ensure compatibility and correct usage, always refer to the user manual of any device and headphones before connecting this product to them.
•Do not subject the product to strong impact.
•Do not store the product under direct sunlight, near heating devices or in a hot, humid or dusty place. Do not allow the product to get wet.
•When this product is used for a long time, the product may become discolored due to ultraviolet light (especially direct sunlight) or wear.
•Do not wind the cable around your portable audio device. This may damage or sever the cable.
•Connect/disconnect the cable by holding the plug. Pulling directly on the cable may result in a broken wire and the risk of electric shock.

Care

•Use a dry cloth to clean the cable of any sweat or dirt. Failure to clean the cable may cause it to deteriorate and harden over time, resulting in malfunction.
•Wipe the plugs on the cable with a dry cloth if dirty. Using the plugs without cleaning them can cause sound interruption or distortion.

Name of each part Ⓐ

1 3.5 mm stereo mini-jack
2 Output plug
(3.5 mm gold-plated stereo mini-plug)
3 Input plug
(3.5 mm gold-plated stereo mini-plug (L-shaped))

How to use

This product is a detachable cable for our portable headphones. For more details about recommended headphones, please visit the Audio-Technica website (www.audio-technica.co.jp/atj/support/hdc/).

About input plug

Connect the input plug to the device's headphone jack.

About output plug

• How to attach the cable
Plug the connector firmly.
• How to detach the cable
Hold the connector and pull straight out.

Specifications

Conductor : 6N-OFC+OFC
Resistance : 90 milliohms/m
Capacitance : 95 pF/m
Input plug : 3.5 mm (1/8") gold-plated stereo mini-plug (L-shaped)
Output plug : 3.5 mm (1/8") gold-plated stereo mini-plug
Cable outer diameter : 3.6 mm (0.14")
Cable length : 1.2 m (3.9')
Weight : Approx. 26 g (0.92 oz)

For product improvement, this product is subject to modification without notice.

Deutch

Vielen Dank für den Kauf dieses Produkts. Lesen Sie diese Bedienungsanleitung vor Gebrauch des Produkts um sicherzustellen, dass Sie es korrekt verwenden. Bewahren Sie diese Anleitung für später anfallende Fragen auf.

Sicherheitsvorkehrungen

•Bewahren Sie das Produkt außerhalb der Reichweite von kleinen Kindern auf.
•Sollte die direkte Kontakt mit dem Produkt Hautreizungen verursachen, stellen Sie den Gebrauch unverzüglich ein.
•Das Produkt darf nicht zerlegt oder abgeändert werden. Versuchen Sie auch nicht, es selbst zu reparieren.

Hinweise zur Verwendung

•Um Kompatibilität und korrekten Gebrauch zu gewährleisten, schlagen Sie vor dem Verbinden des Produkts stets in der Bedienungsanleitung des anderen Geräts nach.
•Setzen Sie das Produkt keinen starken Stößen aus.
•Bewahren Sie das Produkt nicht in direktem Sonnenlicht, in der Nähe einer Heizvorrichtung oder an einem heißen, feuchten oder staubigen Ort auf. Lassen Sie das Produkt nicht nass werden.
•Nach langem Gebrauch kann das Produkt Verfärbungen durch ultraviolettes Licht (insbesondere direktes Sonnenlicht) oder Verschleiß aufweisen.
•Wickeln Sie das Kabel nicht um Ihr tragbares Audiogerät. Dadurch könnte das Kabel beschädigt werden oder abreißen.
•Fassen Sie beim Anschließen/Abziehen des Kabels den Stecker. Direktes Ziehen am Kabel kann zu einem Bruch der Ader und zu einem elektrischen Schlag führen.

Pflege

•Verwenden Sie ein trockenes Tuch, um Schweiß oder Verunreinigungen vom Kabel zu entfernen. Die fortgesetzte Verwendung des Kabels in nicht sauberem Zustand kann seinem Material schaden und es hart werden lassen, was Funktionsstörungen des Produkts zur Folge hat.
•Wischen Sie Schmutz mit einem trockenen Tuch von den Steckern des Kabels ab. Schmutz an Steckern kann Tonaussetzer oder Verzerrungen verursachen.

Bezeichnungen der einzelnen Teile Ⓐ

1 3,5-mm-Stereo-Minibuchse
2 Ausgangsstecker
(vergoldeter 3,5-mm-Stereo-Ministecker)
3 Eingangsstecker
(vergoldeter 3,5-mm-Stereo-Ministecker (L-förmig))

Verwendung

Dieses Produkt ist ein abnehmbares Kabel für unsere mobilen Kopfhörer. Näheres zu empfohlenen Kopfhörermodellen erfahren Sie auf der Website von Audio-Technica (www.audio-technica.co.jp/atj/support/hdc/).

Über den Eingangsstecker

Stecken Sie den Eingangsstecker in die Kopfhörerbuchse des Geräts.

Über den Ausgangsstecker

• Anbringen des Kabels
Stecken Sie den Anschluss fest hinein.
• Abnehmen des Kabels
Fassen Sie den Anschluss und ziehen Sie ihn gerade heraus.

Technische Daten

Leiter: 6N-OFC+OFC
Widerstand: 90 Milliohm/m
Kapazität: 95 pF/m
Eingangsstecker: vergoldeter 3,5-mm-Stereo-Ministecker (L-förmig)
Ausgangsstecker: vergoldeter 3,5-mm-Stereo-Miniklinkenstecker
Außendurchmesser des Kabels: 3,6 mm
Kabellänge: 1,2 m
Gewicht: Ca. 26 g

Änderungen an technischen Daten bleiben zum Zwecke der Produktverbesserung ohne vorherige Ankündigung vorbehalten.

Français

Nous vous remercions d'avoir choisi ce produit. Avant utilisation, merci de lire attentivement ce manuel pour vous assurer du bon usage du produit. Veuillez conserver ce manuel pour consultation ultérieure.

Consignes de sécurité

•Gardez le produit hors de la portée des enfants en bas âge.
•Cessez d'utiliser le produit en cas d'irritation cutanée résultant d'un contact direct avec celui-ci.
•N'essayez pas de démonter le produit, de le réparer ou de le modifier.

Remarques concernant l'utilisation

•Pour garantir la compatibilité et une utilisation correcte, consultez toujours le mode d'emploi de tout appareil ou casque avant d'y connecter ce produit.
•Ne soumettez pas le produit à un choc violent.
•Ne laissez pas le produit exposé à l'ensoleillement direct, près d'appareils générant de la chaleur ou dans un endroit chaud, humide ou poussiéreux. Ne laissez pas le produit exposé à l'humidité.
•À travers le temps, le produit peut se décolorer en raison de la lumière ultraviolette (particulièrement sous un ensoleillement direct) ou de l'usure.
•N'enroulez pas le câble autour de votre appareil audio portable. Ceci pourrait endommager ou couper le câble.
•Branchez ou débranchez le câble en le tenant par sa fiche. Si vous tirez directement sur le câble, vous risquez de rompre un fil électrique et d'être exposé à un choc électrique.

Entretien

•Utilisez un chiffon sec pour nettoyer les traces de sueur ou de saleté sur le câble. Si vous ne nettoyez pas le câble, il peut se détériorer et se durcir avec le temps, provoquant un dysfonctionnement.
•Essuyez les fiches du câble avec un chiffon sec si elles sont sales. Si vous utilisez des fiches sans les nettoyer, le son peut être saccadé ou déformé.

Nom des éléments Ⓐ

1 Connecteur stéréo de 3,5 mm
2 Connecteur de sortie
(mini-jack stéréo plaqué or de 3,5 mm)
3 Fiche d'entrée
(mini-jack stéréo plaqué or de 3,5 mm (en L))

Instructions d'utilisation

Ce produit est un câble détachable pour nos casques portables. Pour plus de détails sur les casques recommandés, veuillez consulter le site Web d'Audio-Technica (www.audio-technica.co.jp/atj/support/hdc/).

À propos de la fiche d'entrée

Connectez la fiche d'entrée dans la prise casque de l'appareil.

À propos du connecteur de sortie

• Pour brancher le câble
Branchez la fiche en l'enfonçant fermement.
• Pour débrancher le câble
Tenez la fiche et tirez-la bien droit.

Caractéristiques techniques

Conducteur : 6N-OFC+OFC
Résistance : 90 milliohms/m
Capacitance : 95 pF/m
Fiche d'entrée : mini-jack stéréo plaqué or de 3,5 mm (en L)
Fiche de sortie : Mini jack stéréo plaqué or de 3,5 mm
Diamètre externe du câble : 3,6 mm
Longueur du câble : 1,2 m
Poids : Environ 26 g

Ce produit est susceptible d'être modifié sans préavis à des fins d'amélioration.

Italiano

Grazie per aver acquistato questo prodotto. Prima dell'utilizzo, leggere attentamente il manuale dell'utente per assicurarsi che il prodotto sia utilizzato correttamente. Conservare il manuale come riferimento futuro.

Precauzioni di sicurezza

•Tenere il prodotto al di fuori della portata dei bambini.
•Interrompere l'uso se insorgono irritazioni cutanee dovute al contatto diretto con il prodotto.
•Non smontare, modificare o tentare di riparare il prodotto.

Note sull'utilizzo

•Per garantire la compatibilità e l'utilizzo corretto, fare riferimento al manuale dell'utente di qualsiasi dispositivo e delle cuffie prima di collegarvi il prodotto.
•Non sottoporre il prodotto a forti urti.
•Non conservare il prodotto alla luce diretta del sole, in prossimità di fonti di calore o in ambienti caldi, umidi o polverosi. Non far entrare il prodotto in contatto con l'acqua.
•Se utilizzato per un periodo prolungato, il prodotto può scolorirsi a causa della luce ultravioletta (soprattutto alla luce diretta del sole) o dell'usura.
•Non avvolgere il cavo intorno al dispositivo audio portatile, dato che ciò potrebbe danneggiare o recidere il cavo.
•Collegare/scollegare il cavo tenendo lo spinotto. Tirando direttamente il cavo si rischia di rompere il filo e di subire scosse elettriche.

Cura

•Utilizzare un panno asciutto per rimuovere sudore e sporcizia dal cavo. La mancata pulizia del cavo può causare il deterioramento e l'indurimento con il passare del tempo, con conseguente malfunzionamento.
•Strofinare gli spinotti del cavo con un panno morbido, qualora siano sporchi. L'utilizzo di spinotti sporchi può causare un suono intermittente o la distorsione dello stesso.

Nome dei componenti Ⓐ

1 Mini jack stereo da 3,5 mm
2 Spinotto di uscita
(Mini spinotto stereo dorato da 3,5 mm)
3 Spinotto di ingresso
(Mini spinotto stereo dorato a L da 3,5 mm)

Modalità d'utilizzo

Questo prodotto è un cavo rimovibile utilizzabile con cuffie portatili. Per ulteriori dettagli sulle cuffie più adatte, si prega di visitare il sito internet di Audio-Technica (www.audio-technica.co.jp/atj/support/hdc/).

Informazioni sullo spinotto di ingresso

Collegare lo spinotto di ingresso al jack cuffie del dispositivo.

Informazioni sullo spinotto di uscita

• Come collegare il cavo
Inserire il connettore in modo stabile.
• Come rimuovere il cavo
Afferrare il connettore ed estrarre in linea retta.

Specifiche tecniche

Conduttore: 6N-OFC+OFC
Conduttore: 90 milliohm/m
Capacità elettrica: 95 pF/m
Spinotto di ingresso: Mini spinotto stereo dorato a L da 3,5 mm
Spinotto di uscita: Mini spinotto stereo dorato da 3,5 mm
Diametro esterno cavo: 3,6 mm
Lunghezza cavo: 1,2 m
Peso: circa 26 g

Per garantire il costante miglioramento del prodotto, quest'ultimo è soggetto a modifiche senza preavviso.

A

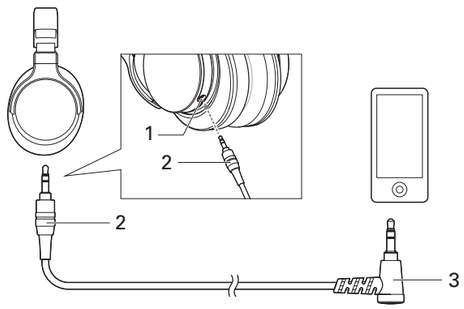

Português

Obrigado por comprar este produto. Antes de usar o produto, leia atentamente o manual do usuário para assegurar o uso correto do produto. Guarde este manual para futuras consultas.

Precauções de segurança

- Armazene o produto fora do alcance de crianças pequenas.
- Pare de usar se sentir alguma irritação da pele decorrente do contato direto com o produto.
- Não desmonte, modifique ou tente reparar o produto.

Observações sobre o uso

- Para assegurar a compatibilidade e o uso correto, sempre consulte o manual do usuário de qualquer dispositivo e fones de ouvido antes de conectar o produto a eles.
- Não submeta o produto a um forte impacto.
- Não guarde o produto sob a luz direta do sol, perto de dispositivos de aquecimento ou em um lugar quente, úmido ou poeirento. Não permita que o produto fique molhado.
- Ao usar este produto por um período prolongado, ele poderá se descolorir devido à luz ultravioleta (especialmente a luz direta do sol) ou ao desgaste.
- Não enrole o cabo em volta do seu dispositivo de áudio portátil. Isso poderá danificar ou romper o cabo.
- Conecte/desconecte o cabo segurando o plugue. Puxar segurando o cabo diretamente poderá romper o fio e gerar risco de choque elétrico.

Cuidado

- Use um pano seco para remover suor ou poeira do cabo. Deixar de limpar o cabo pode causar sua degradação e endurecimento com o tempo, resultando em mau funcionamento.
- Se os plugues do cabo estiverem sujos, limpe-os com um pano seco. Usar os plugues sem limpá-los pode causar interrupção ou distorção do som.

Nome de cada peça

A

1 Minijack estéreo de 3,5 mm
2 Plugue de saída
(miniplugue estéreo banhado a ouro de 3,5 mm)
3 Plugue de entrada
(miniplugue estéreo banhado a ouro de 3,5 mm (em formato de L))

Como usar

Este produto consiste em um cabo removível para nossos fones de ouvido portáteis. Para obter mais detalhes sobre os fones de ouvido recomendados, visite o site da Audio-Technica (www.audio-technica.co.jp/atj/support/hdc/).

Sobre o plugue de entrada

Conecte o plugue de entrada no jack do fone de ouvido do dispositivo.

Sobre o plugue de saída

- Como prender o cabo
  Plugue o conector com firmeza.
- Como soltar o cabo
  Segure o conector e puxe para fora em um movimento reto.

Especificações

Condutor: 6N-OFC+OFC
Resistência: 90 miliohms/m
Capacitância: 95 pF/m
Plugue de entrada: miniplugue estéreo banhado a ouro de 3,5 mm (em formato de L)
Plugue de saída: Miniplugue estéreo banhado a ouro de 3,5 mm
Diâmetro externo do cabo: 3,6 mm
Extensão do cabo: 1,2 m
Peso: Aprox. 26 g

Para aprimoramento, este produto está sujeito a modificações sem aviso prévio.

简体中文

感谢您购买本产品。在使用产品之前，请全文浏览本用户手册以确保您将正确地使用本产品。请妥善保管本手册以供将来参考。

安全预防措施

- 将本产品保存在儿童接触不到的地方。
- 如果因为直接与产品接触造成皮肤刺激，请勿继续使用。
- 请勿拆开、改装或尝试修理本产品。

使用注意事项

- 为了确保兼容性和正确使用，在将与本产品相连之前，请先参阅该设备以及耳机的用户手册。
- 请勿使本产品受到强烈冲击。
- 请勿在阳光直射下、加热装置附近或在炎热、潮湿或灰尘多的地方存放本产品。请勿使本产品受潮。
- 当本产品使用较长一段时间后，可能会因为紫外线（尤其是阳光直射）或磨损而褪色。
- 请勿将连接线缠绕在您的便携式播放设备上。这有可能会损坏连接线或致其断裂。
- 连接／拔出连接线时请握住插头。直接拉拽连接线可能会导致连接线破损并引发触电的风险。

保养

- 用一块干布清洁可拆卸连接线上的汗水或脏污。连接线如未清洁干净可能会导致劣化，并随着时间的推移逐渐硬化，导致发生故障。
- 如果发现连接线的插头有污垢，请用干布擦拭。使用未清洁的插头会造成断声或失真。

各部件名称

A

1 3.5 毫米立体声迷你插孔
2 输出插头
（3.5 毫米镀金立体声迷你型插头）
3 输入插头
（3.5 毫米镀金立体声迷你型插头（L 型））

如何使用

本产品是一种可拆卸连接线，适用于本公司便携式耳机。有关建议耳机的更多信息，请访问“鐵三角”网站（www.audio-technica.co.jp/atj/support/hdc/）。

关于输入插头

将输入插头插入到设备的耳机插孔。

关于输出插头

- 如何连接连接线
  紧紧地插入接头。
- 如何拆卸连接线
  握住接头，笔直地拔出。

规格

导体：6N-OFC+OFC
阻抗：90mΩ/m
电容：95 pF/m
输入插头：3.5 毫米镀金立体声迷你型插头（L 型）
输出插头：3.5 毫米镀金立体声迷你型插头
连接线外径：3.6 毫米
连接线长度：1.2 m
重量：约 26 g

本产品的性能在不断改进中，如有变更，恕不另行通知。

Español

Le agradecemos la compra de este producto. Antes de utilizarlo, lea el manual de usuario para asegurarse de que lo utilizará correctamente. Conserve este manual para consultarlo en un futuro.

Advertencias de seguridad

- Guarde el producto fuera del alcance de los niños pequeños.
- Deje de usar el producto si sufre irritación cutánea debido al contacto directo con el mismo.
- No desmonte, modifique ni intente reparar el producto.

Notas sobre el uso

- Para garantizar la compatibilidad y el uso correcto, consulte siempre el manual de usuario del dispositivo y de los auriculares que quiera conectar al producto.
- No someta el producto a impactos fuertes.
- No guarde el producto bajo la luz solar directa, cerca de dispositivos de calefacción o en lugares húmedos, en los que la temperatura sea elevada o en los que haya mucho polvo. No permita que el producto se moje.
- Cuando el producto se usa durante un periodo de tiempo prolongado podría decolorarse debido a la luz ultravioleta (especialmente la luz solar directa) o el desgaste.
- No enrolle el cable incluido alrededor del dispositivo de audio portátil. Esto podría dañar el cable incluido o provocar desperfectos en el mismo.
- Conecte y desconecte el cable agarrando el conector. Tirar directamente del cable puede provocar la rotura de los cables y generar el riesgo de descargas eléctricas.

Cuidados

- Utilice un paño seco para limpiar la suciedad o el sudor del cable. Si no se limpia el cable puede deteriorarse y endurecerse con el paso del tiempo, provocando fallos de funcionamiento.
- Si los conectores del cable están sucios, límpielos con un paño seco. Si utiliza los conectores del cable sin limpiarlos, se pueden producir saltos o distorsiones en el sonido.

Nombre de cada pieza

A

1 Minitoma estéreo de 3,5 mm
2 Conector de salida
(miniconector estéreo de 3,5 mm chapado en oro)
3 Conector de entrada
(miniconector estéreo de 3,5 mm chapado en oro (en forma de L))

Instrucciones de uso

Este producto es un cable desmontable para nuestros auriculares portátiles. Para obtener más información sobre auriculares recomendados, visite el sitio web de Audio-Technica (www.audio-technica.co.jp/atj/support/hdc/).

Acerca del conector de entrada

Conecte el conector de entrada a la toma de auriculares del dispositivo.

Acerca del conector de salida

- Cómo montar el cable
  Enchufe el conector con firmeza.
- Cómo desmontar el cable
  Agarre el conector y tire recto.

Especificaciones

Conductor: 6N-OFC+OFC
Resistencia: 90 miliohmios/m
Capacitancia: 95 pF/m
Conector de entrada: miniconector estéreo de 3,5 mm chapado en oro (en forma de L)
Conector de salida: miniconector estéreo de 3,5 mm chapado en oro
Diámetro exterior del cable: 3,6 mm
Longitud del cable: 1,2 m
Peso: Aprox. 26 g

Con el fin de la mejora del producto, el producto está sujeto a modificaciones sin previo aviso.

한국어

본 제품을 구매해 주셔서 감사합니다 . 본 제품을 올바르게 사용할 수 있도록 제품을 사용하기 전에 사용설명서를 빠짐없이 읽으십시오 . 나중에 참조할 수 있도록 이 설명서를 보관하십시오 .

안전 주의사항

- 어린이의 손이 닿지 않는 곳에 제품을 보관하십시오 .
- 제품이 피부에 닿아 피부 염증이 발생한 경우에는 사용을 중단하십시오 .
- 제품을 분해하거나 , 개조하거나 , 수리하려고 시도하지 마십시오 .

사용 주의 사항

- 호환성과 올바른 사용을 위해 이 제품에 장치를 연결하기 전에 항상 해당 장치 및 헤드폰의 사용설명서를 참조하십시오 .
- 제품에 강한 충격을 가하지 마십시오 .
- 직사광선 아래 , 가열 장치 근처 또는 습하거나 먼지가 많은 장소에 제품을 보관하지 마십시오 . 또한 제품이 젖지 않도록 주의하십시오 .
- 이 제품을 장시간 사용할 경우 자외선 (특히 직사광선) 이나 마모로 인해 제품이 변색될 수 있습니다 .
- 휴대용 오디오 장치에 케이블을 감지 마십시오 . 케이블이 손상되거나 끊어질 수 있습니다 .
- 플러그를 잡고 케이블을 연결하거나 분리하십시오 . 케이블을 직접 당길 경우 와이어가 끊어져 감전의 위험이 있을 수 있습니다 .

관리

- 땀과 먼지가 묻은 케이블을 마른 천으로 닦으십시오 . 케이블을 청소하지 않으면 시간이 지남에 따라 성능이 저하되고 경화되어 고장이 발생할 수 있습니다 .
- 케이블의 플러그가 오염된 경우 마른 천으로 닦으십시오 . 플러그를 청소하지 않고 사용할 경우 사운드 손실 또는 왜곡이 발생할 수 있습니다 .

각 부분별 명칭

A

1 3.5 mm 스테레오 미니 잭
2 출력 플러그
(금도금 3.5mm 스테레오 미니 플러그)
3 입력 플러그
(금도금 3.5mm 스테레오 미니 플러그 (L 자형))

사용 방법

이 제품은 자사의 휴대용 헤드폰용 탈착형 케이블입니다 . 권장 헤드폰에 관한 자세한 내용은 Audio-Technica 웹사이트를 방문하십시오 (www.audio-technica.co.jp/atj/support/hdc/).

입력 플러그

장치의 헤드폰 잭에 입력 플러그를 연결합니다 .

출력 플러그

- 케이블 연결 방법
  커넥터를 확실하게 연결합니다 .
- 케이블 분리 방법
  커넥터를 잡고 직선 방향으로 당깁니다 .

사양

도체 : 6N-OFC+OFC
저항 : 90 milliohms/m
정전 용량 : 95 pF/m
입력 플러그 : 금도금 3.5mm 스테레오 미니 플러그 (L 자형)
출력 플러그 : 금도금 3.5mm 스테레오 미니 플러그
케이블 출력 지름 : 3.6 mm
케이블 길이 : 1.2 m
무게 : 약 26 g

제품 개선을 위해 예고 없이 제품이 변경될 수 있습니다 .

繁體中文

感謝您購買本商品。使用前，請務必詳閱本使用說明書，確保以正確的方式使用本產品。請妥善保管本說明書以備隨時參閱。

安全上的注意事項

- 本產品請保管於兒童無法接觸到的場所。
- 若因與本產品的直接接觸，造成皮膚出現過敏現象時，請勿繼續使用。
- 請勿拆解、改造或試圖自行修理本產品。

使用上的注意事項

- 為了確保相容性和正確使用，在將本產品與設備以及耳機連接之前，請參閱該設備以及耳機的使用說明書。
- 請勿使本產品受到強烈撞擊。
- 請勿將本產品放置於日照直射處、暖氣設備附近，高溫多濕或多塵的場所。請勿使本產品受潮。
- 本產品於使用一段時間後，有可能因為紫外線（尤其是日照直射）或磨損而發生褪色情況。
- 請勿將導線纏繞在便攜型播放裝置上。否則可能造成導線受損或斷裂。
- 請握住插頭連接／拔下導線。直接拉扯導線可能導致斷線和觸電的危險。

保養

- 請用乾布擦拭導線上的汗水或灰塵。如果在髒污的狀態下使用，可能導致導線隨時間劣化而變硬，並造成故障。
- 導線的插頭若有髒污，請以清潔的乾布擦拭。在髒污狀態下持續使用，會導致聲音斷續或失真。

各部位名稱

A

1 3.5mm 立體聲迷你插孔
2 輸出插頭
（3.5mm 鍍金立體聲迷你插頭）
3 輸入插頭
（3.5mm 鍍金立體聲迷你插頭（L 型））

使用方法

本產品是便攜型耳機專用的可拆卸式導線。有關建議耳機的詳細資訊，請造訪「鐵三角」網站（www.audio-technica.co.jp/atj/support/hdc/）。

關於輸入插頭

將輸入插頭插入設備的耳機插孔。

關於輸出插頭

- 導線連接方法
  將插頭確實插入到底。
- 導線拆卸方法
  握住插頭筆直拉出。

產品規格

導體：6N-OFC+OFC
阻抗：90mΩ/m
電容：95 pF/m
輸入插頭：3.5mm 鍍金立體聲迷你插頭（L 型）
輸出插頭：3.5mm 鍍金立體聲迷你插頭
導線外徑：3.6 mm
導線長度：1.2 m
重量：約 26 g

因改良而有所變更時，恕不另行告知。