SONY

4-747-578-**41**(1)

Wireless Stereo Headset

Reference Guide	GB
Guide de référence	FR
Referenzanleitung	DE
Guía de referencia	ES
Guida di riferimento	IT
Referentiegids	NL
Guia de referência	PT
Referencevejledning	DK
Viiteopas	FI
Referanseveiledning	NO

http://rd1.sony.net/help/mdr/whxb700/h_zz/

Made for iPhone | iPod

©2019 Sony Corporation
Printed in China
http://www.sony.net/

* 4 7 4 7 5 7 8 4 1 * (1)

WH-XB700

A

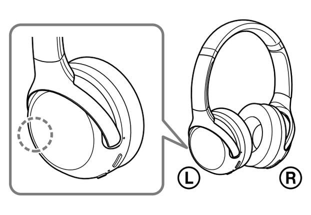

B

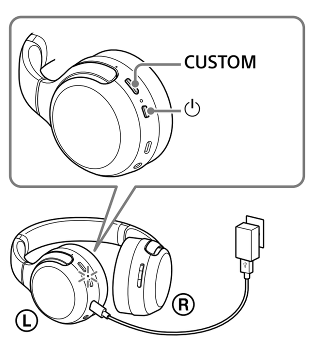

C

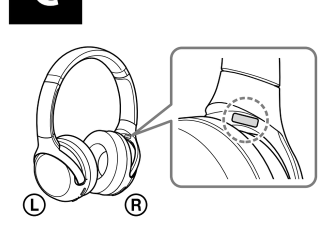

English

Wireless Stereo Headset

Do not install the appliance in a confined space, such as a bookcase or built-in cabinet.

Do not expose the batteries (battery pack or batteries installed) to excessive heat such as sunshine, fire or the like for a long time.

Do not dismantle, open or shred secondary cells or batteries.
Do not expose cells or batteries to heat or fire. Avoid storage in direct sunlight.
In the event of a cell leaking, do not allow the liquid to come in contact with the skin or eyes. If contact has been made, wash the affected area with copious amounts of water and seek medical advice.
Secondary cells and batteries need to be charged before use. Always refer to the manufacturer's instructions or equipment manual for proper charging instructions.
After extended periods of storage, it may be necessary to charge and discharge the cells or batteries several times to obtain maximum performance.
Dispose of properly.

This equipment has been tested and found to comply with the limits set out in the EMC regulation using a connection cable shorter than 3 meters.

Only the supplied headphone cables can be used with these headphones.

Notice for customers: the following information is only applicable to equipment sold in countries applying EU directives

This product has been manufactured by or on behalf of Sony Corporation.
EU Importer: Sony Europe Limited.
Inquiries to the EU Importer or related to product compliance in Europe should be sent to the manufacturer's authorized representative, Sony Belgium, bijkantoor van Sony Europe Limited, Da Vincilaan 7-D1, 1935 Zaventem, Belgium.

Hereby, Sony Corporation declares that this equipment is in compliance with Directive 2014/53/EU.
The full text of the EU declaration of conformity is available at the following internet address:
http://www.compliance.sony.de/

The validity of the CE marking is restricted to only those countries where it is legally enforced, mainly in the countries EEA (European Economic Area) and Switzerland.

Disposal of waste batteries and electrical and electronic equipment (applicable in the European Union and other countries with separate collection systems)
This symbol on the product, the battery or on the packaging indicates that the product and the battery shall not be treated as household waste. On certain batteries this symbol might be used in combination with a chemical symbol. The chemical symbol for lead (Pb) is added if the battery contains more than 0.004% lead. By ensuring that these products and batteries are disposed of correctly, you will help to prevent potentially negative consequences for the environment and human health which could be caused by inappropriate waste handling. The recycling of the materials will help to conserve natural resources. In case of products that for safety, performance or data integrity reasons require a permanent connection with an incorporated battery, this battery should be replaced by qualified service staff only. To ensure that the battery and the electrical and electronic equipment will be treated properly, hand over these products at end-of-life to the appropriate collection point for the recycling of electrical and electronic equipment. For all other batteries, please view the section on how to remove the battery from the product safely. Hand the battery over to the appropriate collection point for the recycling of waste batteries. For more detailed information about recycling of this product or battery, please contact your local Civic Office, your household waste disposal service or the shop where you purchased the product or battery.

High volume may affect your hearing.

Do not use the unit while walking, driving or cycling. Doing so may cause traffic accidents.

Do not use at a dangerous place unless the surrounding sound can be heard.

The unit is not waterproof. If water or foreign objects enter the unit, it may result in fire or electric shock. If water or a foreign object enters the unit, stop use immediately and consult your nearest Sony dealer. In particular, be careful in the following cases.
– When using the unit around a sink, etc.
Be careful that the unit does not fall into a sink or container filled with water.
– When using the unit in the rain or snow, or in humid locations
– When using the unit while you are sweaty
If you touch the unit with wet hands, or put the unit in the pocket of a damp article of clothing, the unit may get wet.

For details on the effect of contact to the human body from the mobile phone or other wireless devices connected to the unit, refer to the instruction manual of the wireless device.

Never insert the USB plug when the main unit or charging cable is wet. If the USB plug is inserted while the main unit or charging cable is wet, a short circuit may occur due to the liquid (tap water, seawater, soft drink, etc.) attached to the main unit or charging cable or due to foreign matter, and cause abnormal heat generation or malfunction.

Note on static electricity
Static electricity accumulated in the body may cause mild tingling in your ears. To reduce the effect, wear clothes made from natural materials, which suppress the generation of static electricity.

Precautions

On BLUETOOTH® communications

- Bluetooth wireless technology operates within a range of about 10 m. The maximum communication distance may vary depending on the presence of obstacles (people, metal objects, walls, etc.) or the electromagnetic environment.
- Bluetooth communications may not be possible, or noise or audio dropout may occur under the following conditions:
  – When there is a person between the unit and the Bluetooth device. This situation may be improved by positioning the Bluetooth device so that it faces the aerial of the unit.
  – When there is an obstacle, such as a metal object or a wall, between the unit and the Bluetooth device.
  – When a Wi-Fi device or microwave oven is in use, or microwaves are emitted near the unit.
  – Compared to use indoors, use outdoors is subjected little to signal reflection from walls, floors, and ceilings, which results in audio dropout occurring more frequently than use indoors.
  – The aerial is built into the unit as indicated by the dotted line in the illustration (Fig. A). The sensitivity of the Bluetooth communications can be improved by removing any obstacles between the connected Bluetooth device and the aerial of this unit.
- Bluetooth and Wi-Fi (IEEE802.11b/g/n) devices use the same frequency (2.4 GHz). When using the unit near a Wi-Fi device, electromagnetic interference may occur, resulting in noise, audio dropout, or the inability to connect. If this happens, try performing the following remedies:
  – Establish a connection between the unit and the Bluetooth device when they are at least 10 m away from the Wi-Fi device.
  – Turn off the Wi-Fi device when using the unit within 10 m of the Wi-Fi device.
  – Position the unit and the Bluetooth device as near as possible to each other.
- Microwaves emitting from a Bluetooth device may affect the operation of electronic medical devices. Turn off this unit and other Bluetooth devices in the following locations, as it may cause an accident:
  – in hospitals, near priority seating in trains, locations where inflammable gas is present, near automatic doors, or near fire alarms.
- The audio playback on this unit may be delayed from that on the transmitting device, due to the characteristics of Bluetooth wireless technology. As a result, the sound may not be in sync with the image when viewing movies or playing games.
- This product emits radio waves when used in wireless mode.
  When used in wireless mode on an airplane, follow flight crew directions regarding permissible use of products in wireless mode.
- The unit supports security functions that comply with the Bluetooth standard as a means of ensuring security during communication using Bluetooth wireless technology. However, depending on the configured settings and other factors, this security may not be sufficient. Be careful when communicating using Bluetooth wireless technology.
- Sony shall assume no responsibility for any damages or loss resulting from information leaks that occur when using Bluetooth communications.
- Connection with all Bluetooth devices cannot be guaranteed.
  – Bluetooth devices connected with the unit must comply with the Bluetooth standard prescribed by Bluetooth SIG, Inc., and must be certified as compliant.
  – Even when a connected device complies with the Bluetooth standard, there may be cases where the characteristics or specifications of the Bluetooth device make it unable to connect, or result in different control methods, display, or operation.
  – When using the unit to perform hands-free talking on the phone, noise may occur depending on the connected device or the communication environment.
- Depending on the device to be connected, it may require some time to start communications.

If sound skips frequently during playback

- The situation may be improved by setting the sound quality mode to "priority on stable connection." For details, refer to the Help Guide.
- The situation may be improved by changing the wireless playback quality settings or fixing the wireless playback mode to SBC on the transmitting device. For details, refer to the operating instructions supplied with the transmitting device.
- When listening to music from a smartphone, the situation may be improved by closing unnecessary apps or restarting the smartphone.

On the use of calling apps for smartphones and computers

- This unit supports normal incoming calls only. Calling apps for smartphones and computers are not supported.

On charging the unit

- This unit can be charged using USB only. A computer with a USB port or a USB AC adaptor is required for charging.
- Be sure to use the supplied USB Type-C cable.
- When charging, the unit cannot be turned on and the Bluetooth function cannot be used.
- If the unit is not used for a long time, the rechargeable battery may become depleted quickly. The battery will be able to hold a proper charge after it is discharged and recharged several times. When storing the unit for a long time, charge the battery once every six months to prevent over-discharge.
- If the rechargeable battery becomes depleted extremely quickly, it should be replaced with a new one. Please contact your nearest Sony dealer for a battery replacement.

If the unit does not operate properly

- Follow the procedure below to reset the unit (Fig. B).
  Press the ⏻ and CUSTOM buttons simultaneously while the unit is charging. The unit is reset. When the unit is reset, the pairing information in the unit is not deleted.
- If the problem persists even after the unit is reset, perform the procedure below to initialize the unit.
  Disconnect the USB Type-C cable and turn off the unit. Press and hold the ⏻ and ▬ buttons simultaneously for at least 7 seconds. The indicator (blue) flashes 4 times, the unit is initialized, and the unit is reset to the factory settings. When the unit is initialized, all pairing information is deleted.
- After the unit is initialized, it may not connect to your iPhone or computer. If this happens, delete the pairing information of the unit from the iPhone or computer, and then pair them again.

Notes on wearing the unit

- Because the headphones achieve a tight seal over the ears, forcibly pressing them against your ears or quickly pulling them off can result in eardrum damage.
  When wearing the headphones, the speaker diaphragm may produce a click sound. This is not a malfunction.

Other notes

- Do not subject the unit to excessive shock.
- When you use the unit as wired headphones, use the supplied headphone cable only. Make sure that the headphone cable is firmly inserted.
- The Bluetooth function may not work with a mobile phone, depending on the signal conditions and the surrounding environment.
- Do not apply weight or pressure to the unit for long periods, including when it is stored, as it may cause deformation.
- If you experience discomfort while using the unit, stop using it immediately.
- The earpads may be damaged or deteriorate with long-term use and storage.

Cleaning the unit

- When the outside of the unit is dirty, clean it by wiping with a soft dry cloth. If the unit is particularly dirty, soak a cloth in a dilute solution of neutral detergent, and wring it well before wiping. Do not use solvents such as thinner, benzene, or alcohol, as they may damage the surface.
- If you have any questions or problems concerning this unit that are not covered in this manual, please consult your nearest Sony dealer.

Replacement parts: earpads
Please consult your nearest Sony dealer for information about replacement parts.

Location of the serial number label

See Fig. C

Specifications

Headset

Power source:
DC 3.7 V: Built-in lithium-ion rechargeable battery
DC 5 V: When charged using USB
Operating temperature:
0 °C to 40 °C
Rated power consumption:
1.5 W
Usage hours:
When connecting via the Bluetooth device
Music playback time: Max. 30 hours
Communication time: Max. 30 hours
Standby time: Max. 300 hours
Note: Usage hours may be shorter depending on the Codec and the conditions of use.
Charging time:
Approx. 4 hours
(About 90 minutes of music playback is possible after 10 minutes charging.)
Note: Charging and usage hours may be different depending on the conditions of use.
Charging temperature:
5 °C to 35 °C
Mass:
Approx. 195 g

Receiver

Impedance:
37 Ω (1 kHz) (when connecting via the headphone cable)
Sensitivity:
103 dB/mW (when connecting via the headphone cable)
Frequency response:
5 Hz - 22,000 Hz (JEITA)
Included items:
Wireless Stereo Headset (1)
USB Type-C™ cable (USB-A to USB-C™) (approx. 20 cm) (1)
Headphone cable (approx. 1.2 m) (1)

Communication specification

Communication system:
Bluetooth Specification version 4.2
Output:
Bluetooth Specification Power Class 2
Maximum communication range:
Line of sight approx. 10 m[1)]
Frequency band:
2.4 GHz band (2.4000 GHz - 2.4835 GHz)
Operating frequency:
Bluetooth: 2,400 MHz - 2,483.5 MHz
NFC: 13.56 MHz
Maximum output power:
Bluetooth: < 4 dBm
Compatible Bluetooth profiles[2)]:
A2DP / AVRCP / HFP / HSP
Supported Codec[3)]:
SBC / AAC / Qualcomm® aptX™ audio
Transmission range (A2DP):
20 Hz - 20,000 Hz (Sampling frequency 44.1 kHz)

1) The actual range will vary depending on factors such as obstacles between devices, magnetic fields around a microwave oven, static electricity, reception sensitivity, aerial's performance, operating system, software application, etc.
2) Bluetooth standard profiles indicate the purpose of Bluetooth communications between devices.
3) Codec: Audio signal compression and conversion format

Design and specifications are subject to change without notice.

System requirements for battery charge using USB

USB AC adaptor
A commercially available USB AC adaptor capable of supplying an output current of 0.5 A (500 mA) or more

Compatible iPhone/iPod models
iPhone X, iPhone 8 Plus, iPhone 8, iPhone 7 Plus, iPhone 7, iPhone SE, iPhone 6s Plus, iPhone 6s, iPhone 6 Plus, iPhone 6, iPhone 5s, iPod touch (6th generation)
(As of December 2018)

Trademarks

- Apple, iPhone, iPod and iPod touch are trademarks of Apple Inc., registered in the U.S. and other countries.
- Use of the Made for Apple badge means that an accessory has been designed to connect specifically to the Apple product(s) identified in the badge, and has been certified by the developer to meet Apple performance standards. Apple is not responsible for the operation of this device or its compliance with safety and regulatory standards.
- Android is a trademark of Google LLC.
- The Bluetooth® word mark and logos are registered trademarks owned by the Bluetooth SIG, Inc. and any use of such marks by Sony Corporation is under license.
- The N-Mark is a trademark or registered trademark of NFC Forum, Inc. in the United States and in other countries.
- Qualcomm aptX is a product of Qualcomm Technologies, Inc. and/or its subsidiaries. Qualcomm is a trademark of Qualcomm Incorporated, registered in the United States and other countries. aptX is a trademark of Qualcomm Technologies International, Ltd., registered in the United States and other countries.
- USB Type-C™ and USB-C™ are trademarks of USB Implementers Forum.
- Other trademarks and trade names are those of their respective owners.

Français

Casque stéréo sans fil

Ne pas installer l'appareil dans un espace clos, comme une bibliothèque ou une armoire encastrée.

Ne pas exposer les piles (bloc-batterie ou batteries installées) à une chaleur excessive comme les rayons du soleil, le feu ou tout autre élément analogue pendant une longue durée.

Ne pas démonter, ouvrir ou déchiqueter des piles ou des batteries secondaires.
Ne pas exposer les piles ou les batteries à la chaleur ou au feu. Éviter tout entreposage au contact direct de la lumière du soleil.
En cas de fuite de pile, ne pas laisser le liquide entrer en contact avec la peau ou les yeux. En cas de contact avec la peau ou les yeux, laver la région touchée abondamment à l'eau, puis consulter un médecin.
Les piles et batteries secondaires doivent être chargées avant toute utilisation. Toujours se reporter aux instructions du fabricant ou au guide du matériel pour prendre connaissance des instructions de chargement appropriées.
Après toutes longues périodes d'entreposage, il peut être nécessaire de charger et de décharger les piles ou les batteries à plusieurs reprises afin d'obtenir des performances optimales.
Détruire selon la réglementation en vigueur.

Cet équipement a été testé et déclaré conforme aux limites de la loi CEM en utilisant un câble de connexion de moins de 3 mètres.

Seuls les câbles pour casque fournis peuvent être utilisés avec ces casques.

Avis aux clients : les informations suivantes ne s'appliquent qu'au matériel vendu dans les pays appliquant les directives de l'UE

Ce produit a été fabriqué par ou pour le compte de Sony Corporation.
Importateur dans l'UE : Sony Europe Limited.
Les questions basées sur la législation européenne pour l'importateur ou relatives à la conformité des produits doivent être adressées au mandataire : Sony Belgium, bijkantoor van Sony Europe Limited, Da Vincilaan 7-D1, 1935 Zaventem, Belgique.

Le soussigné, Sony Corporation, déclare que cet équipement est conforme à la Directive 2014/53/UE.
Le texte complet de la déclaration UE de conformité est disponible à l'adresse internet suivante :
http://www.compliance.sony.de/

La validité du marquage CE est limitée aux seuls pays dans lesquels il est légalement en vigueur, principalement dans les pays de l'EEE (Espace économique européen) et en Suisse.

Elimination des piles et accumulateurs et des équipements électriques et électroniques usagés (applicable dans les pays de l'Union Européenne et dans les autres pays disposant de systèmes de collecte sélective)
Ce symbole apposé sur le produit, la pile ou l'accumulateur, ou sur l'emballage, indique que le produit et les piles et accumulateurs fournis avec ce produit ne doivent pas être traités comme de simples déchets ménagers. Sur certains types de piles, ce symbole apparaît parfois combiné avec un symbole chimique. Le symbole pour le plomb (Pb) est rajouté lorsque ces piles contiennent plus de 0,004 % de plomb. En vous assurant que les produits, piles et accumulateurs sont mis au rebut de façon appropriée, vous participez activement à la prévention des conséquences négatives que leur mauvais traitement pourrait provoquer sur l'environnement et sur la santé humaine. Le recyclage des matériaux contribue par ailleurs à la préservation des ressources naturelles. Pour les produits qui, pour des raisons de sécurité, de performance ou d'intégrité des données, nécessitent une connexion permanente à une pile ou à un accumulateur intégré(e), il conviendra de vous rapprocher d'un Service Technique qualifié pour effectuer son remplacement. En rapportant votre appareil électrique, les piles et accumulateurs en fin de vie à un point de collecte approprié vous vous assurez que le produit, la pile ou l'accumulateur intégré sera traité correctement. Pour tous les autres cas de figure et afin d'enlever les piles ou accumulateurs en toute sécurité de votre appareil, reportez-vous au manuel d'utilisation. Rapportez les piles et accumulateurs, et les équipements électriques et électroniques usagés au point de collecte approprié pour le recyclage. Pour toute information complémentaire au sujet du recyclage de ce produit ou des piles et accumulateurs, vous pouvez contacter votre municipalité, votre déchetterie locale ou le point de vente où vous avez acheté ce produit.

Un volume élevé peut nuire à votre audition.

Ne pas utiliser l'appareil lorsque vous marchez, conduisez ou faites du vélo. Cela pourrait provoquer des accidents de la circulation.

Ne pas utiliser l'appareil dans un endroit dangereux à moins que les bruits environnants puissent être entendus.

L'appareil n'est pas étanche. Si de l'eau ou des corps étrangers pénètrent dans l'appareil, cela pourrait provoquer un incendie ou une électrocution. Si de l'eau ou un corps étranger pénètre dans l'appareil, arrêter immédiatement de l'utiliser, puis consulter votre revendeur Sony le plus proche. En particulier, ne pas oublier de suivre les mesures de précaution ci-dessous.
– Utilisation à côté d'un évier, etc.
Veiller à ce que l'appareil ne tombe pas dans un évier ou un récipient rempli d'eau.
– Utilisation sous la pluie ou la neige, voire dans des lieux humides
– Utilisation en cas de transpiration
Si vous touchez l'appareil avec des mains mouillées ou si vous rangez l'appareil dans la poche d'un vêtement humide, il pourra être mouillé également.

Pour obtenir de plus amples informations sur l'effet du contact entre le corps humain et le téléphone portable ou d'autres périphériques sans fil connectés à l'appareil, se reporter au mode d'emploi du périphérique sans fil.

N'insérez jamais la fiche USB lorsque l'appareil principal ou le câble de charge est humide. Si vous insérez la fiche USB quand l'appareil principal ou le câble de charge est humide, vous risquez de provoquer un court-circuit à cause du liquide (eau du robinet, eau de mer, soda, etc.) qui adhère à l'appareil principal ou au câble de charge ou en raison de la présence d'un corps étranger, ce qui génère une chaleur anormale ou un dysfonctionnement.

Remarque sur l'électricité statique
L'électricité statique accumulée dans le corps peut provoquer de légers picotements dans les oreilles. Pour réduire tout effet connexe, porter des vêtements fabriqués à partir de matériaux naturels, qui entravent la production d'électricité statique.

Précautions

Sur les communications BLUETOOTH®

- La technologie sans fil Bluetooth fonctionne dans un rayon d'environ 10 m. La distance de communication maximale peut varier en fonction de la présence d'obstacles (personnes, objets métalliques, murs, etc.) ou de tout environnement électromagnétique.
- La communication par Bluetooth peut se révéler impossible, voire des nuisances sonores ou des pertes audio peuvent se produire dans les circonstances suivantes :
  – Lorsqu'une personne se trouve entre le dispositif et l'appareil Bluetooth. Il est possible de remédier à une telle situation en orientant l'appareil Bluetooth de sorte qu'il soit face à l'antenne du dispositif.
  – Lorsqu'un obstacle, comme un objet métallique ou un mur, se trouve entre le dispositif et l'appareil Bluetooth.
  – En cas d'utilisation de tout appareil Wi-Fi ou four à micro-ondes, voire en cas d'émission de micro-ondes à proximité du dispositif.
  – Par comparaison avec l'utilisation en intérieur, l'utilisation en extérieur est peu soumise à la réflexion des signaux des murs, planchers et plafonds, ce qui entraîne une perte de signal audio plus fréquente que dans les utilisations en intérieur.
  – L'antenne est intégrée au dispositif, comme indiqué par la ligne pointillée de l'illustration (Fig. A). La sensibilité de la communication Bluetooth peut être affinée en retirant tout obstacle entre l'appareil Bluetooth connecté et l'antenne de ce dispositif.
- Les appareils Bluetooth et Wi-Fi (IEEE802.11b/g/n) utilisent la même fréquence (à savoir, 2,4 GHz). En cas d'utilisation du dispositif à proximité d'un appareil Wi-Fi, des interférences électromagnétiques peuvent se produire, entraînant ainsi des nuisances sonores, une perte de signal audio ou l'impossibilité de se connecter. Le cas échéant, essayez d'appliquer les solutions suivantes :
  – Établissez une connexion entre le dispositif et l'appareil Bluetooth lorsqu'ils se trouvent à au moins 10 m de l'appareil Wi-Fi.
  – Éteignez l'appareil Wi-Fi en cas d'utilisation du dispositif dans un rayon de 10 m de l'appareil Wi-Fi.
  – Placez le dispositif et l'appareil Bluetooth le plus près possible l'un de l'autre.
- Les micro-ondes émises par tout appareil Bluetooth peuvent affecter le fonctionnement des dispositifs médicaux électroniques. Éteignez le dispositif et tout autre appareil Bluetooth dans les lieux suivants afin d'éviter tout accident :
  – dans les hôpitaux, à proximité des sièges prioritaires de train, des endroits accueillant tout gaz inflammable, ainsi que près des alarmes incendie ou des portes automatiques.
- La lecture audio sur ce dispositif peut être différée par rapport à celle de tout appareil émetteur, en raison des caractéristiques de la technologie sans fil Bluetooth. Par conséquent, il se peut que l'audio ne soit pas synchronisé avec l'image de vos films ou jeux vidéo.
- Ce produit émet des ondes radio lorsqu'il est utilisé en mode sans fil.
  Lorsqu'il est utilisé en mode sans fil dans un avion, suivez les instructions de l'équipage concernant les conditions d'utilisation des produits en mode sans fil.
- Le dispositif prend en charge des fonctions de sécurité conformes à la norme Bluetooth afin de garantir la sécurité pendant la communication à l'aide de la technologie sans fil Bluetooth. Toutefois, en fonction des paramètres configurés et d'autres facteurs, ces mesures de sécurité peuvent se révéler insuffisantes. Soyez prudent lors de toute communication utilisant la technologie sans fil Bluetooth.
- Sony décline toute responsabilité en cas de dommages ou de pertes découlant de fuites d'informations survenues lors de l'exploitation de la communication Bluetooth.
- La connexion à toutes sortes d'appareils Bluetooth ne peut être garantie.
  – Les appareils Bluetooth connectés à l'appareil doivent être conformes à la norme Bluetooth prescrite par Bluetooth SIG, Inc. et doivent être certifiés conformes.
  – Même lorsqu'un appareil connecté est conforme à la norme Bluetooth, il se peut qu'il existe des circonstances où les caractéristiques ou les spécifications empêchent toute connexion de l'appareil Bluetooth, voire débouchent sur divers affichages, opérations ou méthodes de contrôle.
  – En cas d'utilisation du mode mains libres de l'appareil, des nuisances sonores peuvent être émises en fonction de l'appareil connecté ou de l'environnement de communication pertinent.
- Selon l'appareil à connecter, il peut s'écouler un certain temps avant que la communication ne démarre.

Si le son saute fréquemment pendant la lecture

- La situation pourrait s'améliorer en paramétrant le mode de qualité du son sur « Priorité à une connexion stable ». Pour de plus amples renseignements, consultez votre Guide d'aide.
- La situation pourra s'améliorer en modifiant les paramètres de qualité de lecture sans fil ou en réparant le mode lecture sans fil sur SBC du dispositif de transmission. Pour de plus amples renseignements, consultez le mode d'emploi fourni avec l'appareil de transmission.
- En cas d'écoute de musique depuis un smartphone, la situation pourra s'améliorer en fermant les applications inutiles ou en redémarrant le smartphone.

Utilisation des applications d'appel pour smartphones et ordinateurs

- Ce dispositif prend en charge uniquement les appels entrants normaux. Les applications d'appel pour smartphones et ordinateurs ne sont pas prises en charge.

Chargement du dispositif

- Ce dispositif ne peut être rechargé qu'à l'aide d'un port USB. Un ordinateur muni d'un port USB ou un adaptateur secteur USB est nécessaire pour le chargement.
- Assurez-vous d'utiliser le câble USB Type-C fourni.
- Lors du chargement, le dispositif ne peut être allumé et la fonction Bluetooth ne peut être utilisée.
- En l'absence d'utilisation du dispositif pendant une longue période, la batterie rechargeable pourra s'épuiser rapidement. La batterie pourra conserver une capacité de charge appropriée après avoir été déchargée et rechargée à plusieurs reprises. En cas d'entreposage du dispositif pendant une longue période, chargez la batterie une fois tous les six mois afin d'éviter toute décharge excessive.
- Si la batterie rechargeable s'épuise extrêmement vite, il conviendra de la remplacer par un modèle neuf. Veuillez contacter votre revendeur Sony le plus proche pour procéder au remplacement de la batterie.

Si le dispositif présente un dysfonctionnement

- Suivez la procédure ci-dessous pour réinitialiser le dispositif (Fig. B).
  Appuyez simultanément sur les boutons ⏻ et CUSTOM pendant le chargement de l'appareil. Le dispositif est réinitialisé. Après réinitialisation du dispositif, les informations d'appariement de celui-ci ne sont pas supprimées.
- Si le problème persiste même après réinitialisation du dispositif, suivez la procédure ci-dessous pour le faire démarrer.
  Débranchez le câble USB Type-C, puis éteignez le dispositif. Appuyez simultanément sur les touches ⏻ et ▬ pendant au moins 7 secondes. L'indicateur (bleu) clignote 4 fois, le dispositif démarre et se réinitialise selon les réglages d'usine. Au démarrage du dispositif, toutes les informations d'appariement sont supprimées.
- Après démarrage du dispositif, il se peut que celui-ci ne se connecte pas à votre iPhone ou à votre ordinateur. Le cas échéant, supprimez les informations d'appariement du dispositif de l'iPhone ou de l'ordinateur, puis appariez-les de nouveau.

Remarques sur le port du dispositif

- Le casque d'écoute permettant d'établir un joint étanche sur les oreilles, le fait de le presser avec vigueur sur vos oreilles ou de le retirer rapidement peut entraîner des lésions des tympans.
  Pendant le port du casque, le diaphragme du haut-parleur risque de produire un cliquetis. Il ne s'agit pas d'un dysfonctionnement.

Autres remarques

- Ne soumettez pas l'appareil à des chocs excessifs.
- En cas d'utilisation du dispositif comme casque d'écoute filaire, ne vous servez que du câble pour casque d'écoute fourni. Assurez-vous que le câble pour casque d'écoute est fermement inséré.
- La fonction Bluetooth peut ne pas fonctionner avec un téléphone portable, en fonction des circonstances du signal et de l'environnement.
- N'appliquez pas de poids ou de pression sur le dispositif pendant de longues périodes, y compris lors de son entreposage, car cela pourrait provoquer des déformations.
- Si vous ressentez une gêne lors de l'utilisation du dispositif, arrêtez de l'utiliser immédiatement.
- Les oreillettes peuvent être endommagées ou se détériorer en cas d'utilisation et d'entreposage à long terme.

Nettoyage du dispositif

- Lorsque l'extérieur de l'appareil est sale, nettoyez-le en l'essuyant à l'aide d'un chiffon doux et sec. Si l'appareil est particulièrement sale, faites tremper un chiffon dans une solution diluée de détergent neutre, puis essorez-le bien avant d'essuyer. N'utilisez pas de solvants comme du diluant, du benzène ou de l'alcool, car ils pourraient endommager la surface du dispositif.
- Pour obtenir des réponses à toutes questions ou des solutions pour tous problèmes concernant le dispositif, qui ne sont pas abordés dans ce manuel, veuillez consulter votre revendeur Sony le plus proche.

Pièces de rechange : oreillettes
Veuillez consulter votre revendeur Sony le plus proche pour obtenir de plus amples informations sur les pièces de rechange.

Emplacement de l'étiquette du numéro de série

Voir la figure C

Spécifications

Casque

Source d'alimentation :
3,7 V CC : batterie au lithium-ion rechargeable intégrée
5 V CC : en cas de charge par USB
Température de fonctionnement :
0 °C à 40 °C
Consommation électrique à la puissance nominale :
1,5 W
Durée d'utilisation :
En cas de connexion via le périphérique Bluetooth
Durée de lecture de musique : max. 30 heures
Durée de communication : max. 30 heures
Durée de veille : max. 300 heures
Remarque : la durée d'utilisation peut être plus courte selon le codec et les conditions d'utilisation.
Durée de chargement :
Environ 4 heures
(Il est possible d'écouter environ 90 minutes de musique après 10 minutes de charge.)
Remarque : les durées de charge et d'utilisation peuvent varier selon les conditions d'utilisation.
Température de chargement :
5 °C à 35 °C
Masse :
Environ 195 g

Récepteur

Impédance :
37 Ω (1 kHz) (en cas de raccordement via le câble pour casque)
Sensibilité :
103 dB/mW (en cas de raccordement via le câble pour casque)
Réponse en fréquence :
5 Hz - 22 000 Hz (JEITA)
Éléments fournis :
Casque stéréo sans fil (1)
Câble USB Type-C™ (USB-A vers USB-C™) (environ 20 cm) (1)
Câble pour casque (environ 1,2 m) (1)

Spécifications de communication

Système de communication :
Spécification Bluetooth version 4.2
Sortie :
Spécification Bluetooth classe de puissance 2
Portée de communication maximale :
Ligne de visée d'environ 10 m[1)]
Gamme de fréquences :
Bande de 2,4 GHz (2,4000 GHz - 2,4835 GHz)
Fréquence de fonctionnement :
Bluetooth : 2 400 MHz - 2 483,5 MHz
NFC : 13,56 MHz
Puissance de sortie maximale :
Bluetooth : < 4 dBm
Profils Bluetooth compatibles[2)] :
A2DP / AVRCP / HFP / HSP
Codecs pris en charge[3)] :
SBC / AAC / Qualcomm® aptX™ audio
Plage de transmission (A2DP) :
20 Hz - 20 000 Hz (fréquence d'échantillonnage 44,1 kHz)

1) La portée réelle varie selon des facteurs tels que les obstacles entre les appareils, les champs magnétiques entourant un four à micro-ondes, l'électricité statique, la sensibilité de la réception, les performances de l'antenne, le système d'exploitation, l'application logicielle, etc.
2) Les profils standard Bluetooth indiquent l'objectif des communications Bluetooth entre les appareils.
3) Codec : format de conversion et de compression du signal audio

La conception et les spécifications peuvent être modifiées sans préavis.

Configuration système pour la charge de la batterie par USB

Adaptateur secteur USB
Adaptateur secteur USB disponible dans le commerce capable de fournir un courant de sortie de 0,5 A (500 mA) minimum

Modèles compatibles avec iPhone/iPod
iPhone X, iPhone 8 Plus, iPhone 8, iPhone 7 Plus, iPhone 7, iPhone SE, iPhone 6s Plus, iPhone 6s, iPhone 6 Plus, iPhone 6, iPhone 5s, iPod touch (6ème génération)
(À compter de décembre 2018)

Marques

- Apple, iPhone, iPod et iPod touch sont des marques de commerce d'Apple Inc., déposées aux États-Unis et dans d'autres pays.
- L'utilisation du badge Made for Apple signifie qu'un accessoire a été conçu pour être raccordé spécifiquement au produit ou aux produits Apple identifiés dans le badge, et a été certifié par le constructeur pour satisfaire les normes de performance d'Apple. Apple n'est pas responsable du fonctionnement de cet appareil ni de sa conformité avec les consignes et normes de sécurité.
- Android est une marque de commerce de Google LLC.
- La marque et les logos Bluetooth® sont des marques déposées appartenant à Bluetooth SIG, Inc. et toute exploitation de ces marques par Sony Corporation fait l'objet d'une licence.
- N-Mark est une marque de commerce ou déposée de NFC Forum, Inc. aux États-Unis et dans d'autres pays.
- Qualcomm aptX est un produit de Qualcomm Technologies, Inc. et/ou ses filiales. Qualcomm est une marque de commerce de Qualcomm Incorporated, déposée aux États-Unis et dans d'autres pays. aptX est une marque de commerce de Qualcomm Technologies International, Ltd., déposée aux États-Unis et dans d'autres pays.
- USB Type-C™ et USB-C™ sont des marques commerciales d'USB Implementers Forum.
- Les autres marques de commerce et appellations commerciales sont celles de leurs propriétaires respectifs.

Deutsch

Funk-Stereo-Headset

Stellen Sie das Gerät nicht in einem geschlossenen Bücherregal, einem Einbauschrank o. Ä. auf, wo keine ausreichende Luftzufuhr gegeben ist.

Setzen Sie Batterien (eingesetzte Akkus oder Trockenbatterien) nicht über längere Zeit übermäßiger Hitze, wie z. B. direktem Sonnenlicht, Feuer o. Ä., aus.

Zerlegen, öffnen und zerstören Sie Sekundärzellen oder Batterien nicht.
Schützen Sie Zellen oder Batterien vor Hitze oder Feuer. Bewahren Sie sie möglichst nicht in direktem Sonnenlicht auf.
Falls Flüssigkeit aus einer Zelle austritt, achten Sie darauf, dass diese nicht auf die Haut oder in die Augen gelangt. Andernfalls waschen Sie den betroffenen Bereich mit reichlich Wasser und holen Sie ärztlichen Rat ein.
Legen Sie vor Gebrauch geladene Sekundärzellen oder Batterien ein. Informationen zum richtigen Laden finden Sie in den Herstelleranweisungen oder in der Geräteanleitung.
Nach längerer Aufbewahrungsdauer müssen die Zellen oder Akkus unter Umständen einige Male aufgeladen und entladen werden, um die optimale Leistung zu erzielen.
Entsorgen Sie sie ordnungsgemäß.

Dieses Gerät wurde getestet und entspricht bei der Verwendung mit einem Verbindungskabel, das kürzer als 3 Meter ist, den Grenzwerten, die in der EMV-Vorschrift festgelegt wurden.

Mit diesen Kopfhörern können ausschließlich die mitgelieferten Kopfhörerkabel verwendet werden.

Hinweis für Kunden: Die folgenden Informationen gelten nur für Geräte, die in Ländern verkauft werden, in denen EU-Richtlinien gelten

Dieses Produkt wurde von oder für die Sony Corporation hergestellt.
EU Importeur: Sony Europe Limited.
Anfragen an den Importeur oder zur Produktkonformität auf Grundlage der Gesetzgebung in Europa senden Sie bitte an den Bevollmächtigten Sony Belgium, bijkantoor van Sony Europe Limited, Da Vincilaan 7-D1, 1935 Zaventem, Belgien.

Hiermit erklärt Sony Corporation, dass diese Funkanlage der Richtlinie 2014/53/EU entspricht.
Der vollständige Text der EU-Konformitätserklärung ist unter der folgenden Internetadresse verfügbar:
http://www.compliance.sony.de/

Die Gültigkeit des CE-Zeichens beschränkt sich ausschließlich auf die Länder, in denen es gesetzlich erforderlich ist, vor allem im EWR (Europäischer Wirtschaftsraum) und in der Schweiz.

Entsorgung von gebrauchten Batterien und Akkus und gebrauchten elektrischen und elektronischen Geräten (anzuwenden in den Ländern der Europäischen Union und anderen Ländern mit einem separaten Sammelsystem für diese Produkte)
Das Symbol auf dem Produkt, der Batterie/dem Akku oder der Verpackung weist darauf hin, dass das Produkt oder die Batterie/der Akku nicht als normaler Haushaltsabfall zu behandeln sind. Ein zusätzliches chemisches Symbol Pb (Blei) unter der durchgestrichenen Mülltonne bedeutet, dass die Batterie/der Akku einen Anteil von mehr als 0,004 % Blei enthält. Durch Ihren Beitrag zum korrekten Entsorgen des Produktes und der Batterie/des Akkus schützen Sie die Umwelt und die Gesundheit Ihrer Mitmenschen. Umwelt und Gesundheit werden durch falsches Entsorgen gefährdet. Materialrecycling hilft, den Verbrauch von Rohstoffen zu verringern. Bei Produkten, die auf Grund ihrer Sicherheit, der Funktionalität oder als Sicherung vor Datenverlust eine ständige Verbindung zur eingebauten Batterie/zum eingebauten Akku benötigen, sollte die Batterie/der Akku nur durch qualifiziertes Servicepersonal ausgetauscht werden. Um sicherzustellen, dass das Produkt und die Batterie/der Akku korrekt entsorgt werden, geben Sie das Produkt zwecks Entsorgung an einer geeigneten Annahmestelle für das Recycling von elektrischen und elektronischen Geräten ab. Für alle anderen Batterien/Akkus entnehmen Sie die Batterie/den Akku bitte entsprechend dem Kapitel über die sichere Entfernung der Batterie/des Akkus. Geben Sie die Batterie/den Akku an einer geeigneten Annahmestelle für das Recycling von Batterien/Akkus ab. Weitere Informationen über das Recycling dieses Produkts oder der Batterie/des Akkus erhalten Sie von Ihrer Gemeinde, den kommunalen Entsorgungsbetrieben oder dem Geschäft, in dem Sie das Produkt gekauft haben. Hinweis für Lithiumbatterien: Bitte geben Sie nur entladene Batterien an den Sammelstellen ab. Wegen Kurzschlussgefahr überkleben Sie bitte die Pole der Batterie mit Klebestreifen. Sie erkennen Lithiumbatterien an den Abkürzungen Li oder CR.

Eine zu hohe Lautstärke kann zu Gehörschäden führen.

Verwenden Sie das Gerät nicht, wenn Sie als Fußgänger, Auto- oder Fahrradfahrer am Straßenverkehr teilnehmen. Andernfalls besteht die Gefahr eines Verkehrsunfalls.

Verwenden Sie das Gerät an potenziell gefährlichen Orten nur so, dass Sie Umgebungsgeräusche noch wahrnehmen können.

Das Gerät ist nicht wasserfest. Wenn Wasser oder Fremdkörper in das Gerät gelangen, besteht Feuergefahr und die Gefahr eines elektrischen Schlags. Wenn Wasser oder Fremdkörper in das Gerät gelangen, verwenden Sie es auf keinen Fall weiter und wenden Sie sich an den nächsten Sony-Händler. Befolgen Sie insbesondere die folgenden Vorsichtsmaßnahmen.
– Gebrauch in der Nähe eines Waschbeckens o. Ä.
Lassen Sie das Gerät auf keinen Fall in ein Waschbecken oder einen mit Wasser gefüllten Behälter fallen.
– Gebrauch bei Regen oder Schnee oder in feuchter Umgebung
– Gebrauch bei starkem Schwitzen
Wenn Sie das Gerät mit feuchten Händen berühren oder in die Tasche eines feuchten Gegenstands oder Kleidungsstücks stecken, kann es nass werden.

Einzelheiten dazu, wie sich ein Mobiltelefon oder ein anderes mit diesem Gerät verbundenes, drahtloses Gerät bei Kontakt mit dem Körper auswirkt, finden Sie in der Bedienungsanleitung zum drahtlosen Gerät.

Stecken Sie den USB-Stecker auf keinen Fall ein, wenn das Hauptgerät oder das Ladekabel nass ist. Wird der USB-Stecker bei nassem Hauptgerät oder Ladekabel eingesteckt, kann es aufgrund der Flüssigkeit (Leitungswasser, Meerwasser, Getränk usw.) am Hauptgerät oder Ladekabel oder aufgrund von Fremdkörpern zu einem Kurzschluss kommen, der möglicherweise zu abnormaler Hitzeentwicklung oder Fehlfunktionen führt.

Hinweis zur statischen Aufladung
Wenn sich im Körper statische Aufladung bildet, führt dies möglicherweise zu einem leichten Kribbeln in den Ohren. Der Effekt lässt sich verringern, indem Sie Kleidungsstücke aus Naturfasern tragen, die die Bildung statischer Aufladung unterbinden.

Sicherheitshinweise

Hinweise zur BLUETOOTH®-Kommunikation

- Die Reichweite der Bluetooth-Funktechnologie beträgt ca. 10 m. Die maximale Kommunikationsreichweite kann je nach dem Vorhandensein von Hindernissen (Personen, Metallgegenständen, Wänden usw.) oder der elektromagnetischen Umgebung variieren.
- Unter den folgenden Bedingungen ist unter Umständen keine Bluetooth-Kommunikation möglich oder Störrauschen bzw. Tonaussetzer können auftreten:
  – Zwischen diesem Gerät und dem Bluetooth-Gerät befindet sich eine Person. In dieser Situation kann der Empfang eventuell verbessert werden, indem Sie das Bluetooth-Gerät auf die Seite dieses Geräts stellen, an der sich die Antenne befindet.
  – Zwischen diesem Gerät und dem Bluetooth-Gerät befindet sich ein Hindernis, wie z. B. ein Metallgegenstand oder eine Wand.
  – Ein Wi-Fi-Gerät oder ein Mikrowellenherd wird in der Nähe dieses Geräts verwendet oder in der Nähe dieses Geräts werden Mikrowellen abgestrahlt.
  – Beim Gebrauch im Freien werden die Signale anders als in Räumen kaum von Wänden, Böden und Decken reflektiert, weshalb es häufiger zu Tonaussetzern kommt als in Räumen.
  – Die Antenne ist wie mit der gepunkteten Linie in der Abbildung dargestellt in das Gerät integriert (Abb. A). Sie können die Empfangsqualität bei der Bluetooth-Kommunikation verbessern, indem Sie etwaige Hindernisse zwischen dem verbundenen Bluetooth-Gerät und der Antenne dieses Geräts entfernen.
- Bluetooth- und Wi-Fi-Geräte (IEEE802.11b/g/n) arbeiten mit derselben Frequenz (2,4 GHz). Wenn Sie dieses Gerät in der Nähe eines Wi-Fi-Geräts verwenden, kann es aufgrund von elektromagnetischen Interferenzen zu Störrauschen oder Tonaussetzern kommen oder es kann keine Verbindung hergestellt werden. Falls dies passiert, versuchen Sie es mit folgenden Abhilfemaßnahmen:
  – Stellen Sie eine Verbindung zwischen diesem Gerät und dem Bluetooth-Gerät her. Dabei sollten sich diese in einem Abstand von mindestens 10 m vom Wi-Fi-Gerät befinden.
  – Schalten Sie das Wi-Fi-Gerät aus, wenn Sie dieses Gerät innerhalb von 10 m vom Wi-Fi-Gerät verwenden.
  – Positionieren Sie dieses Gerät und das Bluetooth-Gerät möglichst nahe beieinander.
- Von einem Bluetooth-Gerät ausgehende Mikrowellen können den Betrieb von elektronischen medizinischen Geräten beeinflussen. Schalten Sie dieses Gerät und andere Bluetooth-Geräte an folgenden Orten aus. Andernfalls besteht Unfallgefahr:
  – In Krankenhäusern, in der Nähe von Behindertenplätzen in Zügen, an Orten wie beispielsweise Tankstellen, wo brennbare Gase vorhanden sein können, in der Nähe von automatischen Türen oder in der Nähe von Feuermeldern.
- Aufgrund der Merkmale der Bluetooth-Funktechnologie wird der Ton von diesem Gerät gegenüber dem Ton vom Sendegerät möglicherweise verzögert ausgegeben. Folglich sind Bild und Ton bei der Filmwiedergabe oder beim Spielen unter Umständen nicht synchron.
- Dieses Produkt strahlt Funkwellen ab, wenn es im Drahtlosmodus verwendet wird.
  Wenn Sie es im Drahtlosmodus in einem Flugzeug verwenden wollen, befolgen Sie in Bezug auf die zulässige Verwendung von Produkten im Drahtlosmodus die Anweisungen der Flugbesatzung.
- Dieses Gerät unterstützt dem Bluetooth-Standard entsprechende Sicherheitsfunktionen, um die Sicherheit bei der Kommunikation mit Bluetooth-Funktechnologie zu gewährleisten. Je nach den konfigurierten Einstellungen und anderen Faktoren bieten diese jedoch möglicherweise keinen ausreichenden Schutz. Seien Sie bei der Kommunikation mit Bluetooth-Funktechnologie also vorsichtig.
- Sony übernimmt keinerlei Haftung für Schäden oder Verluste, die auf Sicherheitslücken bei der Übertragung von Informationen während der Bluetooth-Kommunikation zurückzuführen sind.
- Eine Verbindung mit allen Bluetooth-Geräten kann nicht garantiert werden.
  – Bluetooth-Geräte, die mit diesem Gerät verbunden werden, müssen den von Bluetooth SIG, Inc. vorgegebenen Bluetooth-Standard unterstützen und entsprechend zertifiziert sein.
  – Auch wenn ein verbundenes Gerät dem Bluetooth-Standard entspricht, kann es vorkommen, dass die Merkmale oder Spezifikationen des Bluetooth-Geräts eine Verbindung unmöglich machen bzw. zu Abweichungen bei Steuerungsmethoden, Anzeige oder Betrieb führen.
  – Wenn Sie dieses Gerät als Freisprecheinrichtung beim Telefonieren nutzen, kann es je nach dem verbundenen Gerät oder der Kommunikationsumgebung zu Störgeräuschen kommen.
- Je nach dem Gerät, zu dem eine Verbindung hergestellt werden soll, kann es eine Weile dauern, bis die Kommunikation beginnt.

Bei häufigen Tonaussetzern während der Wiedergabe

- Die Wiedergabequalität lässt sich eventuell verbessern, indem Sie den Tonqualitätsmodus auf „Priorität auf stabiler Verbindung" einstellen. Einzelheiten dazu finden Sie in der Hilfe.
- Die Wiedergabequalität lässt sich eventuell verbessern, indem Sie die Qualitätseinstellungen für die drahtlose Wiedergabe ändern oder den drahtlosen Wiedergabemodus am Sendegerät fest auf SBC einstellen. Näheres finden Sie in der Bedienungsanleitung zum Sendegerät.
- Falls Sie mit einem Smartphone Musik wiedergeben, lässt sich die Wiedergabequalität möglicherweise verbessern, indem Sie nicht benötigte Apps beenden oder das Smartphone neu starten.

Hinweis zu Telefon-Apps für Smartphones und Computer

- Dieses Gerät unterstützt nur normal eingehende Anrufe. Telefon-Apps für Smartphones und Computer werden nicht unterstützt.

Hinweise zum Laden des Geräts

- Dieses Gerät kann nur über USB geladen werden. Zum Laden ist ein Computer mit USB-Anschluss oder ein USB-Netzteil erforderlich.
- Verwenden Sie unbedingt das mitgelieferte USB Type-C-Kabel.
- Während des Ladens lässt sich das Gerät nicht einschalten und die Bluetooth-Funktion kann nicht verwendet werden.
- Wenn das Gerät lange Zeit nicht verwendet wurde, entlädt sich der Akku möglicherweise rasch. Der Akku hält die Ladung wieder länger, nachdem Sie ihn einige Male entladen und wieder aufgeladen haben. Falls Sie das Gerät über einen langen Zeitraum aufbewahren, laden Sie den Akku alle sechs Monate auf, um ihn vor einer Tiefentladung zu schützen.
- Wenn sich die Betriebsdauer des Akkus stark verkürzt, muss er gegen einen neuen ausgetauscht werden. Wenden Sie sich für einen Ersatzakku bitte an den nächsten Sony-Händler.

Wenn das Gerät nicht richtig funktioniert

- Setzen Sie das Gerät wie in den folgenden Schritten erläutert zurück (Abb. B).
  Drücken Sie beim Laden des Geräts gleichzeitig die Tasten ⏻ und CUSTOM. Das Gerät wird zurückgesetzt. Beim Zurücksetzen des Geräts werden die Kopplungsinformationen im Gerät nicht gelöscht.
- Wenn das Problem auch nach dem Zurücksetzen des Geräts bestehen bleibt, initialisieren Sie das Gerät wie in den folgenden Schritten erläutert.
  Lösen Sie das USB Type-C-Kabel und schalten Sie das Gerät aus. Halten Sie die Tasten ⏻ und ▬ gleichzeitig mindestens 7 Sekunden lang gedrückt. Die (blaue) Anzeige blinkt 4-mal und das Gerät wird initialisiert und auf die Werkseinstellungen zurückgesetzt. Bei der Initialisierung des Geräts werden alle Kopplungsinformationen gelöscht.
- Nach der Initialisierung des Geräts kann sich das Gerät eventuell nicht mehr mit Ihrem iPhone oder Computer verbinden. Löschen Sie in diesem Fall die Kopplungsinformationen des Geräts vom iPhone oder Computer und führen Sie die Kopplung dann erneut durch.

Hinweise zum Tragen des Geräts

- Da die Kopfhörer die Ohren dicht abschließen, kann das Trommelfell verletzt werden, wenn Sie die Kopfhörer mit Gewalt gegen die Ohren drücken oder abrupt abnehmen.
  Wenn Sie die Kopfhörer tragen, ist möglicherweise ein klickendes Geräusch von der Lautsprechermembran zu hören. Dies ist keine Fehlfunktion.

Sonstige Hinweise

- Schützen Sie das Gerät vor starken Stößen.
- Verwenden Sie ausschließlich das mitgelieferte Kopfhörerkabel, wenn Sie das Gerät als Kabelkopfhörer verwenden. Schließen Sie das Kopfhörerkabel unbedingt fest an.
- Je nach Signalqualität und Umgebungsbedingungen ist die Bluetooth-Funktion bei einem Mobiltelefon möglicherweise nicht verfügbar.
- Achten Sie darauf, dass nicht längere Zeit Gewicht oder Druck auf dem Gerät lastet, auch nicht beim Aufbewahren. Andernfalls kann es sich verformen.
- Wenn Sie sich beim Verwenden des Geräts unwohl fühlen, verwenden Sie es auf keinen Fall weiter.
- Bei langer Verwendung oder Aufbewahrung werden die Ohrpolster möglicherweise beschädigt oder nutzen sich ab.

Reinigen des Geräts

- Wenn das Gerät außen verschmutzt ist, reinigen Sie es mit einem weichen, trockenen Tuch. Bei hartnäckiger Verschmutzung tauchen Sie ein Tuch in eine verdünnte Lösung mit Neutralreiniger und wringen dieses vor dem Abwischen gut aus. Verwenden Sie keine Lösungsmittel wie Verdünner, Benzin oder Alkohol, da diese die Oberfläche angreifen könnten.
- Sollten an dem Gerät Probleme auftreten oder sollten Sie Fragen haben, auf die in dieser Anleitung nicht eingegangen wird, wenden Sie sich bitte an den nächsten Sony-Händler.

Ersatzteile: Ohrpolster
Für Informationen zu Ersatzteilen wenden Sie sich bitte an den nächsten Sony-Händler.

Position des Aufklebers mit der Seriennummer

Siehe Abb. C

Technische Daten

Headset

Stromversorgung:
3,7 V Gleichstrom: Integrierter Lithium-Ionen-Akku
5 V Gleichstrom: Beim Laden über USB
Betriebstemperatur:
0 °C bis 40 °C
Nennleistungsaufnahme:
1,5 W
Betriebsdauer:
Bei Verbindung mit Bluetooth-Gerät
Musikwiedergabedauer: max. 30 Stunden
Kommunikationsdauer: max. 30 Stunden
Bereitschaftsdauer: max. 300 Stunden
Hinweis: Die Betriebsdauer ist je nach verwendetem Codec und den Betriebsbedingungen möglicherweise kürzer.
Ladedauer:
Ca. 4 Stunden
(Nach einer Ladedauer von 10 Minuten kann etwa 90 Minuten lang Musik wiedergegeben werden.)
Hinweis: Die Lade- und Betriebsdauer können je nach den Betriebsbedingungen von diesen Angaben abweichen.
Ladetemperatur:
5 °C bis 35 °C
Gewicht:
Ca. 195 g

Hörkapsel

Impedanz:
37 Ω (1 kHz) (bei Anschluss über das Kopfhörerkabel)
Empfindlichkeit:
103 dB/mW (bei Anschluss über das Kopfhörerkabel)
Frequenzgang:
5 Hz - 22.000 Hz (JEITA)
Mitgelieferte Teile:
Funk-Stereo-Headset (1)
USB Type-C™-Kabel (USB-A auf USB-C™) (ca. 20 cm) (1)
Kopfhörerkabel (ca. 1,2 m) (1)

Technische Daten zur Kommunikation

Kommunikationssystem:
Bluetooth-Spezifikation Version 4.2
Sendeleistung:
Bluetooth-Spezifikation Leistungsklasse 2
Maximale Kommunikationsreichweite:
Sichtlinie ca. 10 m[1)]
Frequenzband:
2,4-GHz-Frequenzband (2,4000 GHz - 2,4835 GHz)
Betriebsfrequenz:
Bluetooth: 2.400 MHz - 2.483,5 MHz
NFC: 13,56 MHz
Maximale Ausgangsleistung:
Bluetooth: < 4 dBm
Kompatible Bluetooth-Profile[2)]:
A2DP / AVRCP / HFP / HSP
Unterstützter Codec[3)]:
SBC / AAC / Qualcomm® aptX™ audio
Übertragungsbereich (A2DP):
20 Hz - 20.000 Hz (Abtastfrequenz 44,1 kHz)

1) Die tatsächliche Reichweite hängt von verschiedenen Faktoren ab, wie z. B. Hindernissen zwischen Geräten, Magnetfeldern um einem Mikrowellenherd, statischer Elektrizität, Empfangsempfindlichkeit, Leistung der Antenne, Betriebssystem, Softwareanwendung usw.
2) Bluetooth-Standardprofile geben den Zweck der Bluetooth-Kommunikation zwischen den Geräten an.
3) Codec: Format für die Audiosignalkomprimierung und -konvertierung

Änderungen, die dem technischen Fortschritt dienen, bleiben vorbehalten.

Systemvoraussetzungen für das Laden des Akkus über USB

USB-Netzteil
Handelsübliches USB-Netzteil mit einer Ausgangsstromstärke von mindestens 0,5 A (500 mA)

Kompatible iPhone-/iPod-Modelle
iPhone X, iPhone 8 Plus, iPhone 8, iPhone 7 Plus, iPhone 7, iPhone SE, iPhone 6s Plus, iPhone 6s, iPhone 6 Plus, iPhone 6, iPhone 5s, iPod touch (6. Generation)
(Stand: Dezember 2018)

Markenzeichen

- Apple, iPhone, iPod und iPod touch sind Markenzeichen von Apple Inc. und in den USA und in anderen Ländern eingetragen.
- Die Verwendung des „Made for Apple"-Markenemblems bedeutet, dass ein Zubehör speziell für den Anschluss an das(die) Apple-Produkt(e) entwickelt wurde, die im Markenemblem bezeichnet sind, und vom Entwickler für die Erfüllung der Apple-Leistungsstandards zertifiziert wurde. Apple übernimmt keine Verantwortung für den Betrieb dieses Geräts oder dessen Einhaltung von Sicherheits- und gesetzlichen Standards.
- Android ist ein Markenzeichen von Google LLC.
- Der Bluetooth®-Schriftzug und die Logos sind eingetragene Markenzeichen und Eigentum der Bluetooth SIG, Inc., und ihre Verwendung durch die Sony Corporation erfolgt in Lizenz.
- Das N-Zeichen ist in den USA und in anderen Ländern ein Markenzeichen oder ein eingetragenes Markenzeichen von NFC Forum, Inc.
- Qualcomm aptX ist ein Produkt von Qualcomm Technologies, Inc. und/oder seinen Tochtergesellschaften.
  Qualcomm ist ein Markenzeichen von Qualcomm Incorporated und in den USA und in anderen Ländern eingetragen. aptX ist ein Markenzeichen von Qualcomm Technologies International, Ltd. und in den USA und in anderen Ländern eingetragen.
- USB Type-C™ und USB-C™ sind Markenzeichen von USB Implementers Forum.
- Andere Markenzeichen und Markennamen sind Eigentum der jeweiligen Rechteinhaber.

Español

Auriculares estéreo inalámbricos

No instale el dispositivo en un espacio reducido, como una estantería o un armario empotrado.

No exponga las baterías (bloque de baterías o baterías instaladas) a un calor excesivo, como la luz solar, el fuego o similares durante un período largo de tiempo.

No desmonte, abra ni destruya baterías o pilas secundarias.
No exponga las pilas o baterías al calor ni al fuego. Evite almacenarlas directamente bajo la luz del sol.
En caso de que una pila pierda líquido, no deje que este líquido entre en contacto con la piel ni los ojos. Si ha habido contacto, lave la zona afectada con grandes cantidades de agua y consúltelo con el médico.
Es necesario cargar las baterías y pilas secundarias antes de usarlas. Consulte siempre el manual del equipo o de instrucciones del fabricante para saber cómo realizar la carga correctamente.
Tras largos períodos de almacenamiento, es posible que tenga que cargar y descargar las pilas o baterías varias veces para obtener el máximo rendimiento.
Deséchelas del modo adecuado.

Las pruebas realizadas en este equipo acreditan su conformidad con los límites definidos por la normativa EMC utilizando un cable de conexión de una longitud inferior a 3 metros.

Solo puede utilizar los cables de auriculares suministrados con estos auriculares.

Aviso para los clientes: la siguiente información se aplica únicamente a los equipos vendidos en países donde se apliquen las directivas de la UE

Este producto ha sido fabricado por, o en nombre de Sony Corporation.
Importador UE: Sony Europe Limited.
Las consultas relacionadas con el Importador a la UE o con la conformidad del producto en Europa deben dirigirse al representante autorizado por el fabricante, Sony Belgium, bijkantoor van Sony Europe Limited, Da Vincilaan 7-D1, 1935 Zaventem, Bélgica.

Por la presente, Sony Corporation declara que este equipo es conforme con la Directiva 2014/53/UE.
El texto completo de la declaración UE de conformidad está disponible en la dirección Internet siguiente:
http://www.compliance.sony.de/

La validez de la marca CE se limita únicamente a los países donde lo dicta la ley, principalmente en los países del EEE (Espacio Económico Europeo) y Suiza.

Tratamiento de las baterías y equipos eléctricos y electrónicos al final de su vida útil (aplicable en la Unión Europea y otros países con sistemas de tratamiento selectivo de residuos)
Este símbolo en el producto, la batería o el embalaje indica que el producto y la batería no pueden tratarse como un residuo doméstico normal. En algunas baterías este símbolo puede utilizarse en combinación con un símbolo químico. Se añadirá el símbolo químico del plomo (Pb) si la batería contiene más del 0,004 % de plomo. Al asegurarse de que estos productos y baterías se desechan correctamente, ayudará a prevenir las posibles consecuencias negativas para la salud y el medio ambiente que podrían derivarse de su incorrecta manipulación. El reciclaje de los materiales ayuda a preservar los recursos naturales. En el caso de productos, que por razones de seguridad, rendimiento o mantenimiento de datos, requieran una conexión permanente con la batería incorporada, esta batería deberá reemplazarse únicamente por personal técnico cualificado para ello. Para asegurarse de que la batería se desecha correctamente, entregue estos productos al final de su vida útil en un punto de recogida adecuado para el reciclado de aparatos eléctricos y electrónicos. Para el resto de baterías, consulte la sección donde se indica cómo extraer la batería del producto de forma segura. Deposite la batería en el correspondiente punto de recogida para el reciclado de baterías. Si desea obtener información detallada sobre el reciclaje de este producto o de la batería, póngase en contacto con el ayuntamiento, el punto de recogida más cercano o el establecimiento donde ha adquirido el producto o la batería.

El volumen alto puede afectar a la audición.

No utilice la unidad mientras camina, conduce o anda en bicicleta. De hacerlo, podrían producirse accidentes de tráfico.

No la utilice en lugares peligrosos a menos que pueda oír los sonidos que lo rodean.

La unidad no es resistente al agua. La unidad puede incendiarse o producir una descarga eléctrica si entran agua u objetos extraños en ella. Si entran agua o un objeto extraño en la unidad, deje de utilizarla inmediatamente y consúltelo con su distribuidor de Sony más cercano. En especial, recuerde seguir las siguientes precauciones.
– Uso junto a una pileta, etc.
Tenga cuidado de que la unidad no caiga en la pileta o en un recipiente lleno de agua.
– Uso en la lluvia, en la nieve o en lugares húmedos
– Uso cuando está sudoroso
Si toca la unidad con las manos mojadas o la mete en el bolsillo de una prenda de ropa húmeda, es posible que la unidad se moje.

Para obtener más información acerca del efecto del contacto con el cuerpo humano del teléfono móvil o de otros dispositivos inalámbricos conectados a la unidad, consulte el manual de instrucciones del dispositivo inalámbrico.

Nunca inserte la clavija USB si la unidad principal o el cable de carga están húmedos. Si se inserta la clavija USB mientras la unidad principal o el cable de carga están húmedos, puede producirse un cortocircuito a causa de la presencia de líquido (agua del grifo, agua del mar, refresco, etc.) en la unidad principal o en el cable de carga o a causa de sustancias extrañas, lo que podría provocar un aumento anómalo de la temperatura o una avería.

Nota sobre la electricidad estática
La electricidad estática acumulada en el cuerpo puede provocar un ligero hormigueo en los oídos. Para reducir el efecto, utilice ropa fabricada con materiales naturales, que reprimen la generación de electricidad estática.

Precauciones

Sobre las comunicaciones BLUETOOTH®

- La tecnología inalámbrica de Bluetooth funciona en un rango de 10 m aproximadamente. Es posible que la distancia máxima de comunicación varíe en función de la presencia de obstáculos (gente, objetos metálicos, paredes, etc.) o del entorno electromagnético.
- Es posible que no se puedan realizar las comunicaciones por Bluetooth o que se produzca ruido o pérdida de audio en las siguientes condiciones:
  – Cuando hay una persona entre la unidad y el dispositivo Bluetooth. Esta situación puede mejorar colocando el dispositivo Bluetooth frente a la antena de la unidad.
  – Cuando hay un obstáculo, como un objeto metálico o una pared, entre la unidad y el dispositivo Bluetooth.
  – Cuando se está utilizando un dispositivo Wi-Fi o un horno microondas, o cuando se están emitiendo microondas cerca de la unidad.
  – Comparado con el uso en interiores, el uso en exteriores no depende en gran medida del rebote de la señal en las paredes, el suelo y el techo, lo que da lugar a una pérdida de audio más frecuente que en interiores.
  – La antena está integrada en la unidad como se indica en la línea de puntos de la siguiente ilustración (Imagen A). La sensibilidad de las comunicaciones por Bluetooth puede mejorar eliminando los obstáculos que se encuentren entre el dispositivo Bluetooth conectado y la antena de esta unidad.
- Los dispositivos Bluetooth y Wi-Fi (IEEE802.11b/g/n) utilizan la misma frecuencia (2,4 GHz). Cuando se utiliza la unidad cerca de un dispositivo Wi-Fi pueden producirse interferencias electromagnéticas, lo que ocasiona ruido, pérdida de audio o imposibilidad de conexión. Si sucede eso, pruebe con las siguientes soluciones:
  – Establezca una conexión entre la unidad y el dispositivo Bluetooth cuando estén por lo menos a 10 m de distancia del dispositivo Wi-Fi.
  – Apague el dispositivo Wi-Fi cuando utilice la unidad a 10 m o menos del dispositivo Wi-Fi.
  – Acerque la unidad y el dispositivo Bluetooth lo máximo posible.
- Las microondas que se emiten desde un dispositivo Bluetooth pueden afectar al funcionamiento de dispositivos médicos electrónicos. Apague esta unidad y otros dispositivos Bluetooth si se encuentra en las siguientes ubicaciones, ya que puede causar un accidente:
  – en hospitales, cerca de asientos prioritarios en los trenes, en ubicaciones donde haya gas inflamable, cerca de puertas automáticas o cerca de alarmas de incendios.
- La reproducción de audio en esta unidad puede tener retraso con respecto a la del dispositivo de transmisión a causa de las características de la tecnología inalámbrica Bluetooth. Como consecuencia, el sonido puede no estar sincronizado con la imagen al ver películas o jugar a videojuegos.
- Este producto emite ondas de radio cuando se utiliza en el modo inalámbrico.
  Si se utiliza en el modo inalámbrico en un avión, siga las instrucciones del personal de cabina en relación con el uso permitido de los productos en el modo inalámbrico.
- La unidad admite funciones de seguridad que cumplen con el estándar Bluetooth para garantizar la seguridad durante la comunicación al utilizar tecnología inalámbrica Bluetooth. Sin embargo, es posible que esta seguridad no sea suficiente en función de los ajustes configurados y otros factores. Tenga cuidado al comunicarse utilizando tecnología inalámbrica Bluetooth.
- Sony no se hará responsable de los daños o pérdidas que resulten de las filtraciones de información que se produzcan al utilizar las comunicaciones Bluetooth.
- No se puede garantizar la conexión con todos los dispositivos Bluetooth.
  – Los dispositivos Bluetooth conectados con la unidad deben cumplir con el estándar Bluetooth indicado por Bluetooth SIG, Inc. y contar con la certificación de cumplimiento.
  – Aunque un dispositivo conectado cumpla con el estándar Bluetooth, es posible que haya casos en que las características o especificaciones del dispositivo Bluetooth hagan que no sea posible la conexión o resulten en diferentes métodos de control, visualización o funcionamiento.
  – Cuando se utiliza la unidad para hablar con manos libres por el teléfono, es posible que se produzca ruido en función del dispositivo conectado o del entorno de comunicación.
- Según el dispositivo que se va a conectar, el inicio de las comunicaciones puede tardar algún tiempo.

Si el sonido salta con frecuencia durante la reproducción

- La situación se puede mejorar al configurar el modo de calidad del sonido en "prioridad a la conexión estable". Para obtener más información, consulte la Guía de ayuda.
- La situación se puede mejorar al cambiar los ajustes de la calidad de reproducción inalámbrica o al fijar el modo de reproducción inalámbrica en SBC en el dispositivo transmisor. Para obtener más información, consulte las instrucciones de uso suministradas con el dispositivo transmisor.
- Cuando se escucha música con un smartphone, la situación se puede mejorar cerrando las aplicaciones innecesarias o reiniciando el smartphone.

Acerca del uso de aplicaciones de llamada para smartphones y ordenadores

- Esta unidad admite solo llamadas entrantes normales. No se admiten las aplicaciones de llamada para smartphones y ordenadores.

Acerca de cargar la unidad

- Esta unidad solo se puede cargar mediante USB. Para cargar, se requiere un ordenador con puerto USB o un adaptador USB de CA.
- Asegúrese de utilizar el cable USB Type-C suministrado.
- No se puede encender la unidad ni utilizar la función Bluetooth durante la carga.
- Si no se utiliza la unidad por un largo tiempo, la batería recargable puede agotarse rápidamente. La batería podrá mantener una carga adecuada después de descargarla y volver a cargarla varias veces. Cuando almacene la unidad por un largo tiempo, cargue la batería una vez cada seis meses para evitar la descarga excesiva.
- Si la batería recargable se agota extremadamente rápido, debe reemplazarla por una nueva. Póngase en contacto con su distribuidor Sony más cercano para el reemplazo de la batería.

Si la unidad no funciona correctamente

- Siga el siguiente procedimiento para restablecer la unidad (Imagen B).
  Presione los botones ⏻ y CUSTOM a la vez mientras se esté cargando la unidad. La unidad se restablecerá. Cuando se restablece la unidad, su información de emparejamiento no se elimina.
- Si el problema persiste incluso tras restablecer la unidad, siga el siguiente procedimiento para inicializar la unidad.
  Desconecte el cable USB Type-C y apague la unidad. Mantenga pulsados los botones ⏻ y ▬ a la vez durante por lo menos 7 segundos. El indicador (azul) parpadeará 4 veces, la unidad se inicializará y se restablecerán los ajustes de fábrica de la unidad. Cuando se inicialice la unidad, se eliminará toda la información de emparejamiento.
- Tras inicializar la unidad, es posible que no se conecte a su iPhone o al ordenador. En ese caso, elimine la información de emparejamiento de la unidad del iPhone o del ordenador y vuelva a emparejarlos.

Notas acerca de la colocación de la unidad

- Como los auriculares se ajustan bien en las orejas, si los presiona en exceso en el oído o si tira de ellos rápido hacia afuera, puede provocar daños en el tímpano.
  Cuando lleve los auriculares, el diafragma del altavoz puede producir un clic. No se trata de un error de funcionamiento.

Otras notas

- No someta la unidad a impactos excesivos.
- Cuando utilice la unidad como auriculares con cable, use solo el cable de auriculares suministrado. Asegúrese de que el cable de auriculares esté firmemente insertado.
- Es posible que la función Bluetooth no funcione con un teléfono móvil, en función del estado de la señal y del entorno circundante.
- No someta la unidad a pesos ni a presión durante largos períodos, incluido cuando esté almacenada, ya que puede deformarse.
- Si siente algún malestar mientras utiliza la unidad, deje de utilizarla inmediatamente.
- Las almohadillas pueden dañarse o deteriorarse con el uso y el almacenamiento prolongados.

Limpieza de la unidad

- Cuando la parte externa de la unidad esté sucia, límpiela con un paño seco y suave. Si la unidad está sucia, empape un paño con una solución diluida de detergente neutro y escúrralo bien antes de la limpieza. No utilice productos como disolventes, bencenos o alcohol, ya que pueden dañar la superficie.
- Si tiene dudas o problemas relacionados con esta unidad que no se traten en este manual, consúltelos con su distribuidor Sony más cercano.

Piezas de repuesto: almohadillas
Póngase en contacto con su distribuidor Sony más cercano para obtener información acerca de las piezas de repuesto.

Ubicación de la etiqueta del número de serie

Vea la imagen C

Especificaciones

Auriculares

Alimentación:
CC 3,7 V: batería recargable integrada de ion-litio
CC 5 V: con carga mediante USB
Temperatura de funcionamiento:
De 0 °C a 40 °C
Consumo nominal:
1,5 W
Horas de utilización:
Con conexión mediante el dispositivo Bluetooth
Tiempo de reproducción de música: máx. 30 horas
Tiempo de comunicación: máx. 30 horas
Tiempo en reposo: máx. 300 horas
Nota: las horas de utilización pueden ser inferiores, en función del códec y de las condiciones de uso.
Tiempo de carga:
Aprox. 4 horas
(Después de una carga de 10 minutos es posible reproducir música durante aproximadamente 90 minutos.)
Nota: las horas de utilización y el tiempo de carga pueden variar, en función de las condiciones de uso.
Temperatura de carga:
De 5 °C a 35 °C
Peso:
Aprox. 195 g

Receptor

Impedancia:
37 Ω (1 kHz) (al conectar mediante el cable de los auriculares)
Sensibilidad:
103 dB/mW (al conectar mediante el cable de los auriculares)
Respuesta en frecuencia:
5 Hz - 22.000 Hz (JEITA)
Artículos incluidos:
Auriculares estéreo inalámbricos (1)
Cable USB Type-C™ (De USB-A a USB-C™) (aprox. 20 cm) (1)
Cable de auriculares (aprox. 1,2 m) (1)

Especificaciones de comunicación

Sistema de comunicación:
Especificación Bluetooth versión 4.2
Potencia:
Especificación de clase de potencia Bluetooth 2
Alcance máximo de comunicación:
Línea de visión de aprox. 10 m[1)]
Banda de frecuencia:
Banda de 2,4 GHz (2,4000 GHz-2,4835 GHz)
Frecuencia operativa:
Bluetooth: 2.400 MHz-2.483,5 MHz
NFC: 13,56 MHz
Potencia de salida máxima:
Bluetooth: < 4 dBm
Perfiles Bluetooth compatibles[2)]:
A2DP / AVRCP / HFP / HSP
Códecs compatibles[3)]:
SBC / AAC / Qualcomm® aptX™ audio
Intervalo de transmisión (A2DP):
20 Hz-20.000 Hz (frecuencia de muestreo: 44,1 kHz)

1) El intervalo real puede variar en función de factores como la presencia de obstáculos entre los dispositivos, los campos magnéticos alrededor de un horno microondas, la electricidad estática, la sensibilidad de la recepción, el rendimiento de la antena, el sistema operativo, la aplicación de software, etc.
2) Los perfiles estándar Bluetooth indican la finalidad de las comunicaciones Bluetooth entre los dispositivos.
3) Códec: formato de compresión y conversión de señales de audio

El diseño y las especificaciones están sujetos a cambios sin previo aviso.

Requisitos del sistema para la carga de la batería mediante USB

Adaptador de CA USB
Un adaptador USB de CA disponible en el mercado capaz de suministrar una salida de corriente de 0,5 A (500 mA) o más

Modelos de iPhone/iPod compatibles
iPhone X, iPhone 8 Plus, iPhone 8, iPhone 7 Plus, iPhone 7, iPhone SE, iPhone 6s Plus, iPhone 6s, iPhone 6 Plus, iPhone 6, iPhone 5s, iPod touch (6.ª generación)
(A fecha de diciembre de 2018)

Marcas comerciales

- Apple, iPhone, iPod y iPod touch son marcas comerciales de Apple Inc., registradas en EE. UU. y otros países.
- El uso de la insignia Made for Apple significa que un accesorio ha sido diseñado para conectarse específicamente al producto o a los productos Apple identificados en la insignia, y ha sido certificado por el fabricante de que cumple las normas de rendimiento de Apple. Apple no se hace responsable por el funcionamiento de este dispositivo o su cumplimiento con normas de seguridad y regulatorias.
- Android es una marca comercial de Google LLC.
- La marca denominativa y los logotipos Bluetooth® son marcas comerciales registradas propiedad de Bluetooth SIG, Inc., y Sony Corporation posee licencia para utilizar cualquiera de dichas marcas.
- N-Mark es una marca comercial o una marca comercial registrada de NFC Forum, Inc. en los Estados Unidos y en otros países.
- Qualcomm aptX es un producto de Qualcomm Technologies, Inc. y/o sus filiales.
  Qualcomm es una marca comercial de Qualcomm Incorporated, registrada en los Estados Unidos y en otros países. aptX es una marca comercial de Qualcomm Technologies International, Ltd., registrada en los Estados Unidos y en otros países.
- USB Type-C™ y USB-C™ son marcas comerciales de USB Implementers Forum.
- Las demás marcas comerciales y nombres comerciales pertenecen a sus respectivos propietarios.

Italiano

Cuffie stereo senza fili

Non installare l'apparecchio in uno spazio ristretto, come una libreria o un armadietto a incasso.

Non esporre le batterie (il gruppo batterie o le batterie installate) a calore eccessivo, come luce solare diretta, fuoco o simili, per un lungo periodo di tempo.

Non disassemblare, aprire o danneggiare in altro modo le celle o le batterie secondarie.
Non esporre le celle o le batterie al calore o al fuoco. Evitare l'esposizione prolungata alla luce solare diretta.
In caso di perdite dalle celle, evitare il contatto del liquido con la pelle o gli occhi. Se il contatto è avvenuto, lavare la parte interessata con abbondanti quantità di acqua e consultare un medico.
Le celle e le batterie secondarie devono essere caricate prima dell'uso. Fare sempre riferimento alle istruzioni del produttore o al manuale dell'apparecchiatura per le corrette istruzioni per la ricarica.
Dopo un periodo di inutilizzo prolungato può essere necessario caricare e scaricare più volte le celle o le batterie per ottenere prestazioni ottimali.
Smaltire in modo corretto.

Questa apparecchiatura è stata testata usando un cavo di lunghezza inferiore a 3 metri ed è risultata conforme ai limiti imposti dalla normativa EMC.

Con queste cuffie possono essere utilizzati solo i cavi cuffie in dotazione.

Avviso per i clienti: le seguenti informazioni sono applicabili solo alle apparecchiature vendute in Paesi in cui si applicano le direttive UE

Questo prodotto è stato fabbricato da o per conto di Sony Corporation.
Importatore UE: Sony Europe Limited.
Richieste all'importatore UE o relative alla conformità di prodotto in Europa devono essere indirizzate al rappresentante autorizzato del costruttore, Sony Belgium, bijkantoor van Sony Europe Limited, Da Vincilaan 7-D1 1935 Zaventem, in Belgio.

Con la presente, Sony Corporation dichiara che questo apparecchio è conforme alla Direttiva 2014/53/UE.
Il testo completo della dichiarazione di conformità UE è disponibile al seguente indirizzo Internet:
http://www.compliance.sony.de/

La validità del marchio CE è limitata ai soli Paesi in cui esso è obbligatorio per legge, principalmente nei paesi del SEE (Spazio Economico Europeo) e in Svizzera.

Smaltimento delle batterie (pile e accumulatori) esauste e delle apparecchiature elettriche ed elettroniche a fine vita (applicabile in tutti i Paesi dell'Unione Europea e negli altri Paesi con sistema di raccolta differenziata)
Questo simbolo sul prodotto, batteria o imballo indica che il prodotto non deve essere considerato come un normale rifiuto domestico. Su talune batterie questo simbolo può essere utilizzato in combinazione con un simbolo chimico. Il simbolo chimico del piombo (Pb) è aggiunto se la batteria contiene più dello 0,004% di piombo. Assicurandovi che questi prodotti e le batterie siano smaltiti correttamente, contribuirete a prevenire potenziali conseguenze negative per l'ambiente e per la salute che potrebbero essere causate dal trattamento inappropriato dei medesimi prodotti o batterie. Il riciclo dei materiali aiuterà a preservare le risorse naturali. Nel caso di prodotti che per ragioni di sicurezza, prestazioni o integrità dei dati richiedano una connessione permanente con una batteria in essi incorporata, la stessa dovrà essere sostituita esclusivamente da personale qualificato. Per assicurarsi che la batteria sia trattata correttamente, si prega di consegnare i prodotti a fine vita in un centro di raccolta idoneo per il riciclo di apparecchiature elettriche ed elettroniche. Per tutte le altre batterie, si prega di consultare la sezione relativa alla rimozione sicura della batteria dal prodotto. Si prega di consegnare le batterie in un centro di raccolta idoneo per il riciclo delle batterie esauste. Per informazioni più dettagliate sul riciclo di questi prodotti o batterie, si prega di contattare il vostro Comune, il servizio di smaltimento rifiuti ovvero il punto vendita presso il quale è stato acquistato il prodotto o la batteria.

Il volume ad alto livello può compromettere l'udito.

Non utilizzare l'unità mentre si cammina, si guida o si utilizza la bicicletta. Questo potrebbe causare incidenti stradali.

Non utilizzare in un luogo pericoloso a meno che i suoni circostanti non possano essere uditi chiaramente.

L'unità non è impermeabile. Se acqua o corpi estranei dovessero penetrare nell'unità, potrebbero provocare incendi o scosse elettriche. Se acqua o un corpo estraneo dovesse penetrare nell'unità, interrompere immediatamente l'utilizzo e consultare il rivenditore Sony più vicino. In particolare, ricordarsi di seguire le precauzioni elencate di seguito.
– Uso in prossimità di un lavandino, ecc.
Prestare attenzione affinché l'unità non cada in un lavandino o in un recipiente colmo d'acqua.
– Uso in condizioni di pioggia o neve, oppure in luoghi umidi
– Uso quando si è sudati
Se si tocca l'unità con le mani bagnate, o se si ripone l'unità nella tasca di un capo di abbigliamento umido, l'unità potrebbe bagnarsi.

Per informazioni dettagliate sugli effetti del contatto tra il corpo umano e un telefono cellulare o altri dispositivi wireless collegati all'unità, fare riferimento al manuale di istruzioni del dispositivo wireless.

Non collegare mai la spina USB se l'unità principale o il cavo di ricarica sono bagnati. Se la spina USB viene inserita quando l'unità principale o il cavo di ricarica sono bagnati, può verificarsi un cortocircuito causato dal liquido (acqua del rubinetto, acqua di mare, bibita o simili) presente sull'unità principale o sul cavo di ricarica o da un corpo estraneo, il che a sua volta potrebbe generare riscaldamento anomalo o malfunzionamento.

Nota sull'elettricità statica
L'elettricità statica accumulata nel corpo può causare un lieve formicolio nelle orecchie. Per ridurne l'effetto, indossare abiti realizzati con materiali naturali, che inibiscono la generazione di elettricità statica.

Precauzioni

Informazioni sulle comunicazioni BLUETOOTH®

- La tecnologia wireless Bluetooth può essere utilizzata entro un raggio di circa 10 m. La distanza massima di comunicazione può variare in funzione della presenza di ostacoli (persone, oggetti metallici, pareti, ecc.) o dell'ambiente elettromagnetico.
- Nelle seguenti condizioni è possibile che non si riescano a stabilire comunicazioni Bluetooth, oppure che si verifichino disturbi o problemi di interruzione dell'audio:
  – Quando è presente una persona tra l'unità e il dispositivo Bluetooth. Questa situazione può essere risolta posizionando il dispositivo Bluetooth in modo che sia rivolto verso l'antenna dell'unità.
  – Quando è presente un ostacolo, come un oggetto metallico o una parete, tra l'unità e il dispositivo Bluetooth.
  – Quando è in funzione un dispositivo Wi-Fi o un forno a microonde, o in caso di emissione di microonde vicino all'unità.
  – Rispetto all'uso in ambienti interni, in caso di l'uso all'aperto il segnale è scarsamente soggetto alla riflessione del segnale da parte di pareti, pavimenti e soffitti: questo si traduce in più frequenti problemi di interruzione dell'audio rispetto all'uso in ambienti interni.
  – L'antenna è integrata nell'unità come indicato dalla linea tratteggiata nell'illustrazione (fig. A). La sensibilità delle comunicazioni Bluetooth può essere migliorata rimuovendo gli eventuali ostacoli tra il dispositivo Bluetooth connesso e l'antenna di questa unità.
- I dispositivi Bluetooth e Wi-Fi (IEEE802.11b/g/n) utilizzano la stessa frequenza (2,4 GHz). Quando si utilizza l'unità vicino a un dispositivo Wi-Fi, potrebbero verificarsi interferenze elettromagnetiche che possono causare disturbi, problemi di interruzione dell'audio o impedire la connessione. In questo caso, provare a eseguire le seguenti procedure:
  – Stabilire una connessione tra l'unità e il dispositivo Bluetooth quando sono posizionati ad almeno 10 m dal dispositivo Wi-Fi.
  – Spegnere il dispositivo Wi-Fi quando si utilizza l'unità entro 10 m dal dispositivo Wi-Fi.
  – Posizionare l'unità e il dispositivo Bluetooth quanto più vicini possibile.
- Le microonde emesse da un dispositivo Bluetooth possono interferire con il funzionamento dei dispositivi medici elettronici. Spegnere questa unità e tutti gli altri dispositivi Bluetooth nei seguenti luoghi, perché potrebbero causare incidenti:
  – In ospedali, vicino ai posti a sedere prioritari sui treni, in luoghi ove sia presente gas infiammabile, vicino a porte automatiche o allarmi antincendio.
- La riproduzione audio su questa unità potrebbe essere in ritardo rispetto al dispositivo di trasmissione a causa delle caratteristiche della tecnologia wireless Bluetooth. Di conseguenza, è possibile che l'audio non sia sincronizzato con le immagini durante la visione di filmati o l'utilizzo di giochi.
- Quando utilizzato in modalità wireless, questo prodotto emette onde radio.
  Quando utilizzato in modalità wireless su un aereo, seguire le istruzioni del personale di volo relativamente all'uso consentito dei prodotti in modalità wireless.
- L'unità supporta funzioni di sicurezza conformi allo standard Bluetooth per garantire la sicurezza durante le comunicazioni con la tecnologia wireless Bluetooth. Tuttavia, a seconda delle impostazioni configurate e di altri fattori, questa sicurezza potrebbe non essere sufficiente. Prestare attenzione quando si comunica usando la tecnologia wireless Bluetooth.
- Sony declina ogni responsabilità per eventuali danni o perdite derivanti da fughe di informazioni avvenute durante l'utilizzo delle comunicazioni Bluetooth.
- Non è possibile garantire la connessione con tutti i dispositivi Bluetooth.
  – I dispositivi Bluetooth connessi con l'unità devono essere conformi allo standard Bluetooth previsto da Bluetooth SIG, Inc. e devono essere dotati di certificazione di conformità.
  – Anche quando un dispositivo connesso è conforme allo standard Bluetooth, in alcuni casi le caratteristiche o le specifiche del dispositivo Bluetooth potrebbero impedirne al connessione o dare origine a modalità di controllo, visualizzazione o funzionamento diverse.
  – Quando si utilizza l'unità per conversazioni in vivavoce sul telefono, potrebbero verificarsi disturbi a seconda del dispositivo connesso o dell'ambiente di comunicazione.
- A seconda del dispositivo da connettere, l'avvio delle comunicazioni potrebbe richiedere del tempo.

Se durante la riproduzione il suono è spesso intermittente

- La situazione può essere migliorata impostando la modalità di qualità del suono su "priorità alla stabilità della connessione". Per i dettagli, fare riferimento alla Guida.
- La situazione può essere migliorata cambiando le impostazioni della qualità di riproduzione wireless o impostando la modalità di riproduzione wireless del dispositivo trasmittente su SBC. Per i dettagli, consultare le istruzioni per l'uso in dotazione con il dispositivo trasmittente.
- Quando si ascolta musica da uno smartphone, la situazione può essere migliorata chiudendo le app non necessarie o riavviando lo smartphone.

Informazioni sull'utilizzo di app di chiamata per smartphone e computer

- Questa unità supporta esclusivamente le normali chiamate in arrivo. Le app di chiamata per smartphone e computer non sono supportate.

Informazioni sulla ricarica dell'unità

- Questa unità può essere ricaricata esclusivamente tramite USB. Per la ricarica è necessario un computer con una porta USB o un adattatore CA USB.
- Accertarsi di utilizzare il cavo USB Type-C in dotazione.
- Durante la ricarica non è possibile accendere l'unità né utilizzare la funzione Bluetooth.
- Se l'unità non viene utilizzata per un lungo periodo di tempo, la batteria ricaricabile potrebbe scaricarsi rapidamente. Dopo essere stata scaricata e ricaricata più volte, la batteria sarà di nuovo in grado di mantenere una carica adeguata. Quando si ripone l'unità per un lungo periodo di tempo, caricare la batteria una volta ogni sei mesi per evitare che si scarichi eccessivamente.
- Se la batteria ricaricabile si scarica molto rapidamente, deve essere sostituita con una nuova. Contattare il rivenditore Sony più vicino per la sostituzione della batteria.

Funzionamento non corretto dell'unità

- Attenersi alla seguente procedura per ripristinare l'unità (fig. B).
  Premere contemporaneamente i pulsanti ⏻ e CUSTOM durante la ricarica dell'unità. L'unità viene ripristinata. Quando l'unità viene ripristinata, le informazioni di associazione nell'unità non sono eliminate.
- Se il problema persiste anche dopo il ripristino dell'unità, attenersi alla seguente procedura per inizializzare l'unità.
  Scollegare il cavo USB Type-C e spegnere l'unità. Tenere premuti contemporaneamente i pulsanti ⏻ e ▬ per almeno 7 secondi. L'indicatore (blu) lampeggia 4 volte, l'unità viene inizializzata e vengono ripristinate le impostazioni di fabbrica. Quando l'unità viene inizializzata, tutte le informazioni di associazione sono eliminate.
- Dopo che l'unità è stata inizializzata, è possibile che non si connetta all'iPhone o al computer. In tal caso, eliminare le informazioni di associazione dell'unità dall'iPhone o dal computer, quindi eseguire nuovamente l'associazione.

Note su come indossare l'unità

- Poiché le cuffie aderiscono saldamente alle orecchie, premerle con forza contro le orecchie o rimuoverle rapidamente può causare danni ai timpani.
  Quando si indossano le cuffie, il diaframma dell'altoparlante potrebbe generare il rumore di uno scatto. Questo fenomeno non è indice di un problema di funzionamento.

Altre note

- Non sottoporre l'unità a urti eccessivi.
- Quando si utilizza l'unità come cuffie con filo, utilizzare esclusivamente il cavo cuffie in dotazione. Accertarsi che il cavo cuffie sia inserito saldamente.
- A seconda delle condizioni del segnale e dell'ambiente circostante, è possibile che la funzione Bluetooth non funzioni con un telefono cellulare.
- Non appoggiare oggetti pesanti né esercitare pressione per lunghi periodi di tempo sull'unità, anche quando è riposta e non utilizzata, per evitare deformazioni.
- Se durante l'uso dell'unità si avverte fastidio, interrompere immediatamente l'uso.
- I cuscinetti per cuffie possono danneggiarsi o deteriorarsi con l'uso o l'inutilizzo prolungati.

Pulizia dell'unità

- Quando l'esterno dell'unità è sporco, pulirlo con un panno morbido e asciutto. Se l'unità è particolarmente sporca, inumidire un panno con una soluzione delicata di detergente neutro e strizzarlo bene prima di pulire l'unità. Non utilizzare solventi come diluenti, benzene o alcol poiché potrebbero danneggiare la superficie.
- In caso di domande o problemi relativi a questa unità non trattati in questo manuale, rivolgersi al rivenditore Sony più vicino.

Parti di ricambio: cuscinetti per cuffie
Per informazioni sulle parti di ricambio, rivolgersi al rivenditore Sony più vicino.

Posizione dell'etichetta del numero di serie

Vedere fig. C

Caratteristiche tecniche

Cuffie

Alimentazione:
CC 3,7 V: batteria ricaricabile agli ioni di litio integrata
CC 5 V: quando caricata tramite USB
Temperatura di esercizio:
Da 0 °C a 40 °C
Potenza nominale assorbita:
1,5 W
Ore di utilizzo:
durante la connessione tramite dispositivo Bluetooth
Tempo di riproduzione musicale: max. 30 ore
Autonomia in comunicazione: max. 30 ore
Autonomia in standby: max. 300 ore
Nota: le ore di utilizzo potrebbero essere inferiori in base al codec e alle condizioni d'uso.
Tempo di ricarica:
Circa 4 ore
(Dopo 10 minuti di ricarica sono possibili circa 90 minuti di riproduzione di musica)
Nota: le ore di utilizzo e di ricarica potrebbero essere diverse in base alle condizioni d'uso.
Temperatura di ricarica:
Da 5 °C a 35 °C
Massa:
Circa 195 g

Ricevitore

Impedenza:
37 Ω (1 kHz) (durante la connessione tramite cavo cuffie)
Sensibilità:
103 dB/mW (durante la connessione tramite cavo cuffie)
Risposta in frequenza:
5 Hz - 22.000 Hz (JEITA)
Articoli in dotazione:
Cuffie stereo senza fili (1)
Cavo USB Type-C™ (da USB-A a USB-C™) (circa 20 cm) (1)
Cavo cuffie (circa 1,2 m) (1)

Caratteristiche tecniche di comunicazione

Sistema di comunicazione:
Caratteristiche tecniche Bluetooth versione 4.2
Uscita:
Caratteristiche tecniche Bluetooth classe di potenza 2
Distanza massima di comunicazione:
In linea d'aria circa 10 m[1)]
Banda di frequenza:
Banda 2,4 GHz (2,4000 GHz - 2,4835 GHz)
Frequenza operativa:
Bluetooth: 2.400 MHz - 2.483,5 MHz
NFC: 13,56 MHz
Massima potenza di uscita:
Bluetooth: < 4 dBm
Profili Bluetooth compatibili[2)]:
A2DP / AVRCP / HFP / HSP
Codec supportati[3)]:
SBC / AAC / Qualcomm® aptX™ audio
Raggio di trasmissione (A2DP):
20 Hz - 20.000 Hz (frequenza di campionamento 44,1 kHz)

1) Il range effettivo varia in base a fattori quali ostacoli tra i dispositivi, campi magnetici nei pressi di un forno a microonde, elettricità statica, sensibilità di ricezione, prestazioni dell'antenna, sistema operativo, applicazione software, ecc.
2) I profili standard Bluetooth indicano lo scopo delle comunicazioni Bluetooth tra i dispositivi.
3) Codec: formato di compressione e conversione del segnale audio

Il design e le caratteristiche tecniche sono soggetti a modifica senza preavviso.

Requisiti di sistema per il caricamento della batteria tramite il collegamento USB

Adattatore CA USB
Un adattatore CA USB disponibile in commercio in grado di erogare una corrente in uscita di 0,5 A (500 mA) o superiore

Modelli iPhone/iPod compatibili
iPhone X, iPhone 8 Plus, iPhone 8, iPhone 7 Plus, iPhone 7, iPhone SE, iPhone 6s Plus, iPhone 6s, iPhone 6 Plus, iPhone 6, iPhone 5s, iPod touch (6a generazione)
(A partire da dicembre 2018)

Marchi

- Apple, iPhone, iPod e iPod touch sono marchi di Apple Inc., registrati negli Stati Uniti e in altri Paesi.
- L'uso dell'adesivo Made for Apple indica che un accessorio è stato progettato per essere collegato specificatamente al prodotto Apple indicato ed è stato certificato dallo sviluppatore per soddisfare gli standard di prestazioni di Apple. Apple non si assume alcuna responsabilità in merito al funzionamento del dispositivo o alla conformità con gli standard normativi e di sicurezza.
- Android è un marchio di Google LLC.
- Il marchio denominativo e i loghi Bluetooth® sono marchi registrati di proprietà di Bluetooth SIG, Inc. e l'utilizzo di tali marchi da parte di Sony Corporation è concesso in licenza.
- N-Mark è un marchio o marchio registrato di NFC Forum, Inc. negli Stati Uniti e in altri Paesi.
- Qualcomm aptX è un prodotto di Qualcomm Technologies, Inc. e/o delle sue consociate. Qualcomm è un marchio di Qualcomm Incorporated, registrato negli Stati Uniti e in altri Paesi. aptX è un marchio di Qualcomm Technologies International, Ltd., registrato negli Stati Uniti e in altri Paesi.
- USB Type-C™ e USB-C™ sono marchi di USB Implementers Forum.
- Gli altri marchi e nomi commerciali appartengono ai rispettivi proprietari.

A

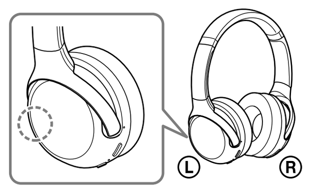

B

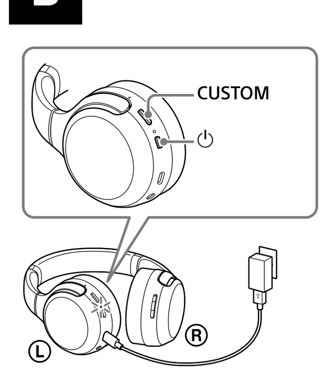

C

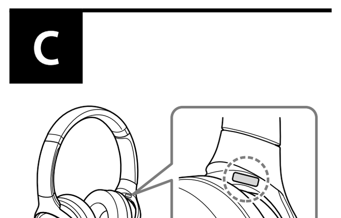

Nederlands

Draadloze stereoheadset

Installeer het toestel niet in een krappe ruimte zoals een boekenrek of ingebouwde kast.

Stel de batterijen (accu of geïnstalleerde batterijen) niet langdurig bloot aan overmatige hitte zoals van de zon, vuur en dergelijke.

Demonteer, open of vernietig accu's of batterijen niet.
Stel accu's of batterijen niet bloot aan hitte of vuur. Vermijd opslag in direct zonlicht.
Als een accu zou lekken, laat de vloeistof dan niet in contact komen met de huid of ogen. Als er contact heeft plaatsgevonden, was de getroffen zone dan overvloedig met water en roep medische hulp in.
Accu's en batterijen moeten worden opgeladen voor gebruik. Raadpleeg altijd de instructies van de fabrikant of de apparaathandleiding voor de juiste oplaadinstructies.
Na lange opslagperiodes kan het nodig zijn om de accu's of batterijen meerdere keren op te laden en te ontladen om optimale prestaties te verkrijgen.
Verwijder op de correcte wijze.

Deze apparatuur is getest en voldoet aan de beperkingen vastgelegd in de EMC richtlijnen voor het gebruik van een verbindingskabel korter dan 3 meter.

Alleen de bijgeleverde hoofdtelefoonkabels mogen worden gebruikt voor deze hoofdtelefoon.

Kennisgeving voor klanten: de volgende informatie is alleen van toepassing voor apparatuur die wordt verkocht in landen waar de EU-richtlijnen van kracht zijn

Dit product werd vervaardigd door of in opdracht van Sony Corporation.
EU importeur: Sony Europe Limited.
Vragen aan de EU invoerder of met betrekking tot Europese productconformiteit kunnen worden gericht aan de gemachtigde vertegenwoordiger, Sony Belgium, bijkantoor van Sony Europe Limited, Da Vincilaan 7-D1, 1935 Zaventem, België.

Hierbij verklaart Sony Corporation dat deze radioapparatuur conform is met Richtlijn 2014/53/EU.
De volledige tekst van de EU-conformiteitsverklaring kan worden geraadpleegd op het volgende internetadres:
http://www.compliance.sony.de/

De geldigheid van de CE-markering is beperkt tot de landen waar deze wettelijk verplicht is, hoofdzakelijk in de landen van de EER (Europese Economische Ruimte) en Zwitserland.

Verwijdering van oude batterijen, elektrische en elektronische apparaten (van toepassing in de Europese Unie en andere landen met afzonderlijke inzamelingssystemen)
Dit symbool op het product, de batterij of op de verpakking wijst erop dat het product en de batterij, niet als huishoudelijk afval behandeld mogen worden. Op sommige batterijen kan dit symbool gebruikt worden in combinatie met een chemisch symbool. Het chemisch symbool voor lood (Pb) wordt toegevoegd wanneer de batterij meer dan 0,004% lood bevat. Door deze producten en batterijen op juiste wijze af te voeren, vermijdt u mogelijke negatieve gevolgen voor mens en milieu die zijn gekoppeld aan verkeerde afvalbehandeling. Het recyclen van materialen draagt bij aan het behoud van natuurlijke bronnen. In het geval dat de producten om redenen van veiligheid, prestaties dan wel in verband met data-integriteit een permanente verbinding met een ingebouwde batterij vereisen, mag deze batterij enkel door gekwalificeerd servicepersoneel worden vervangen. Om ervoor te zorgen dat de batterij, elektrische en elektronische apparaten op een juiste wijze zal worden behandeld, dienen deze producten aan het eind van hun levenscyclus worden ingeleverd bij het juiste inzamelingspunt voor het recyclen van elektrisch en elektronisch materiaal. Voor alle andere batterijen verwijzen we u naar het hoofdstuk over het veilig verwijderen van batterijen. Lever de batterijen in bij het juiste inzamelingspunt voor het recyclen van batterijen. Voor meer informatie over het recyclen van dit product of de batterij, kunt u contact opnemen met de gemeentelijke instanties, de organisatie belast met de verwijdering van huishoudelijk afval of de winkel waar u het product of batterij hebt gekocht.

Een hoog volume kan uw gehoor beschadigen.

Gebruik het toestel niet tijdens het wandelen, rijden of fietsen. Als u dat wel doet, kan dat leiden tot ongevallen.

Gebruik het toestel niet op een gevaarlijke plaats, tenzij u de omgevingsgeluiden kunt horen.

Het toestel is niet waterdicht. Als er water of verontreinigingen in het toestel terechtkomen, kan dat brand of een elektrische schok veroorzaken. Als er water of verontreinigingen in het toestel terechtkomen, stop dan onmiddellijk met het gebruik ervan en neem contact op met uw dichtstbijzijnde Sony-verdeler. Zorg vooral dat u de onderstaande voorzorgsmaatregelen in acht neemt.
– Gebruik rond een gootsteen enz.
Zorg dat het toestel niet in een gootsteen of een bak met water valt.
– Gebruik in de regen of sneeuw, of op vochtige plaatsen
– Gebruik wanneer u zweet
Als u het toestel aanraakt met natte handen of in de zak van een vochtig kledingstuk steekt, kan het nat worden.

Raadpleeg de gebruiksaanwijzing van het draadloze apparaat voor meer informatie over het effect van contact tussen het menselijk lichaam en de mobiele telefoon of andere draadloze apparaten die verbonden zijn met het toestel.

Sluit de USB-stekker nooit aan wanneer het hoofdtoestel of de oplaadkabel nat is. Als u de USB-stekker aansluit wanneer het hoofdtoestel of de oplaadkabel nat is, kan er een kortsluiting optreden als gevolg van de vloeistof (leidingwater, zeewater, frisdrank enz.) die aanwezig is op het hoofdtoestel of de oplaadkabel, of door vreemde materies. Dit kan leiden tot abnormale warmteontwikkelingen of storingen.

Opmerking over statische elektriciteit
Opgestapelde statische elektriciteit in het lichaam kan een lichte tinteling in uw oren veroorzaken. Draag om dat effect te verminderen kleren gemaakt van natuurlijke materialen, die de opwekking van statische elektriciteit beperken.

Voorzorgsmaatregelen

Over BLUETOOTH®-communicatie
- Draadloze Bluetooth-technologie werkt binnen een bereik van ongeveer 10 m. De maximale communicatieafstand kan variëren naargelang de aanwezigheid van obstakels (mensen, metalen voorwerpen, muren enz.) of de elektromagnetische omgeving.
- Bluetooth-communicatie werkt mogelijk niet of er kan ruis of geluidsverlies optreden in de volgende omstandigheden:
  – Wanneer een persoon zich tussen het toestel en het Bluetooth-apparaat bevindt. Deze situatie kan worden verbeterd door het Bluetooth-apparaat zo te positioneren dat het naar de antenne van het toestel is gericht.
  – Wanneer er zich een obstakel, zoals een metalen voorwerp of een muur, tussen het toestel en het Bluetooth-apparaat bevindt.
  – Wanneer er een Wi-Fi-apparaat of magnetronoven in gebruik is of er microgolven worden uitgestraald in de buurt van het toestel.
  – In vergelijking met gebruik binnenshuis treedt er bij gebruik buitenshuis weinig signaalreflectie op van muren, vloeren en plafonds, waardoor verlies van audiosignaal frequenter voorkomt dan bij gebruik binnenshuis.
  – De antenne is ingebouwd in het toestel zoals aangegeven door de stippellijn op de afbeelding (afb. A). De gevoeligheid van de Bluetooth-communicatie kan worden verbeterd door eventuele obstakels tussen het verbonden Bluetooth-apparaat en de antenne van dit toestel te verwijderen.
- Bluetooth- en Wi-Fi (IEEE802.11b/g/n)-apparaten gebruiken dezelfde frequentie (2,4 GHz). Wanneer het toestel in de buurt van een Wi-Fi-apparaat wordt gebruikt, kan er elektromagnetische interferentie optreden, wat ruis of geluidsverlies kan veroorzaken of verbinding onmogelijk kan maken. In dat geval kunt u het volgende proberen:
  – Maak verbinding tussen het toestel en het Bluetooth-apparaat wanneer deze minstens 10 m van het Wi-Fi-apparaat verwijderd zijn.
  – Schakel het Wi-Fi-apparaat uit wanneer u het toestel op minder dan 10 m van het Wi-Fi-apparaat gebruikt.
  – Plaats het toestel en het Bluetooth-apparaat zo dicht mogelijk bij elkaar.
- Microgolven die afkomstig zijn van een Bluetooth-apparaat kunnen de werking van elektronische medische apparatuur beïnvloeden. Schakel dit toestel en andere Bluetooth-apparaten op de volgende locaties uit, aangezien dit een ongeluk kan veroorzaken:
  – In ziekenhuizen, in de buurt van zitplaatsen voor mindervaliden in treinen, op locaties waar ontvlambaar gas aanwezig is, in de buurt van automatische deuren of in de buurt van brandalarmen.
- Het afspelen van audio op dit toestel kan vertraagd zijn in vergelijking met het afspelen van audio op het zendapparaat, wat het gevolg is van de eigenschappen van draadloze Bluetooth-technologie. Daardoor is het geluid mogelijk niet synchroon met de beelden bij het bekijken van films of het spelen van games.
- Dit product produceert radiogolven wanneer het in de draadloze modus wordt gebruikt. Wanneer u het in de draadloze modus aan boord van een vliegtuig gebruikt, dient u de instructies van het boordpersoneel met betrekking tot het gebruik van producten in de draadloze modus te volgen.
- Het toestel ondersteunt beveiligingsfuncties die voldoen aan de Bluetooth-standaard om de beveiliging tijdens communicatie via draadloze Bluetooth-technologie te waarborgen. Afhankelijk van de geconfigureerde instellingen en andere factoren is deze beveiliging echter mogelijk niet voldoende. Wees voorzichtig bij communicatie via draadloze Bluetooth-technologie.
- Sony aanvaardt geen verantwoordelijkheid voor eventuele schade of verlies als gevolg van informatielekken die zich voordoen tijdens Bluetooth-communicatie.
- Verbinding met alle Bluetooth-apparaten kan niet worden gegarandeerd.
  – Bluetooth-apparaten die verbonden zijn met het toestel moeten voldoen aan de Bluetooth-standaard voorgeschreven door Bluetooth SIG, Inc. en moeten als conform gecertificeerd zijn.
  – Zelfs wanneer een verbonden apparaat voldoet aan de Bluetooth-standaard, kunnen er gevallen zijn waarin de eigenschappen of specificaties van het Bluetooth-apparaat verbinding onmogelijk maken of leiden tot andere bedieningsmethodes, weergave of werking.
  – Wanneer het toestel wordt gebruikt om handenvrij te bellen, kan er afhankelijk van het verbonden apparaat of de communicatieomgeving ruis optreden.
- Afhankelijk van het te verbinden apparaat kan het even duren voordat de communicatie wordt gestart.

Als het geluid regelmatig hapert tijdens het afspelen
- De situatie kan worden verbeterd door de geluidskwaliteitsstand in te stellen op "prioriteit voor stabiele verbinding". Raadpleeg de Helpgids voor meer informatie.
- De situatie kan worden verbeterd door de instellingen voor de kwaliteit van het draadloos afspelen te wijzigen of de modus voor het draadloos afspelen op het zendapparaat vast in te stellen op SBC. Raadpleeg voor meer informatie de bedieningsinstructies die bij het zendapparaat zijn geleverd.
- Wanneer u muziek beluistert via een smartphone, kan de situatie worden verbeterd door onnodige apps te sluiten of de smartphone opnieuw op te starten.

Over het gebruik van bel-apps voor smartphones en computers
- Dit toestel ondersteunt alleen normale binnenkomende oproepen. Bel-apps voor smartphones en computers worden niet ondersteund.

Over het opladen van het toestel
- Dit toestel kan alleen worden opgeladen via USB. Een computer met een USB-poort of een USB-netstroomadapter is vereist voor het opladen.
- Gebruik altijd de bijgeleverde USB Type-C-kabel.
- Tijdens het opladen kan het toestel niet worden ingeschakeld en kan de Bluetooth-functie niet worden gebruikt.
- Als het toestel voor langere tijd niet wordt gebruikt, kan de oplaadbare batterij snel leeg raken. De batterij zal goed opgeladen blijven nadat ze verschillende keren is ontladen en opgeladen. Wanneer u het toestel voor langere tijd opbergt, dient u de batterij om de zes maanden op te laden om overontlading te voorkomen.
- Als de oplaadbare batterij heel snel leeg raakt, moet deze vervangen worden door een nieuwe. Neem contact op met uw dichtstbijzijnde Sony-verdeler om de batterij te vervangen.

Als het toestel niet correct werkt
- Volg de onderstaande procedure om het toestel te resetten (afb. B).
  Druk tegelijk op de knoppen ⏻ en CUSTOM terwijl het toestel wordt opgeladen. Het toestel wordt gereset. Wanneer het toestel wordt gereset, worden de koppelingsgegevens niet van het toestel verwijderd.
- Als het probleem zich blijft voordoen, zelfs nadat het toestel is gereset, voert u de onderstaande procedure uit om het toestel te initialiseren.
  Koppel de USB Type-C-kabel los en schakel het toestel uit. Houd de knoppen ⏻ en ▬ gedurende minstens 7 seconden tegelijk ingedrukt. Het indicatielampje (blauw) knippert 4 keer, het toestel wordt geïnitialiseerd en de fabrieksinstellingen van het toestel worden hersteld. Wanneer het toestel wordt geïnitialiseerd, worden alle koppelingsgegevens verwijderd.
- Nadat het toestel is geïnitialiseerd, kan het mogelijk geen verbinding meer maken met uw iPhone of computer. Verwijder in dat geval de koppelingsgegevens van het toestel van de iPhone of computer en koppel ze vervolgens opnieuw.

Opmerkingen over het opzetten van het toestel
- Aangezien de hoofdtelefoon de oren goed afsluit, kunt u schade aan het trommelvlies veroorzaken door deze hard tegen uw oren te drukken of snel af te nemen.
  Tijdens het dragen van de hoofdtelefoon kan het luidsprekermembraan een klikgeluid produceren. Dat is geen storing.

Andere opmerkingen
- Stel het toestel niet bloot aan hevige schokken.
- Wanneer u het toestel gebruikt als bedrade hoofdtelefoon, gebruik dan alleen de bijgeleverde hoofdtelefoonkabel. Zorg dat de hoofdtelefoonkabel stevig in het toestel zit.
- De Bluetooth-functie werkt mogelijk niet met een mobiele telefoon, afhankelijk van de signaalomstandigheden en de nabije omgeving.
- Oefen nooit gedurende langere tijd gewicht of druk uit op het toestel, ook niet wanneer het is opgeborgen. Dit kan namelijk vervormingen veroorzaken.
- Als u ongemak ondervindt tijdens het gebruik van het toestel, staak dan onmiddellijk het gebruik.
- De oorschelpen kunnen beschadigd raken of verslijten bij langdurig gebruik en langdurige opslag.

Het toestel reinigen
- Wanneer de buitenkant van het toestel vuil is, veeg het dan schoon met een zachte droge doek. Als het toestel bijzonder vuil is, drenk dan een doek in een milde oplossing van neutraal reinigingsmiddel en wring deze goed uit alvorens te vegen. Gebruik geen oplosmiddelen zoals verdunner, benzeen of alcohol aangezien deze het oppervlak kunnen beschadigen.
- Als u vragen hebt over of problemen ondervindt met dit toestel die niet in deze handleiding worden behandeld, neem dan contact op met uw dichtstbijzijnde Sony-verdeler.

> Vervangingsonderdelen: oorschelpen
> Neem contact op met uw dichtstbijzijnde Sony-verdeler voor informatie over vervangingsonderdelen.

Locatie van het serienummerlabel

Zie afb. C

Technische gegevens

Headset
Voeding:
3,7 V DC: ingebouwde oplaadbare lithium-ionbatterij
5 V DC: bij opladen via USB
Bedrijfstemperatuur:
0 °C tot 40 °C
Nominaal vermogensverbruik:
1,5 W
Gebruiksuren:
Bij verbinding via een Bluetooth-apparaat
Afspeeltijd voor muziek: max. 30 uur
Communicatietijd: max. 30 uur
Stand-bytijd: max. 300 uur
Opmerking: de gebruiksuren kunnen lager liggen afhankelijk van de codec en de gebruiksomstandigheden.
Oplaadtijd:
Ong. 4 uur
(Na 10 minuten opladen kan er gedurende ongeveer 90 minuten muziek afgespeeld worden.)
Opmerking: de oplaadtijd en gebruiksuren kunnen verschillen afhankelijk van de gebruiksomstandigheden.
Oplaadtemperatuur:
5 °C tot 35 °C
Gewicht:
Ong. 195 g

Ontvanger
Impedantie:
37 Ω (1 kHz) (wanneer u de hoofdtelefoonkabel aansluit)
Gevoeligheid:
103 dB/mW (wanneer u de hoofdtelefoonkabel aansluit)
Frequentiebereik:
5 Hz - 22.000 Hz (JEITA)
Bijgeleverde items:
Draadloze stereoheadset (1)
USB Type-C™-kabel (USB-A tot USB-C™) (ong. 20 cm) (1)
Hoofdtelefoonkabel (ong. 1,2 m) (1)

Communicatiespecificatie
Communicatiesysteem:
Bluetooth-specificatie versie 4.2
Uitvoer:
Bluetooth-specificatie vermogensklasse 2
Maximaal communicatiebereik:
In een rechte lijn zonder obstakels ong. 10 m[1)]
Frequentieband:
2,4 GHz-band (2,4000 GHz - 2,4835 GHz)
Werkingsfrequentie:
Bluetooth: 2.400 MHz - 2.483,5 MHz
NFC: 13,56 MHz
Maximaal uitvoervermogen:
Bluetooth: < 4 dBm
Compatibele Bluetooth-profielen[2)]:
A2DP / AVRCP / HFP / HSP
Ondersteunde codec[3)]:
SBC / AAC / Qualcomm® aptX™ audio
Transmissiebereik (A2DP):
20 Hz - 20.000 Hz
(bemonsteringsfrequentie 44,1 kHz)

1) Het werkelijke bereik verschilt afhankelijk van factoren zoals obstakels tussen apparaten, magnetische velden rond een magnetron, statische elektriciteit, ontvangstgevoeligheid, prestaties van de antenne, het besturingssysteem, software enz.
2) Bluetooth-standaardprofielen geven het doel van Bluetooth-communicatie tussen apparaten aan.
3) Codec: formaat voor geluidssignaalcompressie en -conversie

Het ontwerp en de technische gegevens kunnen zonder voorafgaande kennisgeving worden gewijzigd.

Systeemvereisten voor het opladen van de batterij via USB

USB-netvoedingsadapter
Een in de winkel verkrijgbare USB-netstroomadapter die een minimale uitgangsstroom van 0,5 A (500 mA) kan leveren

Compatibele iPhone/iPod-modellen
iPhone X, iPhone 8 Plus, iPhone 8, iPhone 7 Plus, iPhone 7, iPhone SE, iPhone 6s Plus, iPhone 6s, iPhone 6 Plus, iPhone 6, iPhone 5s, iPod touch (6de generatie)
(vanaf december 2018)

Handelsmerken
- Apple, iPhone, iPod en iPod touch zijn handelsmerken van Apple Inc., geregistreerd in de Verenigde Staten en andere landen.
- Het gebruik van de Made for Apple-badge betekent dat een accessoire ontworpen is om specifiek aangesloten te worden met het/de Apple-product(en) dat/die geïdentificeerd is/zijn in de badge, en gecertificeerd is door de ontwerper om te beantwoorden aan de prestatienormen van Apple. Apple is niet verantwoordelijk voor de werking van dit apparaat of naleving van veiligheidseisen en wettelijke standaarden.
- Android is een handelsmerk van Google LLC.
- Het Bluetooth®-woordmerk en de Bluetooth®-logo's zijn geregistreerde handelsmerken in eigendom van Bluetooth SIG, Inc. en elk gebruik van deze merken door Sony Corporation gebeurt onder licentie.
- Het N-merk is een handelsmerk of geregistreerd handelsmerk van NFC Forum, Inc. in de Verenigde Staten en in andere landen.
- Qualcomm aptX is een product van Qualcomm Technologies, Inc. en/of zijn dochterondernemingen.
  Qualcomm is een handelsmerk van Qualcomm Incorporated, geregistreerd in de Verenigde Staten en andere landen. aptX is een handelsmerk van Qualcomm Technologies International, Ltd., geregistreerd in de Verenigde Staten en andere landen.
- USB Type-C™ en USB-C™ zijn handelsmerken van USB Implementers Forum.
- Andere handelsmerken en handelsnamen zijn het eigendom van hun respectieve eigenaars.

Português

Auscultadores estéreo sem fios

Não instale o aparelho num local confinado como, por exemplo, uma estante ou um armário embutido.

Não exponha as baterias (bateria ou baterias instaladas) a calor excessivo como, por exemplo, luz solar, fogo ou outra fonte de calor durante um longo período de tempo.

Não desmonte, abra nem destrua pilhas secundárias ou baterias.
Não exponha as pilhas ou as baterias ao calor ou ao fogo. Evite armazenar sob luz solar direta.
Se ocorrerem fugas das pilhas, não permita que o líquido entre em contacto com a pele ou os olhos. Em caso de contacto, lave a área afetada com água em abundância e consulte um médico.
As pilhas secundárias e baterias devem ser carregadas antes da utilização. Consulte sempre as instruções do fabricante ou o manual do equipamento para obter as instruções de carregamento adequadas.
Após longos períodos de armazenamento, poderá ser necessário carregar e descarregar as pilhas ou baterias várias vezes para obter o máximo desempenho.
Elimine de forma adequada.

Este equipamento foi testado e demonstrou que cumpre os limites definidos nos regulamentos de Compatibilidade Eletromagnética (CEM) quando utilizado com um cabo de ligação com comprimento inferior a 3 metros.

Só os cabos para auscultadores fornecidos podem ser utilizados com estes auscultadores.

Aviso para clientes: as informações seguintes só se aplicam a equipamentos vendidos em países sujeitos às diretivas da UE

Este produto foi fabricado por ou em nome da Sony Corporation.
Importador na UE: Sony Europe Limited.
Questões ao importador na UE ou relacionadas com a conformidade do produto na Europa devem ser enviadas ao representante autorizado do fabricante, Sony Belgium, bijkantoor van Sony Europe Limited, Da Vincilaan 7-D1, 1935 Zaventem, Bélgica.

O(a) abaixo assinado(a) Sony Corporation declara que o presente equipamento está em conformidade com a Diretiva 2014/53/UE.
O texto integral da declaração de conformidade está disponível no seguinte endereço de Internet:
http://www.compliance.sony.de/

A validade das marcas CE está limitada aos países em que for imposta por lei, sobretudo nos países do EEE (Espaço Económico Europeu) e Suíça.

Tratamento de pilhas, baterias e equipamentos elétricos e eletrónicos no final da sua vida útil (aplicável na União Europeia e em países com sistemas de recolha seletiva de resíduos)
Este símbolo, colocado no produto, na pilha ou bateria ou na embalagem, indica que o produto e a pilha ou bateria não devem ser tratados como resíduos urbanos indiferenciados. Em determinadas pilhas e baterias, este símbolo pode ser utilizado em combinação com um símbolo químico. O símbolo químico para chumbo (Pb) é adicionado se a pilha ou bateria contiver mais de 0,004% de chumbo. Ao garantir uma eliminação adequada destes produtos e destas pilhas ou baterias, irá ajudar a evitar potenciais consequências negativas para o meio ambiente e para a saúde pública que poderiam ser provocadas por um tratamento incorreto destes resíduos. A reciclagem dos materiais contribuirá para a conservação dos recursos naturais. Se, por motivos de segurança, desempenho ou proteção de dados, os produtos necessitarem de uma ligação permanente a uma pilha ou bateria integrada, esta só deve ser substituída por profissionais qualificados. Acabado o período de vida útil dos produtos, coloque-os num ponto de recolha de produtos elétricos/eletrónicos, de forma a garantir o tratamento adequado dos produtos e da pilha ou bateria integrada. Para todas as outras pilhas ou baterias, consulte as instruções do produto sobre a remoção da mesma. Deposite a pilha ou bateria num ponto de recolha destinado à reciclagem de resíduos de pilhas e baterias. Para informações mais detalhadas sobre a reciclagem deste produto ou desta pilha ou bateria, contacte o município onde reside, os serviços de recolha de resíduos da sua área ou a loja onde adquiriu o produto ou a pilha ou bateria.

O volume elevado pode afetar a sua audição.

Não utilize a unidade enquanto estiver a caminhar, a conduzir ou a andar de bicicleta. Se o fizer, pode causar acidentes na estrada.

Não utilize num local perigoso, exceto se conseguir ouvir o som circundante.

A unidade não é à prova de água. Se água ou objetos estranhos entrarem na unidade, pode ocorrer um incêndio ou choque elétrico. Se água ou um objeto estranho entrar na unidade, pare de imediato a sua utilização e contacte o agente Sony mais próximo. Em particular, siga sempre as precauções abaixo apresentadas.
– Utilização junto de um lavatório, etc.
Tenha cuidado para que a unidade não caia num lavatório ou num recipiente cheio de água.
– Utilização à chuva ou na neve ou em locais húmidos
– Utilização enquanto estiver transpirado
Se tocar na unidade com as mãos molhadas ou se colocar a unidade no bolso de uma peça de roupa molhada, a unidade pode ficar molhada.

Para obter mais informações sobre o efeito do contacto do corpo humano com o telemóvel ou outros dispositivos sem fios ligados à unidade, consulte o manual de instruções do dispositivo sem fios.

Nunca insira uma ficha USB quando a unidade principal ou o cabo de carregamento estiverem molhados. Se a ficha USB for inserida enquanto a unidade principal ou o cabo de carregamento estiverem molhados, pode ocorrer um curto-circuito devido ao líquido (água da torneira, água do mar, bebida, etc.) que entra na unidade principal ou no cabo de carregamento ou devido a qualquer corpo estranho e causar um aumento de temperatura anormal ou avaria.

Nota sobre eletricidade estática
A eletricidade estática acumulada no corpo pode provocar um ligeiro formigueiro nos ouvidos. Para reduzir o efeito, utilize roupas feitas com materiais naturais que suprimam a geração de eletricidade estática.

Precauções

Notas sobre as comunicações por BLUETOOTH®
- A tecnologia sem fios Bluetooth funciona num alcance de cerca de 10 m. A distância máxima de comunicação poderá variar, dependendo da presença de obstáculos (pessoas, objetos metálicos, paredes, etc.) ou do ambiente eletromagnético.
- As comunicações por Bluetooth poderão não ser possíveis ou poderá ocorrer ruído ou falha do áudio nas seguintes condições:
  – Quando estiver uma pessoa entre a unidade e o dispositivo Bluetooth. Esta situação poderá ser melhorada se colocar o dispositivo Bluetooth de frente para a antena da unidade.
  – Quando existir um obstáculo como, por exemplo, um objeto metálico ou uma parede, entre a unidade e o dispositivo Bluetooth.
  – Quando existir um dispositivo Wi-Fi, forno de micro-ondas ou outro dispositivo a emitir micro-ondas perto da unidade.
  – Comparativamente à utilização em interiores, a utilização em exteriores está pouco sujeita a reflexão do sinal proveniente de paredes, pavimentos e tetos, o que resulta na ocorrência da quebra de áudio mais frequentemente do que na utilização em interiores.
  – A antena está incorporada na unidade conforme ilustrado pela linha tracejada na imagem (Fig. A). A sensibilidade das comunicações por Bluetooth pode ser melhorada se forem removidos todos os obstáculos entre o dispositivo Bluetooth ligado e a antena desta unidade.
- Os dispositivos Bluetooth e Wi-Fi (IEEE802.11b/g/n) utilizam a mesma frequência (2,4 GHz). Ao utilizar a unidade perto de um dispositivo Wi-Fi, poderá ocorrer interferência eletromagnética resultando em ruído, falha do áudio ou impossibilidade de estabelecer ligação. Neste caso, tente efetuar as seguintes ações:
  – Estabeleça uma ligação entre a unidade e o dispositivo Bluetooth quando estiverem a, pelo menos, uma distância de 10 m do dispositivo Wi-Fi.
  – Desligue o dispositivo Wi-Fi quando utilizar a unidade a uma distância até 10 m do dispositivo Wi-Fi.
  – Posicione a unidade e o dispositivo Bluetooth o mais próximo possível um do outro.
- As micro-ondas emitidas por um dispositivo Bluetooth poderão afetar o funcionamento de dispositivos médicos eletrónicos. Desligue esta unidade e outros dispositivos Bluetooth nos locais a seguir apresentados, uma vez que poderão provocar acidentes:
  – Em hospitais, próximo de lugares prioritários em comboios, locais onde haja gás inflamável, perto de portas automáticas ou perto de alarmes de incêndio.
- A reprodução de áudio nesta unidade poderá apresentar algum atraso relativamente à do dispositivo de transmissão. Tal acontece devido às características da tecnologia sem fios Bluetooth. Consequentemente, o som poderá não estar sincronizado com a imagem durante a visualização de filmes ou em jogos.
- Este produto emite ondas de rádio quando utilizado no modo sem fios.
  Quando utilizado no modo sem fios num avião, siga as indicações da tripulação relativamente à utilização de produtos no modo sem fios.
- A unidade suporta funções de segurança que são compatíveis com a norma Bluetooth. Estas funcionam como um meio para garantir a segurança durante a comunicação utilizando a tecnologia sem fios Bluetooth. No entanto, dependendo das definições configuradas e de outros fatores, esta segurança poderá não ser suficiente. Tenha cuidado quando comunicar através da tecnologia sem fios Bluetooth.
- A Sony não assumirá a responsabilidade por quaisquer danos ou perdas resultantes de fugas de informação aquando da utilização de ligações Bluetooth.
- A ligação com todos os dispositivos Bluetooth não pode ser garantida.
  – Os dispositivos Bluetooth ligados à unidade têm de cumprir a norma Bluetooth prescrita pela Bluetooth SIG, Inc. e a sua conformidade tem de estar certificada.
  – Mesmo quando um dispositivo ligado está em conformidade com a norma Bluetooth, poderão existir situações em que as características ou especificações do dispositivo Bluetooth impossibilitam-no de efetuar a ligação ou resultam em métodos de controlo, visualização ou operação diferentes.
  – Ao utilizar a unidade para efetuar chamadas telefónicas no modo mãos-livres, poderá ocorrer ruído dependendo do dispositivo ligado ou do ambiente da comunicação.
- Dependendo do dispositivo a ser ligado, poderá ser necessário algum tempo para iniciar as comunicações.

Se o som falhar frequentemente durante a reprodução
- A situação poderá ser melhorada se definir o modo de qualidade de som para "prioridade à ligação estável". Para obter mais informações, consulte o Guia de ajuda.
- A situação poderá ser melhorada se alterar as definições de qualidade de reprodução sem fios ou se corrigir o modo de reprodução sem fios para SBC no dispositivo transmissor. Para obter mais informações, consulte o manual de instruções fornecido com o dispositivo transmissor.
- Ao ouvir música a partir de um smartphone, a situação poderá ser melhorada se fechar as aplicações desnecessárias ou se reiniciar o smartphone.

Notas sobre a utilização de aplicações de chamadas para smartphones e computadores
- Esta unidade suporta apenas as chamadas recebidas normais. As aplicações de chamadas para smartphones e computadores não são suportadas.

Notas sobre o carregamento da unidade
- Esta unidade só pode ser carregada através de dispositivos USB. Para carregar, é necessário um computador com uma porta USB ou um transformador de CA USB.
- Certifique-se de que utiliza o cabo USB Type-C fornecido.
- Quando estiver a carregar, a unidade não pode ser ligada e a função Bluetooth não pode ser utilizada.
- Se a unidade não for utilizada durante um longo período de tempo, a bateria recarregável poderá esgotar-se rapidamente. A bateria recuperará a capacidade de carga depois de ser descarregada e carregada várias vezes. Ao armazenar a unidade durante um longo período de tempo, carregue a bateria uma vez a cada 6 meses para evitar a descarga excessiva.
- Se a carga da bateria recarregável se esgotar muito rapidamente, deve ser substituída por uma nova. Contacte o agente Sony mais próximo para obter uma bateria de substituição.

Se a unidade não funcionar corretamente
- Siga o procedimento abaixo para repor a unidade (Fig. B).
  Prima simultaneamente os botões ⏻ e CUSTOM enquanto a unidade estiver a carregar. A unidade é reposta. Quando a unidade for reposta, as informações de emparelhamento da unidade não são apagadas.
- Se o problema persistir mesmo depois de a unidade ser reposta, efetue o procedimento abaixo para inicializar a unidade.
  Retire o cabo USB Type-C e desligue a unidade. Prima sem soltar e em simultâneo os botões ⏻ e ▬ durante, pelo menos, 7 segundos. O indicador (azul) pisca 4 vezes e a unidade é inicializada e reposta para as definições de fábrica. Quando a unidade é inicializada, todas as informações de emparelhamento são apagadas.
- Depois de a unidade ser inicializada, poderá não ligar ao iPhone ou ao computador. Se assim for, apague as informações de emparelhamento da unidade a partir do iPhone ou do computador e, em seguida, efetue novamente o emparelhamento.

Notas sobre a utilização da unidade
- Uma vez que os auscultadores ficam bastante justos quando são colocados, exercer pressão forte contra os ouvidos ou puxá-los rapidamente poderá resultar em lesões nos tímpanos.
  Quando utilizar os auscultadores, o diafragma do altifalante pode causar estalidos. Isto não significa uma avaria.

Notas adicionais
- Não submeta a unidade a impactos excessivos.
- Quando usar a unidade como auscultadores com fios, utilize apenas o cabo para auscultadores fornecido. Certifique-se de que o cabo para auscultadores está firmemente inserido.
- A função Bluetooth poderá não funcionar com um telemóvel, dependendo das condições do sinal e do ambiente circundante.
- Não exerça peso ou pressão sobre a unidade durante longos períodos de tempo, incluindo durante o armazenamento, pois poderá causar deformações.
- Se sentir algum desconforto durante a utilização da unidade, pare imediatamente de a utilizar.
- As almofadas de auriculares podem sofrer danos ou deterioração se forem utilizadas ou armazenadas durante um longo período de tempo.

Limpar a unidade
- Quando o exterior da unidade estiver sujo, limpe-o com um pano seco e macio. Se a unidade estiver particularmente suja, molhe um pano com uma solução de detergente neutro e torça-o bem antes de limpar. Não utilize solventes como diluente, benzina ou álcool, pois estes produtos podem danificar a superfície.
- Se tiver dúvidas ou problemas relativos a esta unidade que não sejam referidos neste manual, consulte o agente Sony mais próximo.

> Peças de substituição: almofadas de auriculares
> Consulte o agente Sony mais próximo para obter informações sobre as peças de substituição.

Localização da etiqueta com o número de série

Consulte a Fig. C

Especificações

Auscultadores
Fonte de alimentação:
3,7 V CC: Bateria recarregável de iões de lítio incorporada
5 V CC: Quando carregados através de USB
Temperatura de funcionamento:
0 °C a 40 °C
Consumo de energia nominal:
1,5 W
Horas de utilização:
Com ligação através do dispositivo Bluetooth
Tempo de reprodução de música: máx. de 30 horas
Tempo de comunicação: máx. de 30 horas
Tempo de suspensão: máx. de 300 horas
Nota: o número de horas de utilização pode ser inferior, dependendo do Codec e das condições de utilização.
Tempo de carregamento:
Aprox. 4 horas
(Após 10 minutos de carregamento, é possível reproduzir música durante aproximadamente 90 minutos.)
Nota: os tempos de carregamento e utilização dependem das condições de utilização.
Temperatura de carregamento:
5 °C a 35 °C
Massa:
Aprox. 195 g

Recetor
Impedância:
37 Ω (1 kHz) (com ligação através do cabo para auscultadores)
Sensibilidade:
103 dB/mW (com ligação através do cabo para auscultadores)
Resposta em frequência:
5 Hz - 22.000 Hz (JEITA)
Itens incluídos:
Auscultadores estéreo sem fios (1)
Cabo USB Type-C™ (USB-A para USB-C™) (aprox. 20 cm) (1)
Cabo para auscultadores (aprox. 1,2 m) (1)

Especificação da comunicação
Sistema de comunicação:
Versão 4.2 da especificação de Bluetooth
Emissão:
Classe de potência 2 da especificação de Bluetooth
Alcance de comunicação máximo:
Aprox. 10 m em linha de visão[1)]
Banda de frequências:
Banda de 2,4 GHz (2,4000 GHz - 2,4835 GHz)
Frequência de funcionamento:
Bluetooth: 2.400 MHz - 2.483,5 MHz
NFC: 13,56 MHz
Potência de emissão máxima:
Bluetooth: < 4 dBm
Perfis Bluetooth compatíveis[2)]:
A2DP / AVRCP / HFP / HSP
Codec suportado[3)]:
SBC / AAC / Qualcomm® aptX™ audio
Intervalo de transmissão (A2DP):
20 Hz - 20.000 Hz (frequência de amostragem de 44,1 kHz)

1) A gama real depende de vários fatores, como obstáculos entre os dispositivos, campos magnéticos em torno de um forno micro-ondas, eletricidade estática, sensibilidade da receção, desempenho da antena, sistema operativo, aplicação de software, etc.
2) Os perfis standard de Bluetooth indicam a finalidade das comunicações entre os dispositivos através de Bluetooth.
3) Codec: formato de conversão e compressão do sinal de áudio

O desenho e as especificações estão sujeitos a alteração sem aviso prévio.

Requisitos de sistema para carregar a bateria através de USB

Transformador de CA USB
Um transformador de CA USB comercialmente disponível, capaz de fornecer uma corrente de saída de 0,5 A (500 mA) ou superior

Modelos de iPhone/iPod compatíveis
iPhone X, iPhone 8 Plus, iPhone 8, iPhone 7 Plus, iPhone 7, iPhone SE, iPhone 6s Plus, iPhone 6s, iPhone 6 Plus, iPhone 6, iPhone 5s, iPod touch (6.ª geração)
(Desde dezembro de 2018)

Marcas comerciais
- Apple, iPhone, iPod e iPod touch são marcas comerciais da Apple Inc., registadas nos EUA e noutros países.
- O uso do selo Made for Apple significa que o acessório foi desenhado para conectar especificamente para o(s) produto(s) Apple identificado(s) no selo e foi certificado pelo desenvolvedor para atender aos padrões de desempenho da Apple. A Apple não é responsável pela operação deste dispositivo ou por sua conformidade com normas de segurança ou de regulamentação.
- Android é uma marca comercial da Google LLC.
- A marca e os logótipos Bluetooth® são marcas comerciais registadas pertencentes à Bluetooth SIG, Inc. e qualquer utilização dessas marcas pela Sony Corporation é efetuada sob licença.
- N-Mark é uma marca comercial ou marca comercial registada da NFC Forum, Inc. nos Estados Unidos e noutros países.
- Qualcomm aptX é um produto da Qualcomm Technologies, Inc. e/ou das suas subsidiárias. Qualcomm é uma marca comercial da Qualcomm Incorporated, registada nos Estados Unidos e noutros países. aptX é uma marca comercial da Qualcomm Technologies International, Ltd., registada nos Estados Unidos e noutros países.
- USB Type-C™ e USB-C™ são marcas comerciais do USB Implementers Forum.
- Outras marcas e nomes comerciais pertencem aos respetivos proprietários.

Dansk

Trådløse stereoheadset

Anbring ikke apparatet et trangt sted, f.eks. i en bogreol eller i et indbygget skab.

Udsæt ikke batterierne (installeret batteripakke eller batterier) for kraftig varme, f.eks. solskin, ild eller lignende i længere tid ad gangen.

Undlad at afmontere, åbne eller dele sekundære celler eller batterier.
Udsæt ikke celler eller batterier for varme eller ild. Undgå opbevaring i direkte sollys.
Hvis et batteri lækker, skal du sikre, at væsken ikke kommer i kontakt med huden eller øjnene. Hvis du har rørt ved væsken, skal du vaske det berørte område med rigelige mængder vand og kontakte en læge. Sekundære batterier skal oplades før brug. Følg altid producentens instruktioner eller udstyrets brugervejledning mht. korrekte opladningsinstruktioner.
Efter lang tids opbevaring kan det være nødvendigt at oplade og aflade celler eller batterier flere gange for at opnå maksimal ydeevne.
Skal bortskaffes på forsvarlig vis.

Dette udstyr er blevet testet og overholder de grænser, der er fastsat i EMC-bestemmelserne, ved hjælp af et forbindelseskabel på maks. 3 meter.

Kun de medfølgende hovedtelefonkabler kan bruges til disse hovedtelefoner.

Meddelelse til kunderne: Følgende oplysninger gælder kun for udstyr, som er solgt i lande, der er underlagt EU-direktiver

Dette produkt er fremstillet af eller på vegne af Sony Corporation.
EU Importør: Sony Europe Limited.
Forespørgsler til EU Importøren eller vedrørende overholdelse af produktgaranti i Europa skal sendes til fabrikantens repræsentant, Sony Belgium, bijkantoor van Sony Europe Limited, Da Vincilaan 7-D1, 1935 Zaventem, Belgien.

Herved erklærer Sony Corporation, at dette udstyr er i overensstemmelse med direktiv 2014/53/EU.
Den fulde ordlyd af EU-overensstemmelseserklæringen er tilgængelig på følgende internetadresse:
http://www.compliance.sony.de/

CE-mærkningen gælder kun for de lande, hvor den håndhæves juridisk. Den gælder hovedsageligt i EØS-landene (Det Europæiske Økonomiske Samarbejdsområde) og Schweiz.

Bortskaffelse af udtjente batterier samt elektriske og elektroniske produkter (gælder for den Europæiske Union og andre lande med separate indsamlingssystemer)
Dette symbol på produktet, batteriet eller emballagen betyder, at produktet og batteriet ikke må bortskaffes som husholdningsaffald. På visse batterier kan dette symbol anvendes i kombination med et kemisk symbol. Det kemiske symbol for bly (Pb) er anført, hvis batteriet indeholder mere end 0,004% bly. Ved at sikre at disse produkter og batterier bortskaffes korrekt, forebygges de mulige negative konsekvenser for miljø og sundhed, som en ukorrekt affaldshåndtering kan forårsage. Genanvendelse af materialer bidrager til at bevare naturlige ressourcer. Hvis et produkt kræver vedvarende elektricitetsforsyning af hensyn til sikkerhed, ydeevne eller dataintegritet, må batteriet kun fjernes af dertil uddannet personale. For at sikre en korrekt håndtering af batteriet og det elektriske og elektroniske udstyr skal de udtjente produkter afleveres på en genbrugsplads specielt indrettet til genanvendelse af elektriske og elektroniske produkter. Med hensyn til øvrige batterier, se venligst afsnittet der omhandler sikker fjernelse af batterier. Batteriet skal afleveres på et indsamlingssted beregnet til affaldshåndtering og genanvendelse af batterier. Yderligere information om genanvendelse af dette produkt eller batteri kan fås ved at kontakte den kommunale genbrugsstation eller den butik, hvor produktet eller batteriet blev købt.

Høj lydstyrke kan påvirke din hørelse.

Brug ikke enheden, mens du går, kører eller cykler. Det kan medføre trafikulykker.

Brug ikke på et farligt sted, medmindre den omgivende lyd kan høres.

Enheden er ikke vandtæt. Hvis der trænger vand eller fremmedlegemer ind i enheden, kan det medføre brand eller elektrisk stød. Hvis der trænger vand eller fremmedlegemer ind i enheden, skal du straks holde op med at bruge den og kontakte din nærmeste Sony-forhandler. Husk især at følge forholdsreglerne nedenfor.
– Anvendelse omkring en vask osv.
Pas på, at enheden ikke falder ned i en vask eller beholder fyldt med vand.
– Anvendelse i regn eller sne eller på fugtige steder.
– Anvendelse, når du er svedig.
Hvis du rører ved enheden med våde hænder eller lægger enheden i lommen i en fugtig beklædningsgenstand, kan enheden blive våd.

Nærmere oplysninger om virkningen af, at mobiltelefonen eller andre trådløse enheder, der er tilsluttet enheden, berører kroppen, findes i brugsanvisningen for den trådløse enhed.

Tilslut aldrig USB-stikket, hvis hovedenheden eller opladningskablet er våde. Hvis USB-stikket tilsluttes, mens hovedenheden eller opladningskablet er våde, kan det medføre kortslutning på grund af væsken (postevand, havvand, læskedrik osv.) på hovedenheden eller opladningskablet eller på grund af anden kontaminering og medføre unormal varmeproduktion eller fejlfunktion.

Bemærkning om statisk elektricitet
Statisk elektricitet, der akkumuleres i kroppen, kan forårsage en mild prikken i ørerne. For at reducere denne effekt kan du bære tøj, der er fremstillet af naturmaterialer, hvilket dæmper dannelsen af statisk elektricitet.

Forholdsregler

Om BLUETOOTH®-kommunikation
- Trådløs Bluetooth-teknologi fungerer inden for en rækkevidde på ca. 10 meter. Det maksimale kommunikationsområde kan variere afhængigt af forhindringer (mennesker, metal, væg osv.) eller det elektromagnetiske miljø.
- Bluetooth-kommunikation er muligvis ikke mulig, eller der kan forekomme støj eller lydafbrydelse under følgende forhold:
  – Når der er en person mellem enheden og Bluetooth-enheden. Denne situation kan forbedres ved at placere Bluetooth-enheden, så den vender mod enhedens antenne.
  – Når der er en hindring som f.eks. et metalobjekt eller en væg mellem enheden og Bluetooth-enheden.
  – Når en wi-fi-enhed eller mikrobølgeovn er i brug, eller når der udsendes mikrobølger i nærheden af enheden.
  – Sammenlignet med indendørsbrug påvirkes udendørsbrug kun lidt af signalrefleksion fra vægge, gulve og lofter, hvilket resulterer i, at lydafbrydelse forekommer hyppigere end ved brug indendørs.
  – Antennen er indbygget i enheden som vist med den stiplede linje i illustrationen (Fig. A). Bluetooth-kommunikationens følsomhed kan forbedres ved at fjerne hindringer mellem den tilsluttede Bluetooth-enhed og antennen på denne enhed.
- Bluetooth- og wi-fi-enheder (IEEE802.11b/g/n) bruger den samme frekvens (2,4 GHz). Når enheden bruges i nærheden af en wi-fi-enhed, kan der forekomme elektromagnetisk interferens, hvilket resulterer i støj, lydafbrydelser eller manglende evne til at oprette forbindelse. Hvis dette sker, kan du prøve at udføre følgende:
  – Opret forbindelse mellem enheden og Bluetooth-enheden, når de er mindst 10 m væk fra wi-fi-enheden.
  – Sluk for wi-fi-enheden, når du bruger enheden inden for 10 m af wi-fi-enheden.
  – Placér enheden og Bluetooth-enheden så tæt på hinanden som muligt.
- Mikrobølger, der kommer fra en Bluetooth-enhed, kan påvirke brugen af elektronisk medicinsk udstyr. Sluk for denne enhed eller andre Bluetooth-enheder på følgende steder, da brugen kan medføre ulykker:
  – på hospitaler; nær forbeholdte siddepladser i tog; steder, hvor brændbar gas er til stede; nær automatiske døre eller nær brandalarmer.
- Lydafspilningen på denne enhed kan forsinkes fra den på transmissionsenheden på grund af egenskaberne ved trådløs Bluetooth-teknologi. Som følge heraf er lyden muligvis ikke synkroniseret med billedet, når du ser film eller spiller spil.
- Dette produkt udsender radiobølger, når det bruges i trådløs tilstand.
  Når det bruges i trådløs tilstand på et fly, skal du følge anvisningerne fra flybesætningen vedrørende tilladt brug af produkter i trådløs tilstand.
- Enheden understøtter sikkerhedsfunktioner, der overholder Bluetooth-standarden, som et middel til at sørge for sikkerhed under kommunikation ved hjælp af trådløs Bluetooth-teknologi. Afhængigt af de konfigurerede indstillinger og andre faktorer er denne sikkerhed muligvis ikke tilstrækkelig. Vær forsigtig, når du kommunikerer via trådløs Bluetooth-teknologi.
- Sony påtager sig intet ansvar for skader eller tab som følge af informationslækage, der opstår ved brug af Bluetooth-kommunikation.
- Der kan ikke garanteres forbindelse med alle Bluetooth-enheder.
  – Bluetooth-enheder, der er tilsluttet til enheden, skal overholde Bluetooth-standarden, der er foreskrevet af Bluetooth SIG, Inc. og skal certificeres som værende kompatibel.
  – Selv når en tilsluttet enhed overholder Bluetooth-standarden, kan der være tilfælde, hvor Bluetooth-enhedens egenskaber eller specifikationer ikke gør det muligt at oprette forbindelse eller resulterer i forskellige kontrolmetoder, visning eller drift.
  – Når enheden bruges til at udføre håndfri tale i telefonen, kan der opstå støj afhængigt af den tilsluttede enhed eller kommunikationsmiljøet.
- Afhængigt af den enhed, der skal tilsluttes, kan det tage lidt tid at starte kommunikationen.

Hvis lyden ofte springer under afspilning
- Situationen kan forbedres ved at indstille lydkvalitetsfunktionen til "prioritet ved stabil forbindelse." Der henvises til hjælpevejledningen for detaljer.
- Situationen kan forbedres ved at ændre kvalitetsindstillingen for trådløs afspilning eller ved at ændre den trådløse afspilningstilstand til SBC på den transmitterende enhed. Hvis du ønsker flere oplysninger, kan du se den betjeningsvejledning, der fulgte med den transmitterende enhed.
- Når du lytter til musik fra en smartphone, kan situationen forbedres ved at lukke unødvendige apps eller genstarte smartphonen.

Om brug af telefoni-apps til smartphones og computere
- Denne enhed understøtter kun almindelige indgående opkald. Telefoni-apps til smartphones og computere understøttes ikke.

Om opladning af enheden
- Denne enhed kan kun oplades via USB. Til opladning kræves der en computer med en USB-port eller en USB-vekselstrømsadapter.
- Sørg for at bruge det medfølgende USB Type-C-kabel.
- Under opladningen kan enheden ikke tændes, og Bluetooth-funktionen kan ikke bruges.
- Hvis enheden ikke bruges i lang tid, kan det genopladelige batteri blive udtømt hurtigt. Batteriet vil kunne holde en ordentlig opladning, efter at den er afladet og opladet flere gange. Når du opbevarer enheden i længere tid, skal du oplade batteriet en gang hvert halve år for at forhindre overladning.
- Hvis det genopladelige batteri bliver meget udtømt, skal det udskiftes med et nyt. Kontakt venligst din nærmeste Sony-forhandler for udskiftning af batterier.

Hvis enheden ikke fungerer korrekt
- Følg nedenstående fremgangsmåde for at nulstille enheden (Fig. B).
  Tryk på knapperne ⏻ og CUSTOM samtidigt, mens enheden oplader. Enheden er nulstillet. Når enheden er nulstillet, slettes parringsoplysningerne i enheden ikke.
- Hvis problemet fortsætter, selvom enheden er nulstillet, skal du udføre proceduren nedenfor for at initialisere enheden.
  Tag USB Type-C-kablet ud, og sluk for enheden. Tryk og hold ⏻ og ▬-knapperne nede på samme tid i mindst 7 sekunder. Indikatoren (blå) blinker 4 gange, enheden initialiseres, og enheden er nulstillet til fabriksindstillingerne. Når enheden initialiseres, slettes alle parringsoplysninger.
- Når enheden er initialiseret, kan den ikke oprette forbindelse til din iPhone eller computer. Hvis dette sker, skal du slette parringsoplysningerne for enheden fra iPhonen eller computeren og derefter parre dem igen.

Bemærkninger om at bære enheden
- Eftersom hovedtelefonerne giver en tæt forsegling over ørerne, kan det at trykke dem mod dine ører eller hurtigt trække dem af resultere i trommehindebeskadigelse.
  Højtalermembranen kan lave en kliklyd, når hovedtelefonerne bruges. Dette er ikke en fejl.

Andre bemærkninger
- Udsæt ikke enheden for meget stød.
- Når du bruger enheden som hovedtelefoner med kabel, skal du kun bruge det medfølgende kabel. Sørg for, at hovedtelefonkablet er ordentligt indsat.
- Bluetooth-funktionen fungerer muligvis ikke med en mobiltelefon afhængigt af signalforholdene og omgivelserne.
- Anvend ikke vægt eller tryk på enheden i længere tid, herunder når det opbevares, da det kan medføre deformering.
- Hvis du oplever ubehag under brug af enheden, skal du omgående holde op med at bruge den.
- Ørepuderne kan blive beskadiget eller forringes med langvarig brug og opbevaring.

Rengøring af enheden
- Når ydersiden af enheden er snavset, skal du rengøre den ved at tørre den af med en blød, tør klud. Hvis enheden er særligt snavset, så blødgør en klud i en fortyndet opløsning af neutralt rengøringsmiddel og vrid den godt, inden det tørres. Brug ikke opløsningsmidler som fortynder, benzen eller sprit, da de kan beskadige overfladen.
- Kontakt nærmeste Sony-forhandler, hvis du har spørgsmål eller problemer vedrørende denne enhed, som ikke er dækket i denne vejledning.

> Reservedele: ørepuder
> Kontakt venligst din nærmeste Sony-forhandler for at få oplysninger om reservedele.

Placering af serienummeretiketten

Se Fig. C

Specifikationer

Headset
Strømkilde:
DC 3,7 V: Indbygget, genopladeligt litiumionbatteri
DC 5 V: Ved opladning via USB
Driftstemperatur:
0 °C til 40 °C
Nominelt strømforbrug:
1,5 watt
Timer i brug:
Ved tilslutning via Bluetooth-enheden
Afspilningstid for musik: Maks. 30 timer
Kommunikationstid: Maks. 30 timer
Standbytid: Maks. 300 timer
Bemærk! Antallet af timer i brug kan være kortere afhængigt af codec og anvendelsesforholdene.
Opladningstid:
Ca. 4 timer
(Ca. 90 minutters afspilningstid for musik er mulig efter 10 minutters opladning).
Bemærk! Opladningstiden og antallet af timer i brug kan være anderledes afhængigt af anvendelsesforholdene.
Opladningstemperatur:
5 °C til 35 °C
Vægt:
Ca. 195 g

Receiver
Impedans:
37 Ω (1 kHz) (ved tilslutning via hovedtelefonkablet)
Følsomhed:
103 dB/mW (ved tilslutning via hovedtelefonkablet)
Frekvenskurve:
5 Hz - 22.000 Hz (JEITA)
Medfølgende dele:
Trådløse stereoheadset (1)
USB Type-C™-kabel (USB-A til USB-C™) (ca. 20 cm) (1)
Hovedtelefonkabel (ca. 1,2 m) (1)

Kommunikationsspecifikation
Kommunikationssystem:
Bluetooth-specifikation version 4.2
Udgang:
Bluetooth-specifikation strømklasse 2
Maksimal kommunikationsrækkevidde:
Synslinje ca. 10 m[1)]
Frekvensbånd:
2,4 GHz bånd (2,4000 GHz - 2,4835 GHz)
Driftsfrekvens:
Bluetooth: 2.400 MHz - 2.483,5 MHz
NFC: 13,56 MHz
Maksimal udgangseffekt:
Bluetooth: < 4 dBm
Kompatible Bluetooth-profiler[2)]:
A2DP / AVRCP / HFP / HSP
Understøttet codec[3)]:
SBC / AAC / Qualcomm® aptX™ audio
Transmissionsområde (A2DP):
20 Hz - 20.000 Hz (samplingfrekvens 44,1 kHz)

1) Den faktiske rækkevidde afhænger af faktorer som f.eks. forhindringer mellem enheder, magnetfelter i nærheden af en mikrobølgeovn, statisk elektricitet, modtagefølsomhed, antennens ydeevne, operativsystem, software mv.
2) Bluetooth-standardprofiler angiver formålet med Bluetooth-kommunikation mellem enheder.
3) Codec: Komprimerings- og konverteringsformat for lydsignaler

Design og specifikationer kan ændres uden varsel.

Systemkrav for en batteriopladning via USB

USB AC-adapter
Et USB AC-adapterkabel, som fås i almindelig handel, med forsyning af udgangsstrøm på 0,5 A (500 mA) eller mere

Kompatible iPhone/iPod-modeller
iPhone X, iPhone 8 Plus, iPhone 8, iPhone 7 Plus, iPhone 7, iPhone SE, iPhone 6s Plus, iPhone 6s, iPhone 6 Plus, iPhone 6, iPhone 5s, iPod touch (6. generation)
(Pr. december 2018)

Varemærker
- Apple, iPhone, iPod og iPod touch er varemærker tilhørende Apple Inc., der er registreret i USA og andre lande.
- Brug af Made for Apple-mærke betyder, at et tilbehør er designet til at kunne samarbejde med de(t) Apple produkt(er), der identificeres af mærket, og at de(t) ikke er blevet certificeret af udvikleren til at opfylde Apple præstationsstandarder. Apple er ikke ansvarlig for driften af dette udstyr eller for dets overholdelse af sikkerheds- og lovgivningsmæssige standarder.
- Android er et varemærke tilhørende Google LLC.
- Bluetooth®-ordmærket og logoer er registrerede varemærker tilhørende Bluetooth SIG, Inc. og enhver brug af sådanne mærker af Sony Corporation sker under licens.
- N-mærket er et varemærke eller registreret varemærke tilhørende NFC Forum, Inc. i USA og i andre lande.
- Qualcomm aptX er et produkt tilhørende Qualcomm Technologies, Inc. og/eller deres datterselskaber.
  Qualcomm er et varemærke tilhørende Qualcomm Incorporated, registreret i USA og andre lande. aptX er et varemærke tilhørende Qualcomm Technologies International, Ltd., registreret i USA og andre lande.
- USB Type-C™ og USB-C™ er varemærker tilhørende USB Implementers Forum.
- Andre varemærker og handelsmærker tilhører de respektive ejere.

Suomi

Langattomat stereokuulokkeet

Älä asenna laitetta suljettuun tilaan, kuten kirjahyllyyn tai suljettuun kaappiin.

Älä altista akkuja tai paristoja (akkuja tai paristoja sisältävää laitetta) pitkäksi aikaa lämmönlähteille, kuten suoralle auringonvalolle tai tulelle.

Älä pura, avaa tai hajota akkuja tai paristoja.
Älä altista akkuja tai paristoja lämmölle tai tulelle. Vältä säilyttämistä suorassa auringonvalossa.
Jos akku vuotaa, vältä vuotavan aineen joutumista iholle tai silmiin. Jos ainetta pääsee iholle tai silmiin, pese aine pois heti runsaalla vedellä ja käänny välittömästi lääkärin puoleen.
Akut ja paristot on ladattava ennen käyttöä. Katso aina asianmukaiset lataamisen ohjeet valmistajan ohjeista tai laiteoppaasta. Jos laite on ollut pitkään varastoituna, sen akut tai paristot on mahdollisesti ladattava ja varaus purettava useita kertoja, ennen kuin laite toimii parhaalla mahdollisella tavalla.
Hävitä asianmukaisesti.

Tämän laitteen on testeissä todettu olevan EMC-direktiivin rajoitusten mukainen käytettäessä liitäntäkaapelia, joka on enintään 3 metriä pitkä.

Vain toimitettuja kuulokejohtoja voidaan käyttää näiden kuulokkeiden kanssa.

Huomautus asiakkaille: seuraavat tiedot koskevat ainoastaan laitteita, joita myydään EU:n direktiivejä noudattavissa maissa.

Tämä tuote on valmistettu Sony Corporation toimesta tai puolesta.
EU-maahantuoja: Sony Europe Limited.
EU-maahantuojalle osoitetut tiedustelut tai tuotteen Euroopan vaatimustenmukaisuuteen liittyvät tiedustelut tulee osoittaa valmistajan valtuutetulle edustajalle: Sony Belgium, bijkantoor van Sony Europe Limited, Da Vincilaan 7-D1, 1935 Zaventem, Belgia.

Sony Corporation vakuuttaa, että tämä laite on direktiivin 2014/53/EU mukainen.
EU-vaatimustenmukaisuusvakuutuksen täysimittainen teksti on saatavilla seuraavassa internetosoitteessa:
http://www.compliance.sony.de/

CE-merkintä on voimassa vain niissä maissa, joissa se pannaan oikeudellisesti täytäntöön, lähinnä Euroopan talousalueen (ETA) maissa ja Sveitsissä.

Käytöstä poistettujen paristojen/akkujen ja sähkö- ja elektroniikkalaitteiden hävittäminen (koskee Euroopan unionia sekä muita maita, joissa on käytössä jätteiden lajittelujärjestelmä)
Tämä laitteeseen, paristoon/akkuun tai pakkaukseen merkitty symboli tarkoittaa, että laitetta ja paristoa/akkua ei saa käsitellä kotitalousjätteenä. Tietyissä paristoissa/akuissa tätä symbolia voidaan käyttää yhdessä kemikaalia ilmaisevan symbolin kanssa. Lyijyn (Pb) kemikaalinen symboli on lisätty, jos paristo/akku sisältää enemmän kuin 0,004 % lyijyä. Varmistamalla näiden laitteiden ja paristojen/akkujen asianmukaisen hävittämisen voit auttaa estämään luonnolle ja ihmisten terveydelle aiheutuvia negatiivisia vaikutuksia, joita näiden tuotteiden epäasianmukainen hävittäminen saattaa aiheuttaa. Materiaalien kierrätys auttaa säästämään luonnonvaroja. Mikäli tuotteen turvallisuus, suorituskyky tai tietojen eheys vaatii, että paristo/akku on kiinteästi kytketty laitteeseen, valtuutetun huollon on vaihdettava paristo/akku. Käytöstä poistetun pariston/akun ja sähkö- ja elektroniikkalaitteen asianmukaisen käsittelyn varmistamiseksi nämä tuotteet on vietävä käytöstä poistettujen sähkö- ja elektroniikkalaitteiden kierrätyksestä huolehtivaan vastaanottopisteeseen. Muiden paristojen/akkujen kohdalla tarkista käyttöohjeesta, miten paristo/akku poistetaan tuotteesta turvallisesti. Toimita käytöstä poistettu paristo/akku niiden kierrätyksestä huolehtivaan vastaanottopisteeseen. Lisätietoja tuotteiden ja paristojen/akkujen kierrätyksestä saa paikallisilta viranomaisilta, jäteyhtiöistä tai liikkeestä, josta tuote tai paristo/akku on ostettu.

Suuri äänenvoimakkuus voi vaikuttaa kuuloosi.

Älä käytä laitetta, kun kävelet, ajat autoa tai pyöräilet. Tämä saattaa aiheuttaa liikenneonnettomuuksia.

Älä käytä vaarallisessa paikassa, ellei ympäristön ääniä voida kuulla.

Laite ei ole vedenpitävä. Jos vettä tai vierasesineitä pääsee laitteeseen, seurauksena voi olla tulipalo tai sähköisku. Jos vettä tai vierasesineitä pääsee laitteeseen, lopeta käyttö välittömästi ja ota yhteys lähimpään Sony-jälleenmyyjään. Muista erityisesti noudattaa edellä mainittuja varotoimia.
– Käyttö altaan tms. lähellä
Ole varovainen, ettei laite putoa altaaseen tai vesiastiaan.
– Käyttö vesi- tai lumisateessa tai kosteissa paikoissa
– Käyttö hikisenä
Jos kosket laitteeseen märillä käsillä tai asetat sen märän vaatteen taskuun, laite saattaa kastua.

Tietoja laitteeseen yhdistetyn matkapuhelimen tai muun langattoman laitteen kosketuksen vaikutuksesta ihmiskehoon on annettu langattoman laitteen käyttöohjeessa.

Älä koskaan työnnä USB-pistoketta paikalleen, kun päälaite tai latauskaapeli on märkä. Jos USB-pistoke työnnetään paikalleen päälaitteen tai latauskaapelin ollessa märkä, päälaitteeseen tai latauskaapeliin tarttunut neste (vesijohtovesi, merivesi, virvoitusjuoma jne.) tai vieras aine voi aiheuttaa oikosulun, josta on seurauksena epänormaalia lämmönmuodostusta tai toimintahäiriö.

Huomautus staattisesta sähköstä
Kehoon kertynyt staattinen sähkö voi aiheuttaa lievää pistelyä korvissa. Käytä vaikutuksen vähentämiseksi luonnonmateriaaleista valmistettuja vaatteita, jotka ehkäisevät staattisen sähkön syntymistä.

Varotoimet

BLUETOOTH®-tiedonsiirto
- Langattoman Bluetooth-tekniikan kantama on noin 10 metriä. Enimmäisyhteysalue voi vaihdella esteiden (esim. ihmiskehon, metallipinnan tai seinän) tai sähkömagneettisen ympäristön mukaan.
- Bluetooth-viestintä ei ehkä ole mahdollista, tai häiriöitä tai äänen häviämistä voi esiintyä seuraavissa olosuhteissa:
  – Kun laitteen ja Bluetooth-laitteen välillä on henkilö. Tilannetta voidaan parantaa asettamalla Bluetooth-laite siten, että se on laitteen antennia kohti.
  – Kun laitteen ja BLUETOOTH-laitteen välissä on este, kuten metallipinta tai seinä.
  – Kun käytössä on WiFi-laite tai mikroaaltouuni tai mikroaaltoja lähetetään laitteen lähellä.
  – Sisäkäyttöön verrattuna ulkona käytettäessä esiintyy vähän heijastuksia pinnoista, kuten seinistä, lattioista ja katoista, mikä johtaa äänen häviämiseen useammin kuin sisätiloissa.
  – Antenni on sisäänrakennettu yksikköön, kuten alla olevan kuvan katkoviiva osoittaa (kuva A). Bluetooth-viestinnän herkkyyttä voidaan parantaa poistamalla mahdolliset esteet yhdistetyn Bluetooth-laitteen ja tämän laitteen antennin välistä.
- Bluetooth- ja WiFi-laitteet (IEEE802.11b/g/n) käyttävät samaa taajuutta (2,4 GHz). Kun laitetta käytetään WiFi-laitteen lähellä, voi esiintyä sähkömagneettista häiriötä, joka aiheuttaa häiriöitä, äänen häviämistä tai kyvyttömyyden muodostaa yhteys. Jos näin käy, kokeile tilanteen korjaamista seuraavasti:
  – Muodosta yhteys laitteen ja Bluetooth-laitteen välille, kun ne ovat vähintään 10 m:n päässä WiFi-laitteesta.
  – Sammuta WiFi-laite, kun laitetta käytetään alle 10 m:n päässä WiFi-laitteesta.
  – Aseta laite ja Bluetooth-laite mahdollisimman lähelle toisiaan.
- Bluetooth-laitteesta säteilevät mikroaallot voivat vaikuttaa lääketieteellisten elektronisten laitteiden toimintaan. Katkaise virta tästä laitteesta ja muista Bluetooth-laitteista seuraavissa paikoissa, sillä muuten seurauksena voi olla onnettomuus:
  – sairaaloissa, junien erityispaikkojen läheisyydessä, paikoissa, joissa on syttyviä kaasuja, automaattiovien tai palohälyttimien lähellä.
- Laite saattaa toistaa äänen hieman lähettävää laitetta myöhemmin langattoman Bluetooth-tekniikan ominaisuuksien vuoksi. Tämän vuoksi ääni ei ehkä ole synkronoituna kuvan kanssa elokuvia katsottaessa tai pelejä pelattaessa.
- Tämä tuote lähettää radioaaltoja, kun sitä käytetään langattomassa tilassa.
  Kun sitä käytetään langattomassa tilassa lentokoneessa, noudata matkustamohenkilökunnan ohjeita tuotteiden sallitusta käytöstä langattomassa tilassa.
- Laite tukee Bluetooth-standardin mukaisia turvatoimintoja tietoliikenteen tietoturvan takaamiseksi, kun käytetään langatonta Bluetooth-tekniikkaa. Määritetyistä asetuksista ja muista tekijöistä riippuen tämä suojaus ei ehkä ole riittävä. Ole varovainen, kun käytät tiedonsiirtoon langatonta Bluetooth-teknologiaa.
- Sony ei vastaa vahingoista tai menetyksistä, jotka johtuvat Bluetooth-tiedonsiirron aikana tapahtuneista tietovuodoista.
- Yhteyttä kaikkien Bluetooth-laitteiden kanssa ei voida taata.
  – Laitteeseen yhdistettyjen Bluetooth-laitteiden on oltava Bluetooth SIG, Inc:n määrittämän Bluetooth-standardin mukaisia ja niiden on oltava vaatimustenmukaisuudeltaan sertifioituja.
  – Vaikka yhdistetty laite on Bluetooth-standardin mukainen, Bluetooth-laitteen ominaisuudet tai tekniset erittelyt eivät mahdollista yhdistämistä tai ne johtavat poikkeaviin ohjausmenetelmiin tai toimintaan.
  – Kun laitetta käytetään handsfree-puheluihin, voi esiintyä häiriöitä yhdistetystä laitteesta tai viestintäympäristöstä riippuen.
- Yhdistettävästä laitteesta riippuen tiedonsiirron aloittaminen voi kestää jonkin aikaa.

Jos ääni hyppii usein toiston aikana
- Tilannetta voidaan parantaa valitsemalla äänenlaadun tilaksi "vakaa yhteys etusijalla". Lisätietoja on annettu käyttöoppaassa.
- Voit lieventää ongelmaa muuttamalla langattoman toiston laatuasetuksia tai valitsemalla lähettävässä laitteessa langattomaksi toistotilaksi SBC-tilan. Lisätietoja on lähettävän laitteen mukana toimitetussa käyttöohjeessa.
- Kun kuunnellaan musiikkia älypuhelimesta, tilannetta voidaan parantaa sulkemalla tarpeettomat sovellukset ja käynnistämällä älypuhelin uudelleen.

Älypuhelinten ja tietokoneiden puhelusovellusten käyttö
- Tämä laite tukee vain tavanomaisia saapuvia puheluita. Laite ei tue älypuhelinten ja tietokoneiden puhelusovelluksia.

Laitteen lataaminen
- Tämä laite voidaan ladata vain USB:n kautta. Lataamiseen tarvitaan USB-liitännällä varustettu tietokone tai USB-verkkolaite.
- Muista käyttää toimitettua USB Type C -kaapelia.
- Laitetta ei voida kytkeä päälle latauksen aikana eikä Bluetooth-toimintoa voida käyttää.
- Jos laite on pitkään käyttämättömänä, ladattava akku voi tyhjentyä nopeasti. Akku pystyy säilyttämään oikean varauksen sen jälkeen, kun se on tyhjentynyt ja ladattu useita kertoja. Kun laite varastoidaan pitkäksi ajaksi, lataa akku kuuden kuukauden välein ylilatautumisen estämiseksi.
- Jos ladattava akku tyhjenee erittäin nopeasti, se on vaihdettava uuteen. Ota akun vaihtamiseksi yhteys lähimpään Sony-jälleenmyyjään.

Jos laite ei toimi oikein
- Palauta laitteen tehdasasetukset noudattamalla alla olevia ohjeita (kuva B).
  Paina samanaikaisesti painikkeita ⏻ ja CUSTOM, kun laitetta ladataan. Laitteen tehdasasetukset palautetaan. Tehdasasetusten palautus ei poista laitteen laiteparitietoja.
- Jos ongelma on jäljellä tehdasasetusten palautuksen jälkeen, alusta laite seuraavien ohjeiden mukaan.
  Irrota USB Type C -kaapeli ja sammuta laite. Paina painikkeita ⏻ ja ▬ samanaikaisesti vähintään 7 sekuntia. Ilmaisin (sininen) vilkkuu 4 kertaa, laite alustetaan ja laitteen tehdasasetukset palautetaan. Kun laite alustetaan, kaikki laiteparitiedot poistetaan.
- Kun laite on alustettu, se ei ehkä yhdistä iPhone-puhelimeesi tai tietokoneeseen. Jos näin käy, poista laitteen laiteparitiedot iPhonesta tai tietokoneesta ja muodosta laiteparit uudelleen.

Laitteen käyttöä koskevia huomautuksia
- Koska kuulokkeet ovat tiiviisti korvissa, niiden painaminen väkisin korviin tai nopea vetäminen korvista voi aiheuttaa tärykalvovaurion.
  Kuulokkeita käytettäessä kaiutinkalvo voi tuottaa naksahtavan äänen. Se ei ole toimintahäiriö.

Muita huomautuksia
- Älä kohdista laitteeseen voimakkaita iskuja.
- Kun käytät laitetta langallisina kuulokkeina, käytä ainoastaan toimitettua kuulokejohtoa. Varmista, että kuulokejohto on kunnolla paikallaan.
- Bluetooth-toiminto ei ehkä toimi matkapuhelimen kanssa signaaliolosuhteista ja ympäristöstä riippuen.
- Älä kohdista painoa tai painetta laitteeseen pitkiä aikoja, säilytys mukaan lukien, sillä se voi aiheuttaa muodonmuutoksia.
- Jos tunnet epämukavuutta käyttäessäsi laitetta, lopeta käyttö välittömästi.
- Korvapehmusteet voivat vahingoittua tai heikentyä pitkäaikaisessa käytössä ja säilytyksessä.

Yksikön puhdistaminen
- Kun laitteen ulkopinnat ovat likaiset, puhdista ne pyyhkimällä pehmeällä, kuivalla liinalla. Jos laite on erittäin likainen, kastele liina miedossa puhdistusaineliuoksessa ja väännä liina hyvin ennen pyyhkimistä. Älä käytä liuotteita, kuten ohentimia, bentseeniä tai alkoholia, sillä ne voivat vahingoittaa pintaa.
- Jos sinulla on laitteeseen liittyviä kysymyksiä tai ongelmia, joita ei ole käsitelty tässä oppaassa, ota yhteyttä lähimpään Sony-jälleenmyyjään.

> Vaihto-osat: korvapehmusteet
> Tietoja vaihto-osista saat lähimmältä valtuutetulta Sony-jälleenmyyjältä.

Sarjanumerotarran sijainti

Katso kuva C

Tekniset tiedot

Kuulokkeet
Virtalähde:
DC 3,7 V: sisäärakennettu ladattava litiumioniakku
DC 5 V: USB-liitännän kautta ladattaessa
Käyttölämpötila:
0–40 °C
Nimellinen virrankulutus:
1,5 W
Käyttöaika:
Kun yhteys muodostetaan Bluetooth-laitteen kautta
Musiikin toistoaika: enintään 30 tuntia
Tietoliikenneaika: enintään 30 tuntia
Valmiusaika: enintään 300 tuntia
Huomautus: käyttöaika voi olla lyhyempi koodekin ja käyttöolosuhteiden mukaan.
Latausaika:
Noin 4 tuntia
(10 minuutin lataamisen jälkeen laitteesta voidaan toistaa musiikkia noin 90 minuutin ajan.)
Huomautus: lataus- ja käyttöajat voivat vaihdella käyttöolosuhteiden mukaan.
Latauslämpötila:
5–35 °C
Paino:
Noin 195 g

Vastaanotin
Impedanssi:
37 Ω (1 kHz) (kuulokekaapelilla liitettynä)
Herkkyys:
103 dB/mW (kuulokekaapelilla liitettynä)
Taajuusvaste:
5 - 22 000 Hz (JEITA)
Pakkauksen sisältö:
Langattomat stereokuulokkeet (1)
USB Type-C™ -kaapeli (USB-A / USB-C™) (noin 20 cm) (1)
Kuulokekaapeli (noin 1,2 m) (1)

Yhteyden tiedot
Yhteysjärjestelmä:
Bluetooth-määrityksen versio 4.2
Teho:
Bluetooth-määrityksen mukainen teholuokka 2
Suurin toimintaetäisyys:
Näköyhteys noin 10 m[1)]
Taajuuskaista:
2,4 GHz:n kaista (2,4000 GHz – 2,4835 GHz)
Käyttötaajuus:
Bluetooth: 2 400 MHz – 2 483,5 MHz
NFC: 13,56 MHz
Suurin teho:
Bluetooth: < 4 dBm
Yhteensopivat Bluetooth-profiilit[2)]:
A2DP / AVRCP / HFP / HSP
Tuettu koodekki[3)]:
SBC / AAC / Qualcomm® aptX™ audio
Lähetysalue (A2DP):
20 Hz – 20 000 Hz (näytteenottotaajuus 44,1 kHz)

1) Todellinen toimintaetäisyys riippuu eri tekijöistä, kuten laitteiden välillä olevat esteet, mikroaaltouunia ympäröivät olevat magneettikentät, staattinen sähkö, vastaanottoherkkyys, antennin teho, käyttöjärjestelmä, ohjelmisto jne.
2) Bluetooth-standardiprofiilit määrittävät laitteiden välisen Bluetooth-tiedonsiirron tarkoituksen.
3) Koodekki: äänisignaalin pakkaus- ja muutosmuoto

Rakennetta ja teknisiä tietoja voidaan muuttaa ilman erillistä ilmoitusta.

Järjestelmävaatimukset akkua USB-liitännän kautta ladattaessa

USB-verkkolaite
Kaupallisesti saatavilla oleva USB-verkkolaite, jonka lähtövirta on vähintään 0,5 A (500 mA)

Yhteensopivat iPhone- ja iPod-mallit
iPhone X, iPhone 8 Plus, iPhone 8, iPhone 7 Plus, iPhone 7, iPhone SE, iPhone 6s Plus, iPhone 6s, iPhone 6 Plus, iPhone 6, iPhone 5s, iPod touch (6. sukupolvi)
(Joulukuusta 2018 lähtien)

Tavaramerkit
- Apple, iPhone, iPod ja iPod touch ovat Apple Inc:n tavaramerkkejä, jotka on rekisteröity Yhdysvalloissa ja muissa maissa.
- "Made for Apple" -merkin käyttäminen tarkoittaa, että elektroninen lisälaite on suunniteltu erityisesti Apple-tuotteeseen (-tuotteisiin) yhdistämistä varten ja että valmistaja takaa sen täyttävän Applen suorituskykystandardit. Apple ei ole vastuussa tämän laitteen käytöstä tai sen vaatimustenmukaisuudesta turvallisuus- ja lainsäädäntöstandardien kanssa.
- Android on Google LLC:n tavaramerkki.
- Bluetooth®-sanamerkki ja -logot ovat Bluetooth SIG, Inc:n omistamia rekisteröityjä tavaramerkkejä, joita Sony Corporation käyttää lisenssillä.
- N-merkki on NFC Forum, Inc:n tavaramerkki tai rekisteröity tavaramerkki Yhdysvalloissa ja muissa maissa.
- Qualcomm aptX on Qualcomm Technologies, Inc:n ja/tai sen tytäryhtiöiden tuote. Qualcomm on Qualcomm Incorporatedin Yhdysvalloissa ja muissa maissa rekisteröity tavaramerkki. aptX on Qualcomm Technologies International, Ltd:n Yhdysvalloissa ja muissa maissa rekisteröity tavaramerkki.
- USB Type-C™ ja USB-C™ ovat USB Implementers Forumin tavaramerkkejä.
- Muut tavaramerkit ja kauppanimet ovat omistajiensa omaisuutta.

Norsk

Trådløst stereohodesett

Ikke plasser apparatet på et trangt sted, for eksempel en bokhylle eller et innebygd kabinett.

Ikke eksponer batteriene (batteripakken eller innsatte batterier) for høy varme (f.eks., fra direkte sollys, åpne flammer eller lignende) over lengre tid.

Ikke ta fra hverandre, åpne eller riv opp sekundære celler eller batterier.
Ikke utsett celler eller batterier for varme eller ild. Unngå oppbevaring i direkte sollys.
Hvis det oppstår en cellelekkasje, må du ikke la væsken komme i kontakt med hud eller øyne. Hvis dette skjer, må du vaske det berørte området med rikelige mengder vann og oppsøke lege.
Sekundære celler og batterier må lades opp før bruk. Les alltid instruksjonene fra produsenten eller utstyrshåndbøker for å få riktige instruksjoner om lading.
Etter lengre perioder uten bruk kan det være nødvendig å lade opp og lade ut cellene eller batteriene flere ganger for å oppnå maksimal ytelse.
Avhend dem på riktig måte.

Dette utstyret er testet og funnet i overholdelse av grensene lagt frem i EMC-bestemmelsene med en tilkoblingskabel som er kortere enn 3 meter.

Bare de inkluderte hodetelefonkablene kan brukes med disse hodetelefonene.

Merknad til kunder: Den følgende informasjonen gjelder bare utstyr som er solgt i land som er underlagt EU-direktiver.

Dette produktet har blitt produsert av eller på vegne av Sony Corporation.
EU-importør: Sony Europe Limited.
Spørsmål til EU-importøren eller spørsmål vedrørende produktets overensbestemmelse i Europa skal sendes til produsentens autoriserte represetant, Sony Belgium, bijkantoor van Sony Europe Limited, Da Vincilaan 7-D1, 1935 Zaventem, Belgia.

Herved erklærer Sony Corporation at utstyrstypen er i samsvar med direktiv 2014/53/EU.
EU-erklæring fulltekst finner du på Internett under:
http://www.compliance.sony.de/

Gyldigheten til CE-merkingen er begrenset kun til de landene hvor dette er påbudt ved lov, hovedsakelig i EØS-land (Det europeiske økonomiske samarbeidsområdet) og Sveits.

Kassering av gamle batterier og elektriske og elektroniske apparater (gjelder i Den europeiske union og andre land med separat innsamlingssystem)
Dette symbolet på produktet, batteriet eller emballasjen indikerer at dette produktet og batteriene ikke må behandles som husholdningsavfall. På noen batterier er dette symbolet brukt i kombinasjon med et kjemisk symbol. Du ser det kjemiske symbolet for bly (Pb) dersom batteriet inneholder mer enn 0,004 % bly. Når du sørger for at disse produktene og batteriene avhendes på korrekt måte, er du med på å forhindre mulige negative følger for miljøet og helse, som kunne vært forårsaket av feilaktig avfallshåndtering av dette produktet. Gjenvinning av disse materialene bidrar til å ta vare på naturressurser. Hvis det er produkter som av sikkerhets-, ytelses - eller dataintegritetsgrunner krever en permanent tilkobling til et inkorporert batteri, bør dette batteriet bare skiftes av autorisert servicepersonell. For å sikre at batteriet og det elektriske og elektroniske utstyret blir behandlet korrekt, må du levere disse produktene til en passende gjenvinningsstasjon for elektrisk og elektronisk utstyr ved endt levetid. For alle andre batterier kan du se informasjonen om hvordan du fjerner batterier på riktig måte. Lever batteriene ved en passende gjenvinningsstasjon for brukte batterier. Hvis du vil ha mer informasjon om gjenvinning av dette produktet eller batteriet, kan du kontakte lokale myndigheter, renovasjonsverket der du bor, eller butikken der du kjøpte produktet eller batteriet.

Høyt volum kan påvirke hørselen din.

Ikke bruk enheten mens du går, kjører eller sykler. Dette kan forårsake trafikkuhell.

Ikke bruk enheten på et farlig sted med mindre lyder fra miljøet kan høres.

Enheten er ikke vannsikker. Hvis vann eller fremmedgjenstander trenger inn i enheten kan det føre til brann eller elektrisk støt. Hvis vann eller en fremmedgjenstand kommer inn i enheten, opphør bruk umiddelbart og ta kontakt med nærmeste Sony-forhandler. Vær spesielt oppmerksom på forholdsreglene under.
– Bruk rundt en vask, e.l.
Vær forsiktig så enheten ikke faller i en vask eller beholder fylt med vann.
– Bruk i regn eller snø, eller på fuktige steder
– Bruk mens du svetter
Hvis du tar på enheten med våte hender, eller legger enheten i en lomme på klær som er fuktige, kan enheten bli våt.

For detaljer om effekten av kontakt med mobiltelefonen eller andre trådløse enheter tilkoblet enheten har på menneskekroppen, se den trådløse enhetens bruksanvisning.

Sett aldri inn USB-pluggen når hovedenheten eller ladekabelen er våt. Hvis USB-pluggen settes inn mens hovedenheten eller ladekabelen er våt, kan væsken (springvann, sjøvann, brus, osv.) på hovedenheten eller ladekabelen eller fremmedlegemer forårsake kortslutning, og forårsake unormal varmegenerering eller feilfunksjon.

Merknad om statisk elektrisitet
Statisk elektrisitet bygd opp i kroppen kan føre til mindre kribling i ørene. For å redusere effekten av dette kan du ha på klær laget av naturlige materialer som undertrykker genereringen av statisk elektrisitet.

Forsiktighetsregler

Om BLUETOOTH®-kommunikasjon
- Trådløs Bluetooth-teknologi opererer innenfor et område på omtrent 10 meter. Maksimal kommunikasjonsrekkevidde kan variere avhengig av hindringer (personer, metall, vegger o.l.) eller elektromagnetiske omgivelser.
- Under følgende forhold er Bluetooth-kommunikasjon kanskje ikke mulig, eller støy eller lydutfall kan skje:
  – Når det er en person mellom enheten og Bluetooth-enheten. Denne situasjonen kan forbedres ved å posisjonere Bluetooth-enheten slik at den vender mot enhetens antenne.
  – Når det er en hindring, som en metallgjenstand eller en vegg, mellom enheten og Bluetooth-enheten.
  – Når en Wi-Fi-enhet eller mikrobølgeovn brukes, eller mikrobølger stråles ut nær enheten.
  – Sammenlignet med bruk innendørs er bruk utendørs mindre utsatt for signalrefleksjon fra vegger, gulv og tak, som kan føre til at lydutfall skjer oftere enn når enheten brukes innendørs.
  – Antennen er bygd inn i enheten som vist av den stiplede linjen i illustrasjonen under (Fig. A). Følsomheten til Bluetooth-kommunikasjon kan forbedres ved å fjerne eventuelle hindringer mellom den tilkoblede Bluetooth-enheten og denne enhetens antenne.
- Bluetooth- og Wi-Fi-enheter (IEEE802.11b/g/n) bruker den samme frekvensen (2,4 GHz). Når du bruker enheten nær en Wi-Fi-enhet kan elektromagnetisk forstyrrelse oppstå, som kan føre til støy, lydutfall eller manglende evne til å koble til. Prøv følgende løsninger hvis dette skjer:
  – Etabler en tilkobling mellom enheten og Bluetooth-enheten når de er minst 10 m unna Wi-Fi-enheten.
  – Slå av Wi-Fi-enheten når du bruker enheten innen 10 m fra Wi-Fi-enheten.
  – Plasser enheten og Bluetooth-enheten så nært hverandre som mulig.
- Mikrobølger som stråles ut fra en Bluetooth-enhet kan innvirke på operasjonen til elektroniske medisinske enheter. Slå av denne enheten og andre Bluetooth-enheter på følgende steder da dette kan forårsake en ulykke:
  – på sykehus, nær prioriterte seter på tog, steder med brannfarlig gass, nær automatiske dører eller nær brannalarmer.
- Lydavspillingen på denne enheten kan forsinkes i forhold til overføringsenheten på grunn av egenskapene til Bluetooth trådløs teknologi. Lyden er derfor kanskje ikke synkronisert med bildet under visning av filmer eller spilling av spill.
- Dette produktet avgir radiobølger når det brukes i trådløs modus.
  Når du bruker trådløs modus ombord på et fly, følg flybesetningens instruksjoner om når det er tillatt å bruke produkter i trådløs modus.
- Enheten støtter sikkerhetsfunksjoner som overholder Bluetooth-standarden for å sørge for sikkerheten under kommunikasjon med Bluetooth trådløs teknologi. Avhengig av de konfigurerte innstillingene og andre faktorer, kan det derimot hende at denne sikkerheten ikke er tilstrekkelig. Vær forsiktig når du kommuniserer med Bluetooth trådløs teknologi.
- Sony påtar seg ikke noe ansvar for eventuelle skader eller tap som skyldes at informasjon lekkes under bruk av Bluetooth-kommunikasjoner.
- Tilkobling med alle Bluetooth-enheter kan ikke garanteres.
  – Bluetooth-enheter som er koblet til enheten må overholde Bluetooth-standardene pålagt av Bluetooth SIG, Inc., og må være sertifisert som kompatibel.
  – Selv når en tilkoblet enhet overholder Bluetooth-standarden kan det hende at egenskapene eller spesifikasjonene til Bluetooth-enheten gjør tilkobling umulig eller gir andre kontrollmetoder, visning eller drift.
  – Når du bruker enheten til håndsfrie telefonsamtaler kan støy oppstå avhengig av den tilkoblede enheten eller kommunikasjonsmiljøet.
- Avhengig av enheten som skal kobles til, kan det kreve litt tid å starte kommunikasjonen.

Hvis lyden ofte hopper under avspilling
- Situasjonen kan forbedres ved å stille inn lydkvalitetsmodusen til "prioritering ved stabil tilkobling". Se Hjelpeveiledningen for detaljer.
- Situasjonen kan bedres ved å endre innstillingene for trådløs avspillingskvalitet eller feste den trådløse avspillingsmodusen til SBC på senderenheten. Se bruksanvisningen som fulgte med senderenheten for informasjon.
- Når du hører på musikk fra en smarttelefon kan situasjonen forbedres ved å lukke unødvendige apper eller starte smarttelefonen på nytt.

Om bruken av ringeapplikasjoner for smarttelefoner og datamaskiner
- Denne enheten støtter kun normale innkommende anrop. Ringeapplikasjoner for smarttelefoner og datamaskiner støttes ikke.

Om lading av enheten
- Denne enheten kan kun lades over USB. En datamaskin med en USB-port eller USB AC-adapter kreves for lading.
- Husk å bruke den inkluderte USB Type-C-kabelen.
- Under lading kan ikke enheten slås på og Bluetooth-funksjonen kan ikke brukes.
- Hvis enheten ikke brukes på lengre tid kan det oppladbare batteriet raskt tømmes. Batteriet kan holde en passende lading etter at den er ladet ut og opp igjen flere ganger. Når enheten oppbevares over lengre tid, lad opp batteriet én gang hvert halvår for å forhindre overutlading.
- Hvis det oppladbare batteriet tappes ekstremt raskt, bør det skiftes ut med et nytt batteri. Kontakt din nærmeste Sony-forhandler for å skifte ut batteriet.

Hvis enheten ikke fungerer som den skal
- Følg fremgangsmåten under for å nullstille enheten (Fig. B).
  Trykk samtidig på knappene ⏻ og CUSTOM mens enheten lader. Enheten er nullstilt. Når enheten er nullstilt slettes ikke paringsinformasjon i enheten.
- Hvis problemet vedvarer selv etter at enheten er nullstilt utfører du fremgangsmåten under for å initialisere enheten.
  Koble fra USB Type-C-kabelen og slå av enheten. Trykk og hold knappene ⏻ og ▬ samtidig i minst 7 sekunder. Indikatoren (blå) blinker 4 ganger, enheten er initialisert og tilbakestilt til fabrikkinnstillinger. All paringsinformasjon slettes når enheten er initialisert.
- Etter at enheten er initialisert kan den kanskje ikke koble til din iPhone eller datamaskin. Hvis dette skjer må du slette paringsinformasjonen til enheten fra iPhone eller datamaskinen og deretter pare dem igjen.

Om bæring av enheten
- Hodetelefonene sørger for en tett forsegling over ørene. Derfor kan det føre til skade på trommehinnen hvis de presses mot ørene med makt eller fjernes raskt.
  Høyttalermembranen kan lage en klikkelyd når hodetelefonene brukes. Dette er ikke en feil.

Andre merknader
- Ikke utsett enheten for ekstreme støt.
- Når du bruker enheten som kablede hodetelefoner, bruk kun hodetelefonkabelen som følger med. Sørg for at hodetelefonkabelen er godt satt inn.
- Bluetooth-funksjonen fungerer kanskje ikke med en mobiltelefon, avhengig av signalforholdene og omgivelsene.
- Ikke utsett enheten for vekt eller trykk over lengre perioder, inkludert under oppbevaring, da dette kan forårsake deformering.
- Slutt straks å bruke enheten hvis du opplever ubehag.
- Øreputene kan skades eller forringes ved bruk over lengre tid og oppbevaring.

Rengjøre enheten
- Hvis utsiden på enheten er skitten rengjør du den ved å tørke av med en myk, tørr klut. Hvis enheten er spesielt skitten kan du dyppe en klut i en uttynnet løsning av naturlig vaskemiddel og vri den godt opp før du tørker av enheten. Ikke bruk løsemidler som tynner, benzen eller alkohol da disse kan skade overflaten.
- Hvis du har spørsmål eller problemer angående denne enheten som ikke er dekket i denne håndboken, må du kontakte din nærmeste Sony-forhandler.

> Reservedeler: øreputer
> Ta kontakt med nærmeste Sony-forhandler for informasjon om reservedeler.

Plasseringen til etiketten med serienummer

Se Fig. C

Spesifikasjoner

Hodesett
Strømkilde:
DC 3,7 V: Innebygd oppladbart litiumionbatteri
DC 5 V: Ved USB-lading
Driftstemperatur:
0–40 °C
Nominelt strømforbruk:
1,5 W
Driftstimer:
Hvis tilkoblet en Bluetooth-enhet
Musikkavspillingstid: maks. 30 timer
Kommunikasjonstid: maks. 30 timer
Standbytid: maks. 300 timer
Merk: Brukstiden kan være kortere avhengig av kodeken og bruksforholdene.
Ladetid:
ca. 4 timer
(ca. 90 minutters musikkavspilling er mulig etter ti minutters lading.)
Merk: Ladetiden og brukstiden kan variere avhengig av bruksforholdene.
Ladetemperatur:
5 °C–35 °C
Vekt:
ca. 195 g

Mottaker
Impedans:
37 Ω (1 kHz) (ved tilkobling med hodetelefonkabel)
Følsomhet:
103 dB/mW (ved tilkobling med hodetelefonkabel)
Frekvensrespons:
5 Hz - 22 000 Hz (JEITA)
Inkluderte elementer:
Trådløst stereohodesett (1)
USB Type-C™-kabel (USB-A til USB-C™) (ca. 20 cm) (1)
Hodetelefonkabel (ca. 1,2 m) (1)

Spesifikasjon for kommunikasjon
Kommunikasjonssystem:
Bluetooth-spesifikasjon, versjon 4.2
Utgang:
Bluetooth-spesifikasjon, strømklasse 2
Maksimal kommunikasjonsrekkevidde:
Synslinje på omtrent 10 m[1)]
Frekvensbånd:
2,4 GHz-bånd (2,4000–2,4835 GHz)
Driftsfrekvens:
Bluetooth: 2400 MHz–2483,5 MHz
NFC: 13,56 MHz
Maksimal utgangseffekt:
Bluetooth: < 4 dBm
Kompatible Bluetooth-profiler[2)]:
A2DP / AVRCP / HFP / HSP
Støttet kodek[3)]:
SBC / AAC / Qualcomm® aptX™ audio
Overføringsområde (A2DP):
20 Hz–20 000 Hz (samplingsrate 44,1 kHz)

1) Den faktiske rekkevidden varierer avhengig av faktorer som blant annet hindringer mellom enhetene, magnetiske felt rundt en mikrobølgeovn, statisk elektrisitet, mottaksfølsomhet, antenneytelse, operativsystem, programvare osv.
2) Bluetooth-standardprofiler angir formålet med Bluetooth-kommunikasjon mellom enheter.
3) Kodek: Lydsignalkompresjon og konverteringsformat

Design og spesifikasjoner kan bli endret uten varsel.

Systemkrav for batterilading med USB

USB-nettadapter
En kommersielt tilgjengelig USB AC-adapter som kan forsyne en utgangsstrøm på 0,5 A (500 mA) eller mer

Kompatible iPhone-/iPod-modeller
iPhone X, iPhone 8 Plus, iPhone 8, iPhone 7 Plus, iPhone 7, iPhone SE, iPhone 6s Plus, iPhone 6s, iPhone 6 Plus, iPhone 6, iPhone 5s, iPod touch (6. generasjon)
(Fra og med desember 2018)

Varemerker
- Apple, iPhone, iPod og iPod touch er varemerker for Apple Inc., registrert i USA og andre land.
- Bruk av Made for Apple-skiltet betyr at et tilbehør er spesifikk designet for tilkobling til Apple-produktet/produktene identifisert på skiltet, og er sertifisert av utviklerne for å møte Apples ytelsesstandarder. Apple er ikke ansvarlige for drift av enheten eller dens overholdelse av sikkerhets- og lovbestemte standarder.
- Android er et varemerke for Google LLC.
- Bluetooth®-merket og -logoene er registrerte varemerker som eies av Bluetooth SIG, Inc., og enhver bruk av slike merker av Sony Corporation er under lisens.
- N-merket er et varemerke eller et registrert varemerke for NFC Forum, Inc. i USA og i andre land.
- Qualcomm aptX er et produkt for Qualcomm Technologies, Inc. og/eller dets datterselskaper. Qualcomm er et varemerke for Qualcomm Incorporated, registrert i USA og andre land. aptX er et varemerke for Qualcomm Technologies International, Ltd., registrert i USA og andre land.
- USB Type-C™ og USB-C™ er varemerker for USB Implementers Forum.
- Andre varemerker og -navn tilhører sine respektive eiere.