INSIGNIA™

GUIDE D'INSTALLATION

Lave-vaisselle à panneau de commande dissimulé

NS-DWH2BS8/NS-DWH2SS8/NS-DWR2BS8/NS-DWR2WH8/NS-DWR2SS8

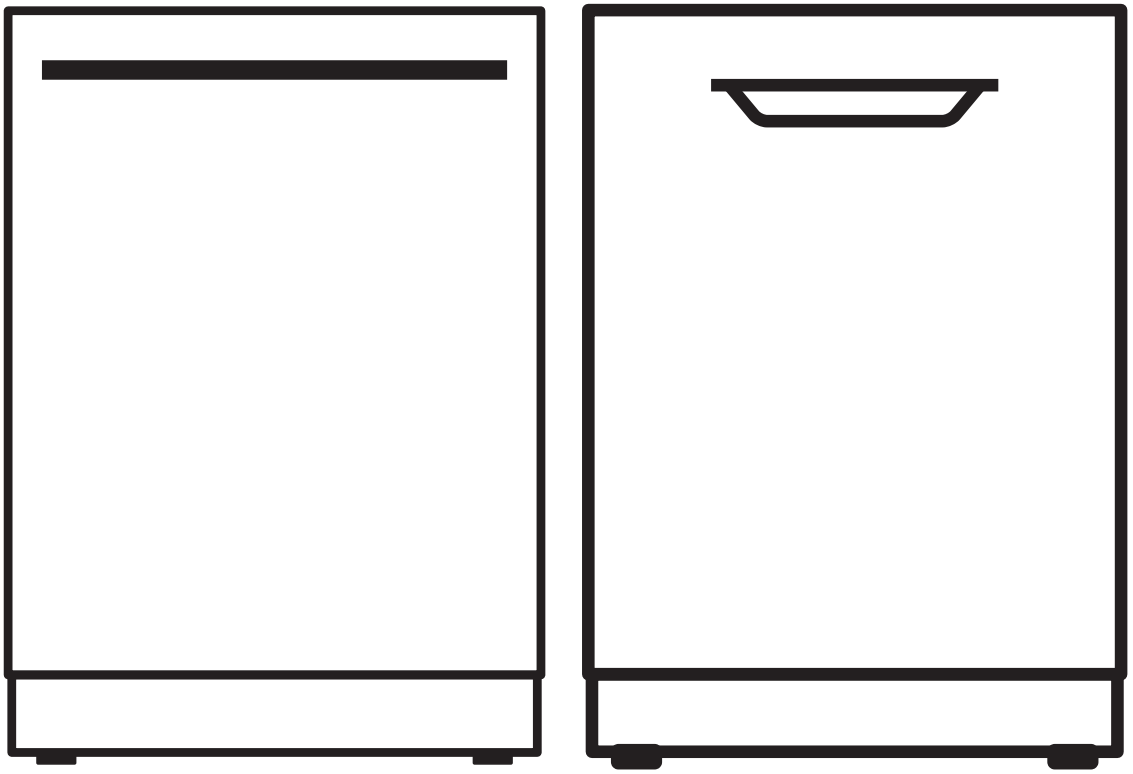

Avant l'utilisation de ce produit neuf, lire ces instructions afin d'éviter tout dommage.

INSIGNIA™

Table des matières

Introduction 2
INSTRUCTIONS DE SÉCURITÉ IMPORTANTES. 2
AVANT DE COMMENCER. 3
Préparation à l'installation du lave-vaisselle 4
Exigences pour encastrer. 5
Exigences de drainage 6
Préparation du drain 6
Exigences électriques 7
DIRECTIVES CONCERNANT LA MISE À LA TERRE 7
Préparation de l'armoire et de l'acheminement des câbles. 7
Préparation du tuyau d'eau chaude. 9
Connexion du tuyau d'alimentation en eau à l'arrivée d'eau 9
Instructions d'installation 10
Étape 1 : Vérifier l'équilibre de la porte 10
Étape 2 : Régler les pieds de nivellement. 11
Étape 4 : Installer le câble d'alimentation. 12
Étape 4 : Installer le câble d'alimentation. 12
Étape 5 : Installer le raccord coudé à 90° d'alimentation en eau 12
Étape 6 : Installation du tuyau de vidange. 13
Étape 7 : Insertion du tuyau de vidange dans l'armoire 14
Étape 8 : Faire glisser le lave-vaisselle partiellement dans l'armoire. 15
Étape 9 : Positionner le lave-vaisselle sous le comptoir 15
Étape 9 : Positionner le lave-vaisselle sous le comptoir 15
Étape 10 : Mettre de niveau le lave-vaisselle. 16
Étape 11 : Fixation du lave-vaisselle au comptoir 17
Étape 12 : Connexion du tuyau d'alimentation en eau 18
Étape 13 : Connexion du tuyau de vidange. 19
Étape 14 : Connexion de l'alimentation électrique. 21
Étape 15 : Réalisation d'un essai préalable 22
Étape 16 : Essayer le lave-vaisselle avec de l'eau 22
Étape 17 : Remplacement de la plinthe 23

Introduction

Félicitations d'avoir acheté ce produit Insignia de haute qualité. Les modèles NS-DWH2BS8/NS-DWH2SS8/NS-DWR2BS8/NS-DWR2WH8/NS-DWR2SS8 représentent la dernière avancée technologique dans la conception de lave-vaisselle et ont été conçus pour des performances et une fiabilité exceptionnelles.

Ce guide d'installation indique comment installer ce lave-vaisselle neuf.

INSTRUCTIONS DE SÉCURITÉ IMPORTANTES

ATTENTION

RISQUE DE CHOC ÉLECTRIQUE

NE PAS OUVRIR

Ce symbole indique qu'une tension dangereuse, constituant un risque de choc électrique, est présente dans cet appareil.

Ce symbole indique que d'importantes instructions concernant le fonctionnement et l'entretien figurent dans la documentation qui accompagne cet appareil.

AVANT DE COMMENCER

Lire ces instructions en totalité avec attention.

IMPORTANT : Observer toutes les normes et réglementation en vigueur.

• **Remarque pour l'installateur :** veiller à rendre ces instructions pour consultation ultérieure par l'utilisateur et l'inspecteur local.

• **Remarque pour l'utilisateur** : conserver ces instructions avec le *Guide de l'utilisateur* pour toute référence ultérieure.

• **Niveau de qualification** : l'installation de ce lave-vaisselle requiert des qualifications mécaniques et électriques de base. **L'installateur est responsable d'une installation correcte. La défaillance de ce produit due à une installation incorrecte n'est pas couverte par la Garantie.**

• **Durée d'installation** : une à trois heures Les nouvelles installations requièrent plus de temps que les installations de remplacement.

IMPORTANT : Le lave-vaisselle DOIT être installé pour faciliter son démontage éventuel s'il doit être réparé.

Si le lave-vaisselle reçu est endommagé, appeler immédiatement le service à la clientèle d'Insignia au 1-877-467-4289.

POUR LA SÉCURITÉ DE L'UTILISATEUR

Prendre connaissance et observer toutes les PRÉCAUTIONS et AVERTISSEMENTS indiqués dans ces instructions. Pour la réalisation des installations décrites dans ce livret, il est important de porter des gants et des lunettes de sécurité.

AVERTISSEMENT : Ce lave-vaisselle intègre un élément chauffant pour chauffer l'eau. Pour éviter tout risque de brûlures sérieuses, ne pas toucher l'éléments chauffant quand le lave-vaisselle est en marche.

Avertissement

Pour réduire le risque de choc électrique, d'incendie ou des blessures, l'installateur doit s'assurer que le lave-vaisselle est complètement encastré au moment de l'installation.

LIRE ATTENTIVEMENT.

CONSERVER CES INSTRUCTIONS.

En cas de problème lors de l'installation, contacter le revendeur ou l'installateur. L'utilisateur a la responsabilité de fournir des facilités électriques, d'évacuation et de connexion adéquates.

Préparation à l'installation du lave-vaisselle

Pièces fournies :

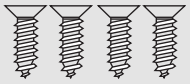
Vis à bois (4)

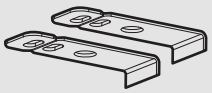
Fixations de montage supérieur (2)

Collier de tuyau

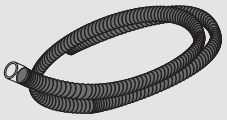
Tuyau de vidange

Outils nécessaires :

Tournevis cruciforme

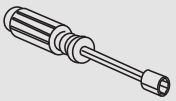
1/4 po et 5/16 po Tournevis à douille

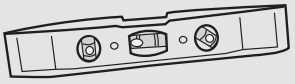
Niveau

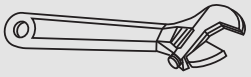
Clé à molette

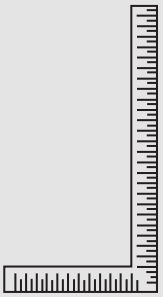
Équerre de charpentier

Lampe de poche

Gants

Seau

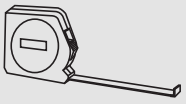
Mètre à ruban

Lunettes de sécurité

Nouvelles installations uniquement

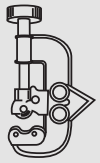
Coupe-tube

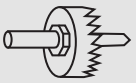
Jeu de scie trépan

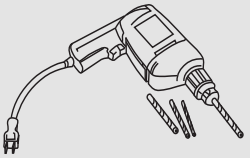
Perceuse et mèches

Matériel requis :

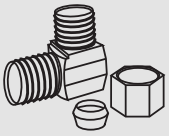
Coude de 90°, virole et écrou à compression. Raccord mâle NPT de 3/8 à une extrémité. L'autre extrémité doit pouvoir s'adapter au tuyau d'alimentation en eau

Bande de téflon pour joint fileté

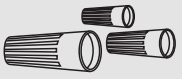
Capuchons de connexion (certifiés UL)

Nouvelles installations uniquement

Colliers de serrage à vis

Câble électrique ou câble d'alimentation (voir la section *Exigences électriques*).

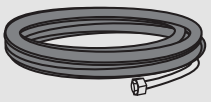
Trousse de tuyauterie d'eau chaude (min. 3/8 po en cuivre)

Coupure anti-retour (si besoin est)

Té de vidange pour plomberie domestique (si applicable)

Vanne d'arrêt manuelle

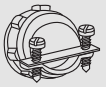
Dispositif de décharge de traction (pour connexions électrique)

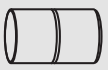
Coupleur pour extension du tuyau de vidange (si besoin est)

Exigences pour encastrer

- L'ouverture de l'espace d'installation doit être au moins de 24 po (61cm) de profondeur.
- La hauteur minimum de l'espace prévu doit être de 34 po (86,4 cm).
- Ce lave-vaisselle est conçu pour être totalement encastré dans une armoire de cuisine résidentielle classique.
- L'enceinte d'installation doit être propre et dégagée de tout obstacle
- L'enceinte doit être au minimum de 24 po (61 cm) de large, 24 po (61 cm) de profondeur et 34 po (86,4 cm) de hauteur.
- Afin que la porte avant du lave-vaisselle soit alignée avec la bordure avant du comptoir, celui-ci doit être de 25 po (63,5 cm) de profondeur.

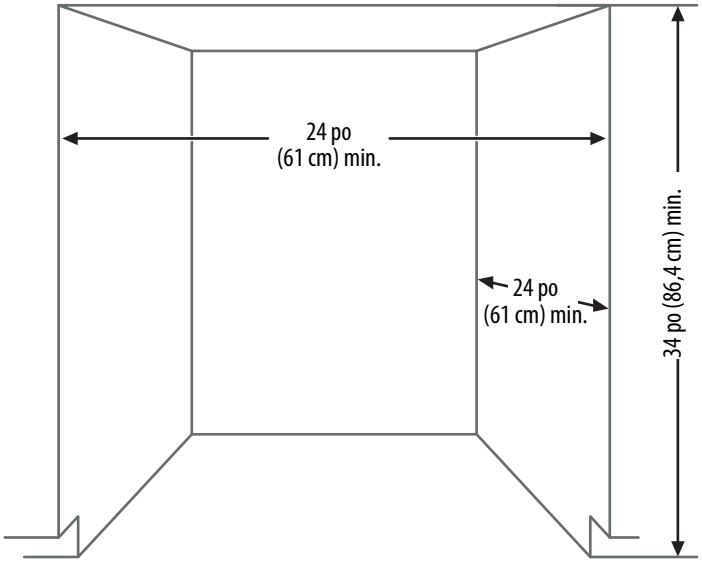

En cas d'installation dans un angle, prévoir 2 po (5,08 cm) au minimum d'espace entre le lave-vaisselle et l'armoire adjacente, le mur et les autres électroménagers. Accorder un espace de 25 5/8 po (65,1 cm) au minimum à partir de l'avant du lave-vaisselle pour l'ouverture de la porte.

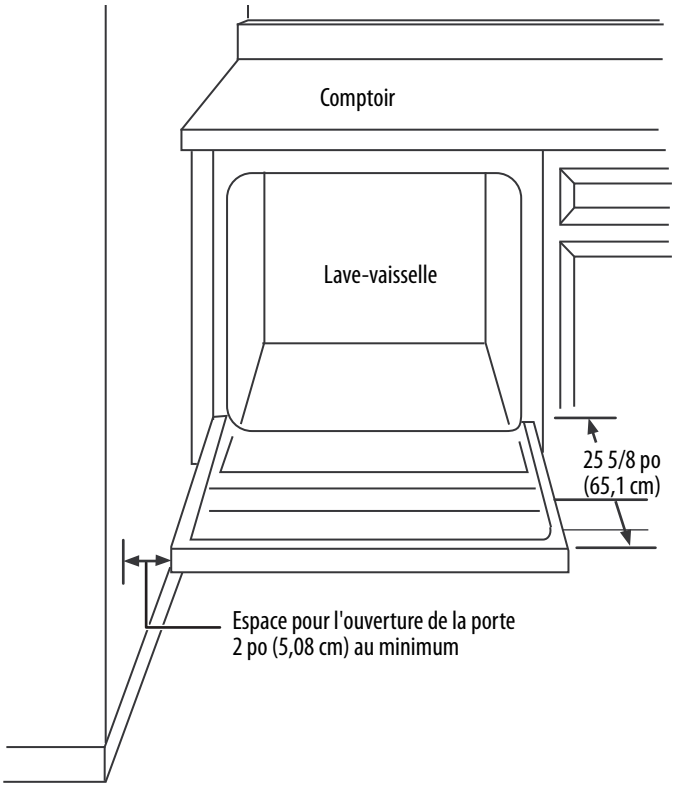

Exigences de drainage

- Appliquer toutes les normes et réglementations locales en vigueur.
- Ne pas dépasser 10 pi (3,01 m) de tuyau de drainage.
- Ne pas connecter les tuyaux de drainage d'autres appareils à celui du lave-vaisselle.
- Le lave-vaisselle doit être connecté à une conduite d'évacuation avec un système anti-retour (non fourni) ou un circuit de drainage d'une hauteur minimum de 32 po (81,28 cm), en fonction des normes et réglementations locaux, afin d'éviter un reflux dans le lave-vaisselle.
- Un dispositif anti-retour doit être utilisé si le té de vidange ou la connexion d'évacuation des déchets est à moins de 18 po (45,72 cm) au-dessus du sol, pour éviter le siphonnement.

P**réparation du drain**

Le type de drain d'installation dépend des réponses aux questions suivantes :

- Les normes ou réglementations locales requièrent-elles un dispositif anti-retour?
- Est-ce que le té de vidange ou la connexion d'évacuation des déchets sera à moins de 18 po (45,72 cm) au-dessus du sol?
- L'installation aura-t-elle un circuit de drainage à moins de 32 po (81,28 cm) au-dessus du sol?

Si la réponse à une **QUELCONQUE** de ces questions est **OUI**, **la méthode 1 DOIT être utilisée**. Dans le cas contraire la méthode 1 ou 2 peut être utilisée.

Attention

- Un dispositif anti-retour DOIT ÊTRE UTILISÉ si le tuyau de drainage est connecté à un té de vidange ou la connexion d'évacuation des déchets est à moins de 18 po (45,72 cm) au-dessus du sol.
- L'absence d'une hauteur de connexion de drainage avec un dispositif anti-retour ou un circuit de drainage élevé, aura pour effet une vidange incorrecte du lave-vaisselle.

Installer le té de vidange ou la connexion d'évacuation des déchets et le circuit anti-retour conformément aux instructions du fabricant.

Méthode 1 : dispositif anti-retour avec té de vidange ou connexion d'évacuation de déchets

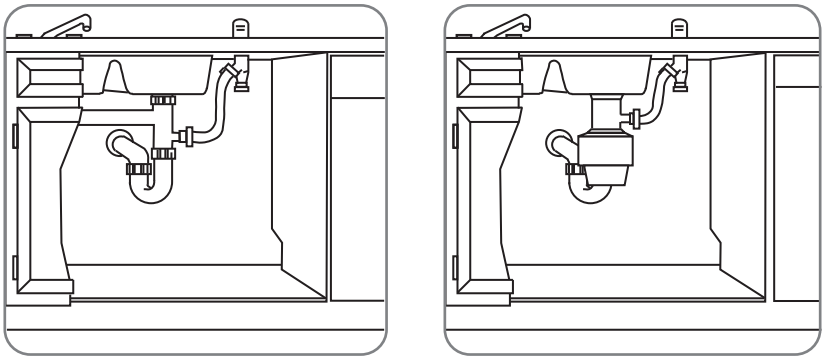

Méthode 2 : drain élevé avec té de vidange ou connexion d'évacuation de déchets

Il est nécessaire de fournir une méthode pour fixer le tuyau de vidange à la face inférieure du comptoir.

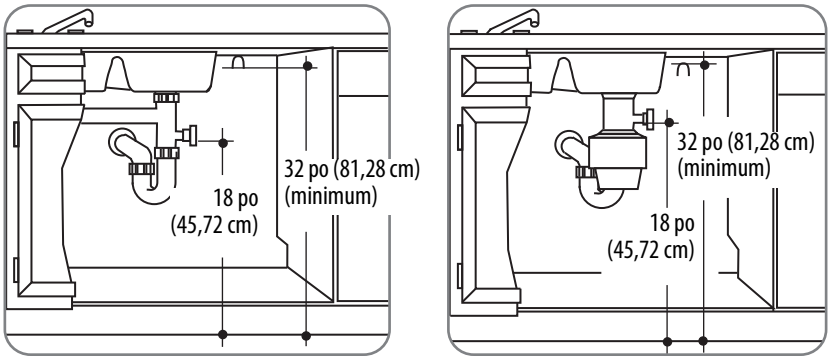

Exigences électriques

- Cet appareil doit être connecté à un courant de 120 V, 60 Hz, et à un circuit individuel correctement mis à la terre, protégé par un disjoncteur de 15 ou 20 A ou un fusible temporisé.
- Le câblage doit avoir deux fils avec un fil mis à la terre.
- Si l'équipement électrique existant ne respecte pas les exigences précitées, faire appel à un électricien certifié avant de continuer.

Avertissement

POUR ASSURER LA SÉCURITÉ PERSONNELLE : Retirer le fusible du domicile ou déconnecter le disjoncteur avant de commencer l'installation. Ne pas utiliser de rallonge ou d'adaptateur de prise avec cet appareil.

DIRECTIVES CONCERNANT LA MISE À LA TERRE

Instructions de mise à la terre – câble direct

Cet électroménager doit être connecté à un système de câblage permanent relié à la terre ou un conducteur de mise à la terre de l'équipement doit être installé avec les conducteurs de circuit et être connecté au terminal de mise à la terre de l'appareil ou à la mise à la terre de l'électroménager.

Instructions de mises à la terre – modèles avec câble d'alimentation

Cet appareil doit être mis à la terre. En cas de mauvais fonctionnement ou de défaillance, la mise à la terre réduira le risque de choc électrique en fournissant un circuit de faible résistance au courant électrique. La prise doit être insérée dans une prise secteur qui est correctement installée et mise à la terre, conformément à toutes les réglementations locales en vigueur.

AVERTISSEMENT

Une connexion incorrecte du connecteur de mise à la terre de l'équipement peut être source de choc électrique. Vérifier avec un technicien qualifié en cas de doute sur la mise à la terre correcte de l'appareil.

Méthode de câble direct

- The câble doit être acheminé tel qu'illustré dans « Préparation de l'armoire et de l'acheminement des câbles » à la page 7 et se prolonger à une distance minimale de 24 po (60,96 cm) du mur arrière.
- Utiliser un câble en cuivre flexible, blindé ou à gaine non métallique, avec fil mis à la terre conforme aux exigences des normes et réglementations locales en vigueur.
- Utiliser un dispositif de décharge de traction listé UL et certifié par le CSA.

Méthode du câble d'alimentation

- Installer une prise à trois plots mise à la terre. La prise secteur murale peut être installée dans une armoire ou un mur adjacent dans l'espace sous le comptoir dans lequel le lave-vaisselle sera installé.
- Utiliser une trousse de câble d'alimentation (N° 5304504505) de la marque Smart Choice avec étiquette mentionnant Dishwasher Install Kit With Power Cord (Trousse d'installation pour lave-vaisselle avec câble d'alimentation) disponible dans des magasins spécialisés. Le câble d'alimentation et les connexions doivent être conformes aux normes et réglementations locales.
- La longueur recommandée du câble d'alimentation est de 54 po (1,4 m) au minimum et 54 po (1,6 m) au maximum

Préparation de l'armoire et de l'acheminement des câbles

- Le câblage peut entrer dans l'ouverture de n'importe quel côté , l'arrière ou le sol dans la zone en grisé.
- La connexion électrique est montée sur la face avant droite du lave-vaisselle.
- Percer un orifice de 1 1/2 po (3,81 cm) de diamètre maximum pour acheminer le câble à travers la paroi de l'armoire.
- L'orifice ne doit pas avoir de bordures tranchantes. Si l'armoire murale est métallique, la bordure de l'orifice doit être recouverte d'un œillet en caoutchouc.

- Les connexions de câble direct peuvent passer à travers le même orifice que le tuyau de vidange et le tuyau d'eau chaude, mais les câbles d'alimentation avec prise doivent passer par un orifice séparé.

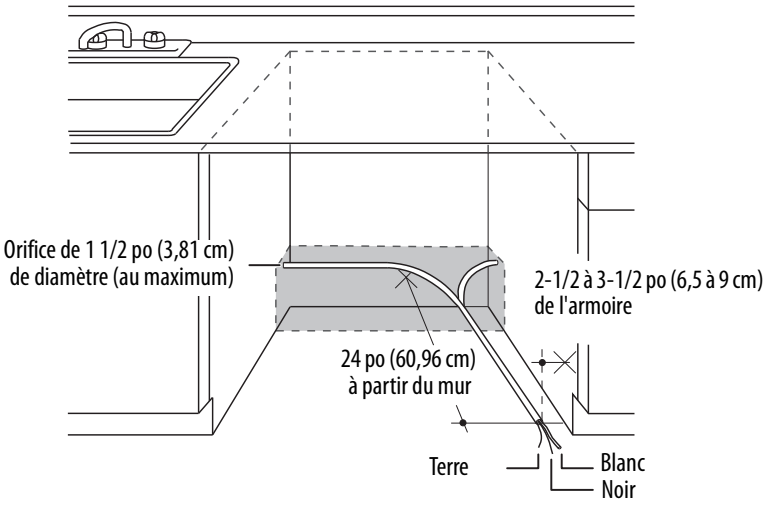

Préparation du tuyau d'eau chaude

- La connexion d'eau est sur le côté gauche du lave-vaisselle.
- Le tuyau d'eau chaude peut entrer dans l'ouverture du côté ou de l'arrière ou par le sol dans la zone en grisé.
- Le tuyau d'eau chaude peut passer à travers le même orifice que le tuyau de vidange et le câble d'alimentation. Ou bien, il est possible de percer un orifice supplémentaire de 1 1/2 po (3,81 cm) de diamètre au maximum pour le tuyau d'eau chaude.
- En cas d'utilisation d'un câble d'alimentation avec prise, le tuyau d'eau chaude ne doit pas passer par le même orifice que le câble d'alimentation.

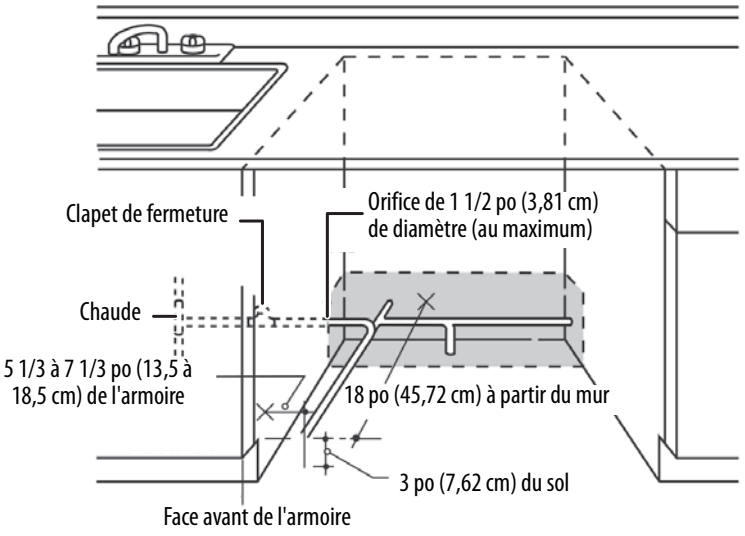

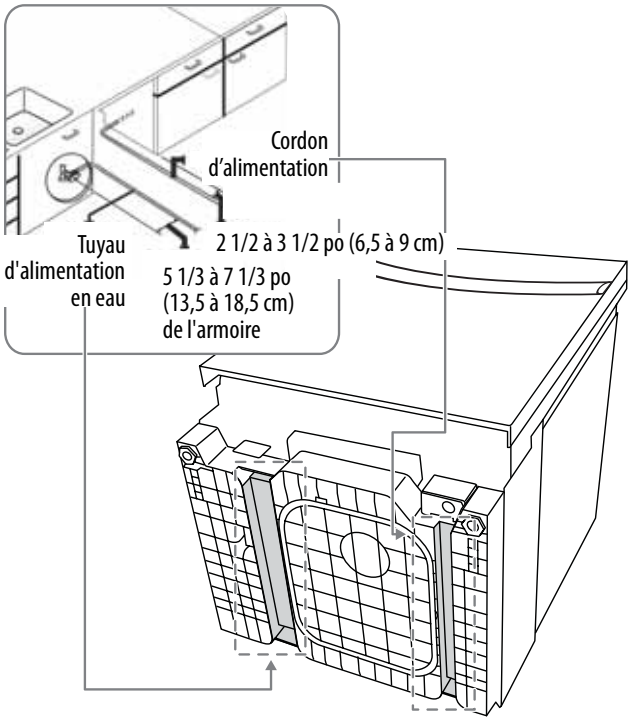

Connexion du tuyau d'alimentation en eau à l'arrivée d'eau

1. Fermer l'arrivée d'eau.
2. Installer une vanne d'arrêt manuelle dans un emplacement accessible, sous l'évier par exemple. Cela est facultatif, mais très recommandé et peut être obligatoire en fonction de la réglementation locale.
3. Installer le tuyau d'arrivée d'eau chaude à l'aide d'un tuyau de cuivre D.E. de 3/8 po. Acheminer le tuyau comme indiqué dans la figure ci-dessus et l'étendre vers l'avant d'au moins 18 po. (45,72 cm) depuis le mur arrière de l'espace d'installation.
4. Régler le chauffeur d'eau à une température de 120 °F à 150 °F (49 °C à 65 °C)
5. Rincer le tuyau de la conduite d'alimentation en eau pour éliminer tous débris.

Remarque

La pression d'eau chaude doit être entre 20 et 120 psi.

Instructions d’installation

Étape 1 : Vérifier l'équilibre de la porte

Attention

- Ouvrir la porte du lave-vaisselle avant de l'installer peut le faire basculer vers l'avant. Ne pas ouvrir la porte tant qu'il n'est pas prêt à être installé.
- S'il est nécessaire d'ouvrir la porte, tenir le dessus du lave-vaisselle fermement avec une main et tenir la porte avec l'autre main.

1. Maintenir le dessus du lave-vaisselle fermement.
2. Ouvrir la porte lentement puis la relâcher. Si la porte tombe, augmenter la tension du ressort. Si la porte se ferme, diminuer la tension du ressort.
3. Continuer de déplacer l'axe du ressort jusqu'à ce que la porte soit équilibrée. Régler les deux ressorts à la même tension.

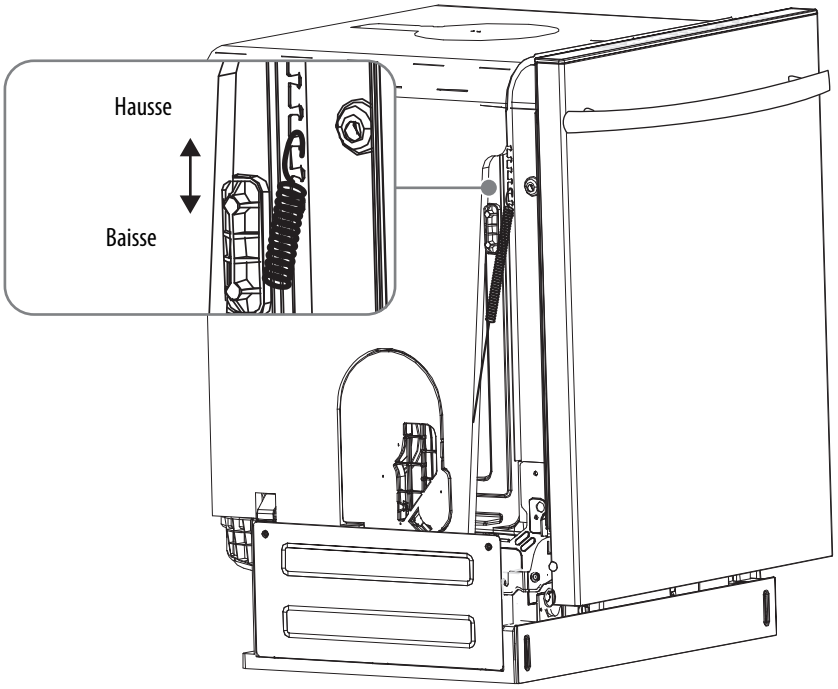

Étape 2 : Régler les pieds de nivellement

1. Déplacer le lave-vaisselle proche du site de montage et le faire reposer sur le dos.
2. Mesurer la hauteur d'installation et la hauteur du lave-vaisselle.
3. Régler les pieds de nivellement de la base du lave-vaisselle au minimum à 1/4 po (6,35 mm) de la hauteur d'installation.

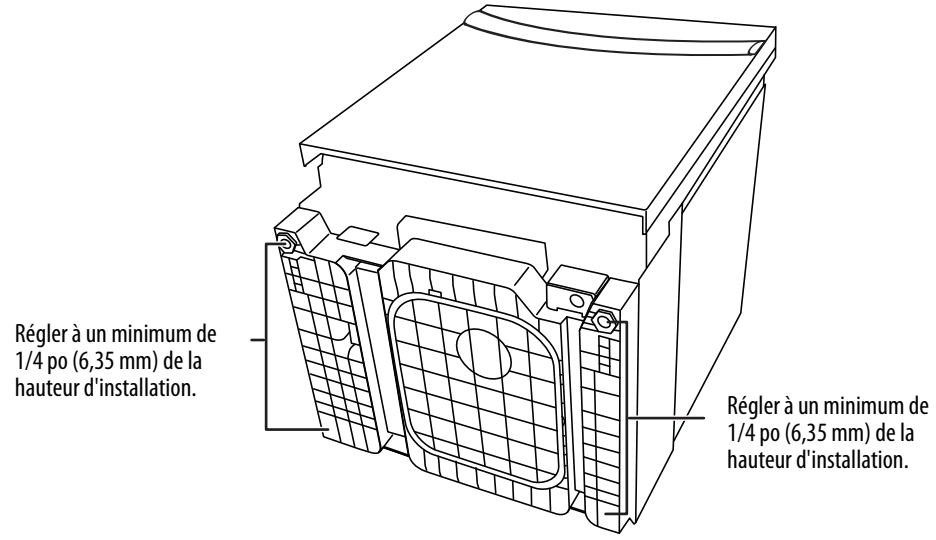

Étape 3 : Retirer la plinthe

- Retirer les deux vis de la plinthe à l'aide d'un tournevis cruciforme avant de la déposer.

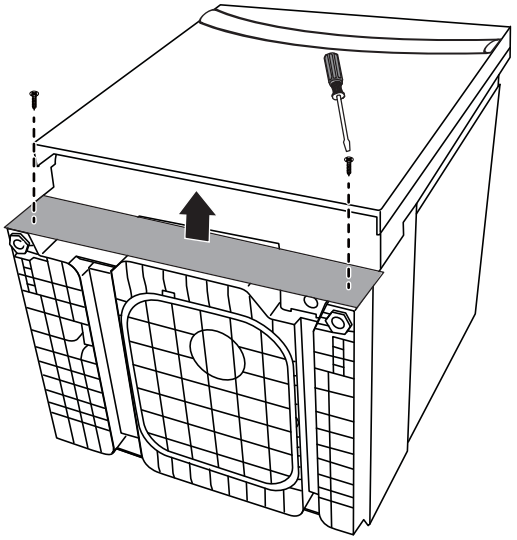

Sont nécessaires :

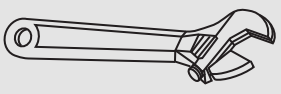

Clé à molette

Tournevis cruciforme

Étape 4 : Installer le câble d’alimentation

Sauter cette étape si le lave-vaisselle à un câble direct.

1. Retirer le couvercle de la boîte de jonction sur la face avant du lave-vaisselle.
2. Connecter le fil entrant blanc (ou à nervures) au fil blanc du lave-vaisselle, le noir (ou lisse) au fil noir du lave-vaisselle et le fil de mise à la terre au fil vert du lave-vaisselle. Utiliser des écrous certifiés cUL/UL de la taille appropriée.
3. Replacer le couvercle de la boîte de jonction sur la face avant droite du lave-vaisselle. Vérifier que les câbles ne sont pas pincés sous le couvercle.

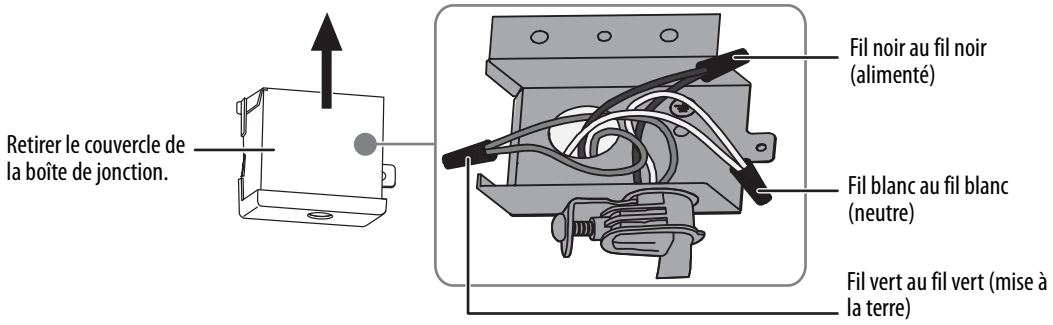

Étape 5 : Installer le raccord coudé à 90° d'alimentation en eau

1. Enrouler le filetage mâle du raccord coudé à 90° avec un ruban adhésif de téflon. **Ne pas utiliser du mastic de plomberie.**
2. Installer le raccord coudé à 90° sur le robinet d'eau. Ne pas trop serrer le raccord coudé à 90°. Le support du robinet d'eau peut se tordre ou le joint du robinet d'eau pourrait se casser.
3. Positionner l'extrémité du coude face à la partie inférieure droite du lave-vaisselle.

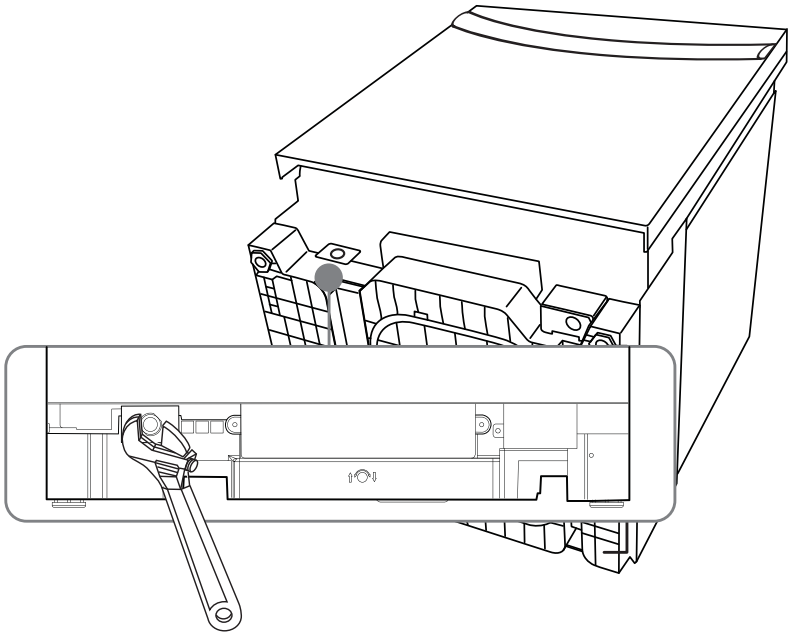

Sont nécessaires :

Tournevis cruciforme

Cordon d’alimentation

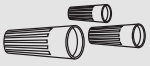
Capuchons de connexion (certifiés UL)

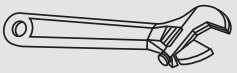
Clé à molette

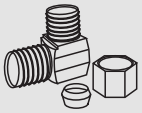
Coude de 90°

Bande de téflon pour joint fileté

Étape 6 : Installation du tuyau de vidange

1. Redresser le lave-vaisselle.
2. Faire glisser un collier de tuyau qui se visse sur le tuyau de vidange.
3. Installer le tuyau de vidange à la sortie de vidange du lave-vaisselle au dos de l'appareil, puis serrer le raccord à visser du tuyau.

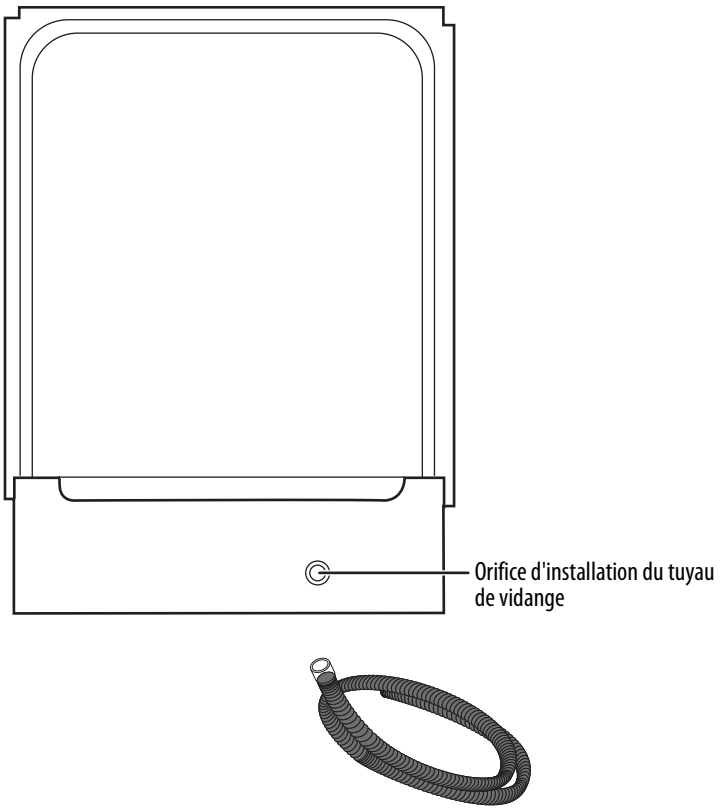

Sont nécessaires :

Tournevis cruciforme

Colliers de serrage à vis

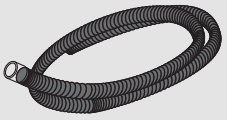
Tuyau de vidange

Étape 7 : Insertion du tuyau de vidange dans l'armoire

- Insérer le tuyau de vidange dans l'orifice du mur de l'armoire. Si un câble d'alimentation est utilisé, guider l'extrémité dans un orifice séparé.

  ***Conseil** : Placer le tuyau d'eau et le câblage du domicile sur le sol pour éviter toute interférence avec la base du lave-vaisselle.*

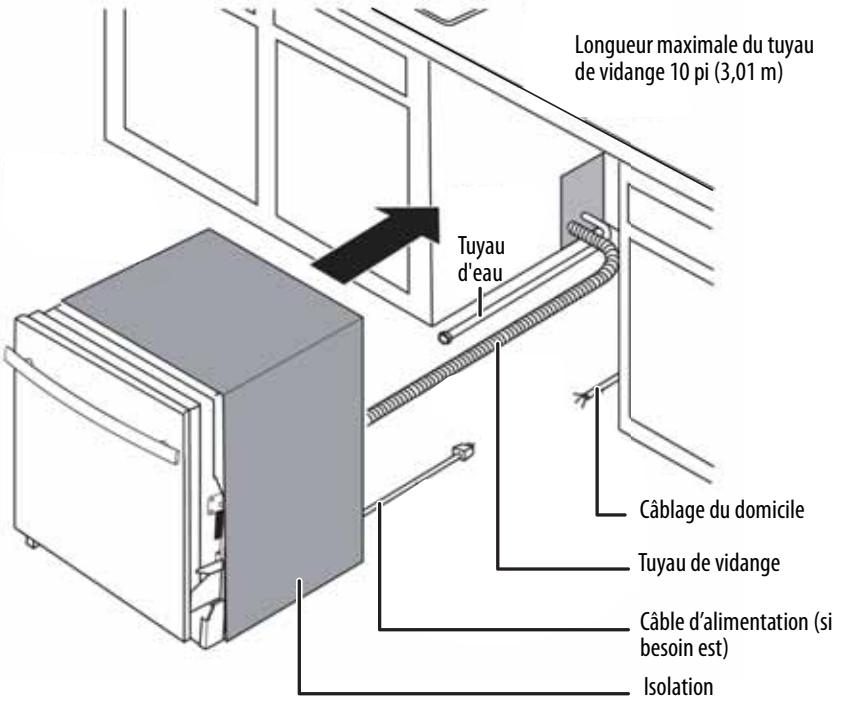

Étape 8 : Faire glisser le lave-vaisselle partiellement dans l'armoire

Attention : *Ne pas pousser le panneau avant avec les genoux. Des dommages pourraient se produire.*

1. Positionner le lave-vaisselle en face de l'ouverture, puis le glisser dans l'ouverture de quelques pouces à la fois.
2. Tirer le tuyau de vidange à travers l'ouverture sous l'évier au fur et à mesure. S'arrêter quand le lave-vaisselle est à quelques pouces en face de l'armoire adjacente.
3. Vérifier que le tuyau de vidange n'est pas plié sous le lave-vaisselle et qu'il n'existe aucune interférence avec le tuyau d'eau, le câblage ou tout autre composant.

Ne pas pousser contre le panneau de la porte avant avec les genoux. Cela pourrait endommager le panneau avant.

Étape 9 : Positionner le lave-vaisselle sous le comptoir

1. Vérifier que les câbles sont positionnés en toute sécurité et qu'ils ne sont pas pincés ou en contact avec les ressorts de la porte ou d'autres composants du lave-vaisselle.

CONSEIL : *Vérifier le matelas isolant du tuyau, si besoin est. Positionner le matelas pour qu'il n'interfère pas avec les ressorts de la porte. Vérifier en ouvrant et fermant la porte.*

2. Faire glisser le lave-vaisselle dans l'armoire. Les coins avant de la porte du lave-vaisselle doivent être à ras des portes de l'armoire. Faire attention de ne pas entailler le panneau avant avec les genoux ni d'endommager le comptoir ou l'armoire avec les éléments du lave-vaisselle.

Ne pas pousser contre le panneau de la porte avant avec les genoux. Cela pourrait endommager le panneau avant.

Repositionner the lave-vaisselle en saisissant les deux côtés avec les mains.

Étape 10 : Mettre de niveau le lave-vaisselle

IMPORTANT : *Le lave-vaisselle doit être de niveau pour un fonctionnement du panier à vaisselle correct et un rendement de lavage approprié.*

1 Ouvrir la porte, puis placer un niveau sur celle-ci et sur le rail du panier à l'intérieur pour s'assurer que le lave-vaisselle est de niveau.

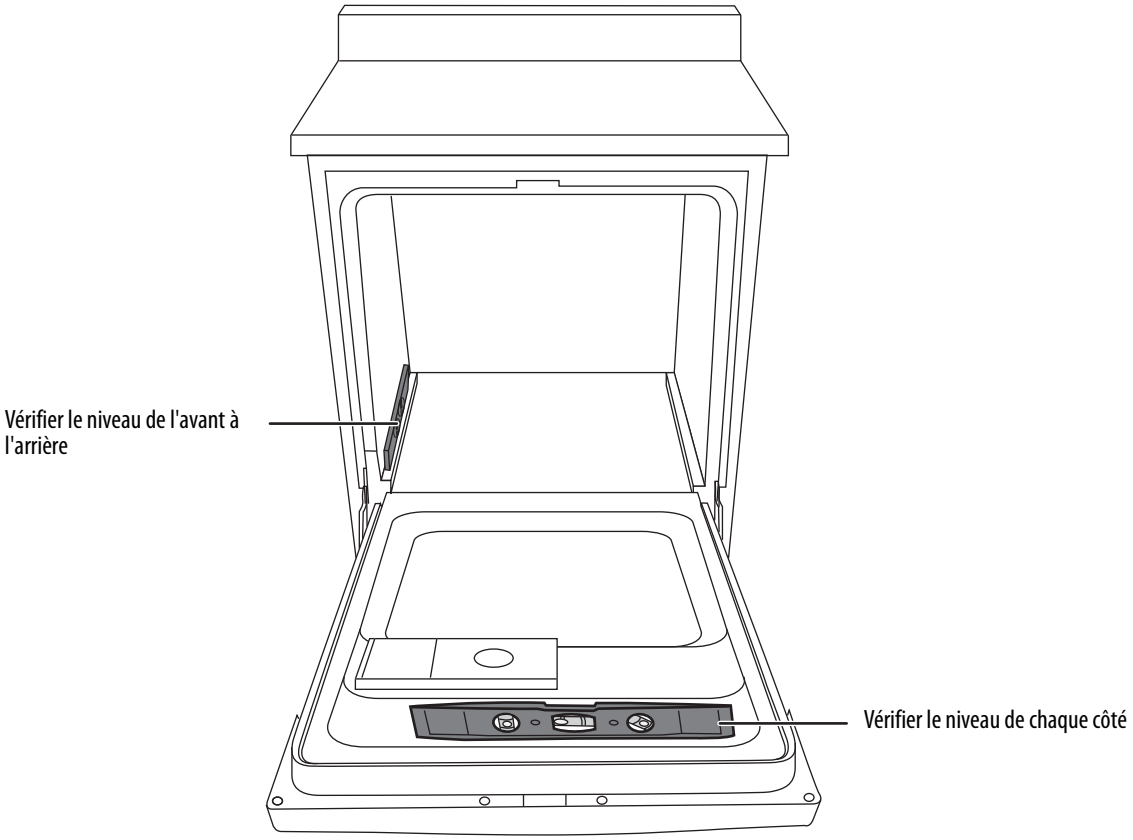

2 Mettre de niveau le lave-vaisselle en réglant les quatre pieds de nivellement individuellement.

Conseil : *Tirer le panier inférieur à mi-chemin. Vérifier que le panier ne roule pas vers l'avant ni vers l'arrière dans le lave-vaisselle. Si le panier bouge dans l'une des directions, il est nécessaire de remettre le lave-vaisselle de niveau.*

3 Si la porte touche la cuve, le lave-vaisselle n'est pas installé correctement. Régler les pieds de nivellement pour aligner la porte avec la cuve.

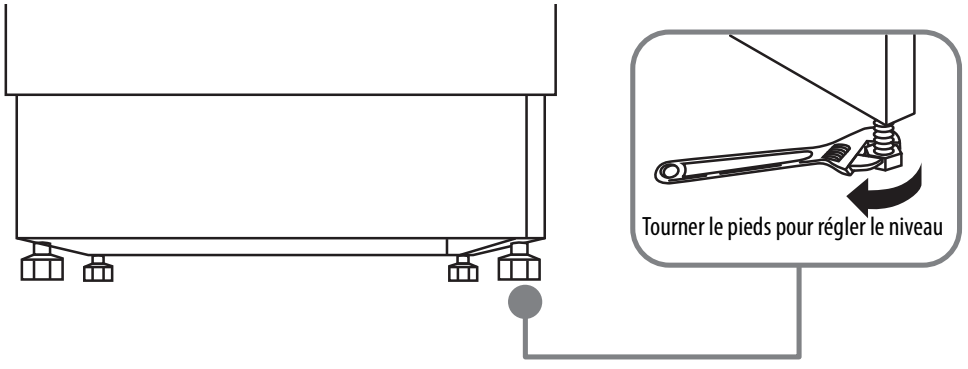

Sont nécessaires :

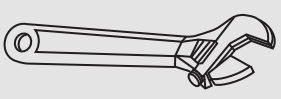

Clé à molette

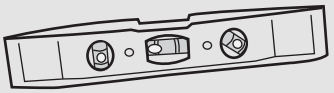

Niveau

Étape 11 : Fixation du lave-vaisselle au comptoir

- Pour les comptoirs en bois ou en matériaux qui ne seront pas endommagé par un perçage, utiliser la méthode 1.
- Pour les comptoirs en granite, marbre ou autres matériaux qui pourraient être endommagés par le perçage, utiliser la méthode 2.
- Si l'espace entre le panneau de contrôle et l'armoire est inférieur à 0,4 po (10 mm), utiliser la méthode 2

Méthode 1

1. Insérer les clips de montage du longeron supérieur dans la fente.
2. Courber les supports pour les sécuriser sur la cuve du lave-vaisselle.
3. Fixer le lave-vaisselle au comptoir à travers les orifices des supports, à l'aide des vis fournies.

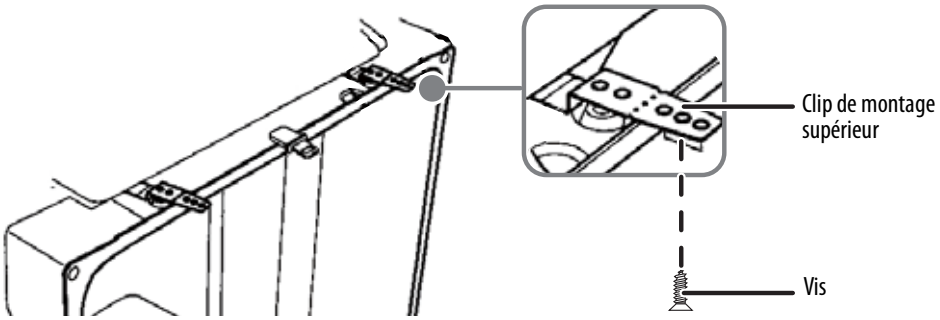

Méthode 2

1. Retirer les caches de la cuve en plastique de l'intérieur de la cuve du lave-vaisselle.
2. Insérer une vis à bois dans l'orifice sur le côté du lave-vaisselle dans l'armature de l'armoire.

IMPORTANT : *Insérer les vis droites et à ras. Des têtes de vis saillantes rayeront le dessus du panneau de commandes et interfèreront avec la fermeture de la porte.*

3. Réinsérer les capuchons de plastique de la cuve.

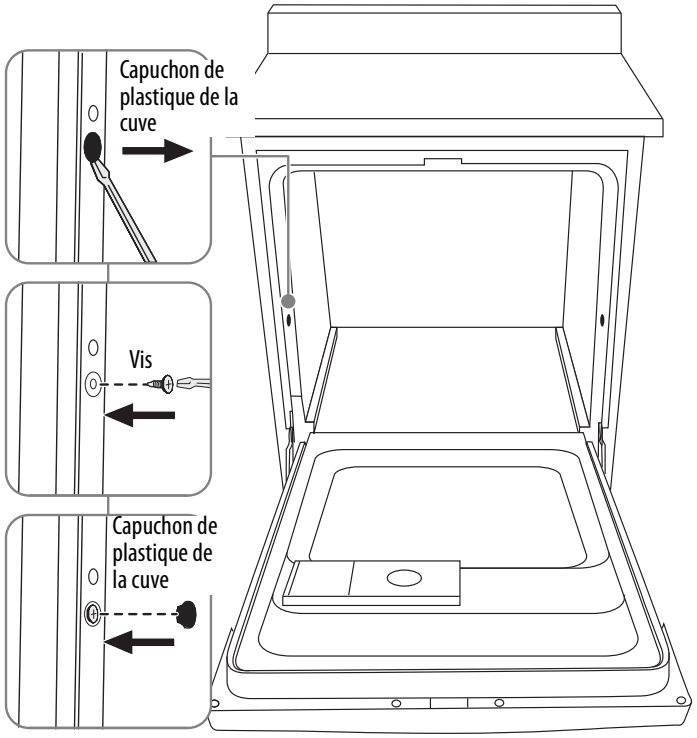

Sont nécessaires :

Tournevis cruciforme

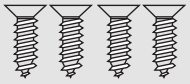
Vis à bois (2)
(deux pour chaque méthode)

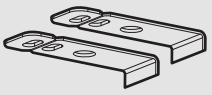
Fixations de montage supérieur (2)

Étape 12 : Connexion du tuyau d'alimentation en eau

1. Faire glisser l'écrou de compression, puis la bague sur l'extrémité du tuyau d'alimentation en eau.
2. Insérer le tuyau d'alimentation en eau dans le coude à 90°.
3. Faire glisser la bague contre le coude à 90° et le fixer avec à travers du système de fixation et le fixer avec l'écrou de compression.

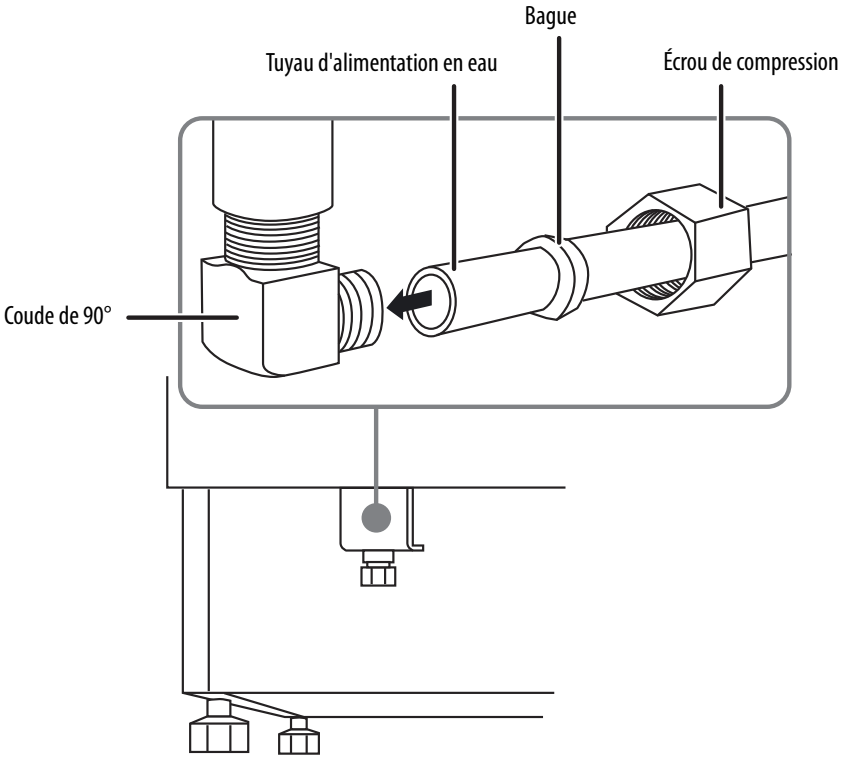

IMPORTANT : *Vérifier que le ressort de la porte ne se frotte pas ou n'est pas en contact avec le tuyau d'alimentation en eau ou le tuyau de drainage. Faire un essai en ouvrant et en fermant la porte. En cas d'interférences, réacheminer les tuyaux.*

Sont nécessaires :

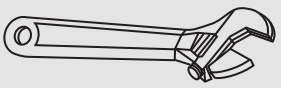
Clé à molette

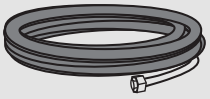
Trousse pour tuyaux d'eau

Bande de téflon pour joint fileté

Étape 13 : Connexion du tuyau de vidange

IMPORTANT : *Appliquer toutes les normes et réglementations locales en vigueur.*

1 Couper au niveau de la ligne tracée, tel que requis par l'installation. L'extrémité moulée du tuyau de vidange s'adaptera à des connexions d'un diamètre de 5/8 po, 3/4 po ou 1 po sur le dispositif anti-retour, le té de vidange ou l'évacuation de déchets.

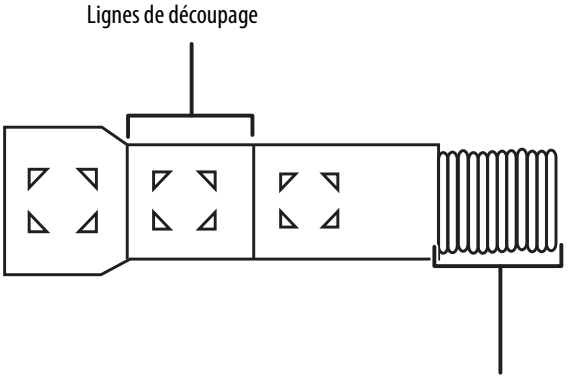

2 Si un tuyau plus long est requis, il est possible d'ajouter une longueur maximale de 42 po (1,1 m) pour un total de 10 pi (3,01 m) au tuyau d'origine installé. Utiliser un tuyau de 5/8 po ou de 7/8 po de diamètre intérieur et un coupleur pour connecter les deux extrémités des tuyaux. Sécuriser la connexion avec des colliers à visser pour tuyau.

IMPORTANT : *Pour un drainage correct, la longueur totale du tuyau de vidange ne doit pas excéder 10 pi (3,01 m).*

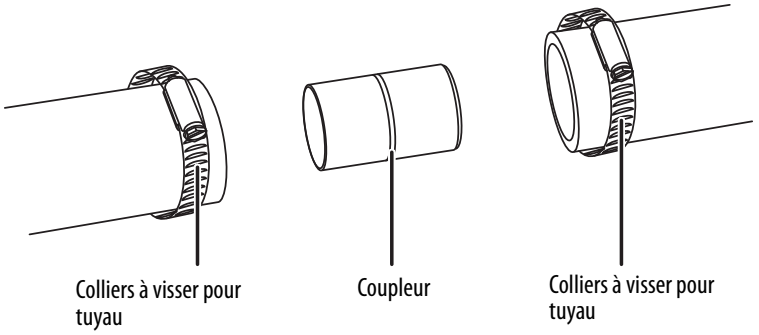

3 Fixer le tuyau de vidange au dispositif anti-retour, le té de vidange ou l'évacuation de déchets à l'aide d'un collier à visser, à l'aide de la méthode appropriée ci-dessous. Voir « Préparation du drain » à la page 6, pour déterminer la méthode à utiliser.

Méthode 1 : dispositif anti-retour à té de vidange ou dispositif d'évacuation de déchets

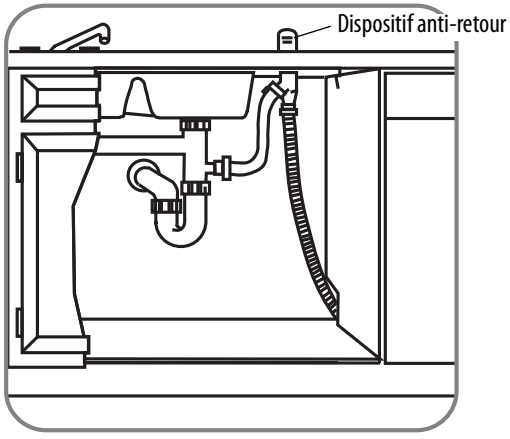

Installation du té de vidange

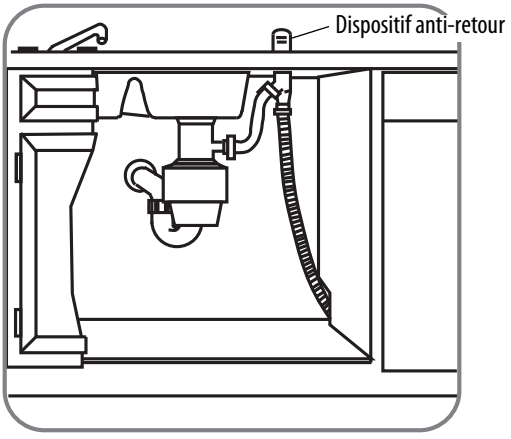

Installation du dispositif d'évacuation de déchets

Méthode 2 : circuit de drainage élevé à té de vidange ou dispositif d'évacuation de déchets

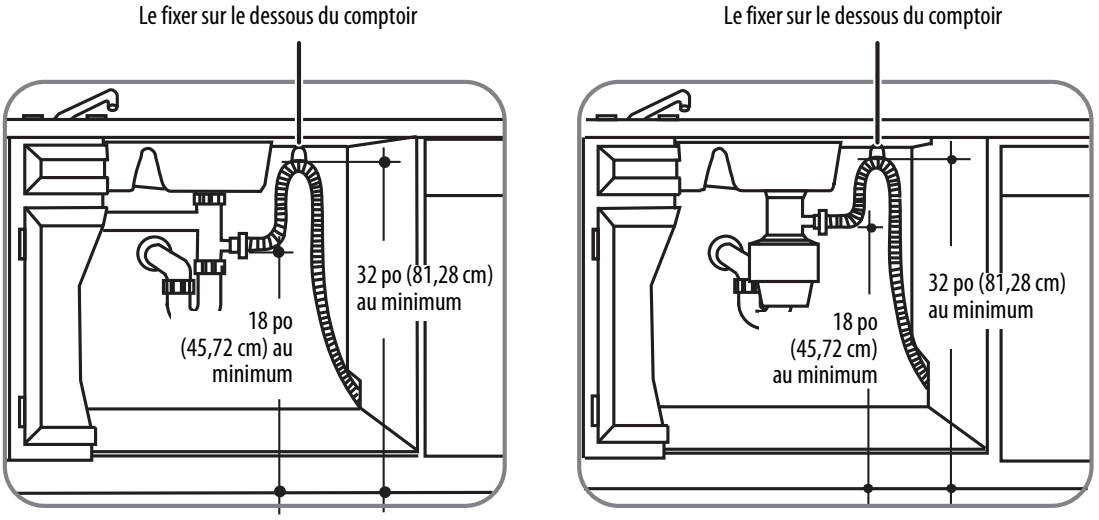

4 En cas de connexion au tuyau de vidange ou à un dispositif d'évacuation de déchets, s'assurer que le bouchon de drainage a été retiré. Le lave-vaisselle ne pourra pas se vider si le bouchon n'a pas été retiré de son emplacement.

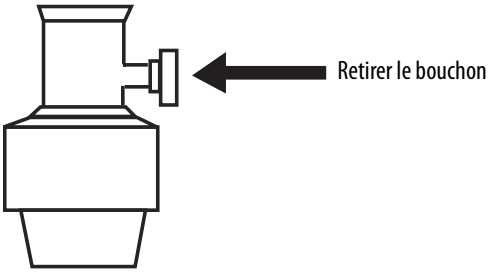

Sont nécessaires :

Tournevis cruciforme

Colliers de serrage à vis

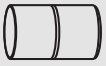

Coupleur pour extension du tuyau de vidange (si besoin est)

Étape 14 : Connexion de l’alimentation électrique

Mettre le circuit électrique du lave-vaisselle hors tension.

Sauter cette étape si le lave-vaisselle est équipé d'un câble d'alimentation.

S'assurer que l'alimentation est hors tension à la source.

Avertissement

- Si le câblage du domicile n'est pas à 2 fils avec un fil de mise à la terre, un dispositif de mise à la terre doit être fourni par l'installateur.
- Si le câblage du domicile est en aluminium, s'assurer d'utiliser un composant anti-oxydant certifié cUL ou UL et des connecteurs aluminium à cuivre.

1 Retirer le couvercle de la boîte de jonction de la boîte de jonction de l'alimentation sur le mur.

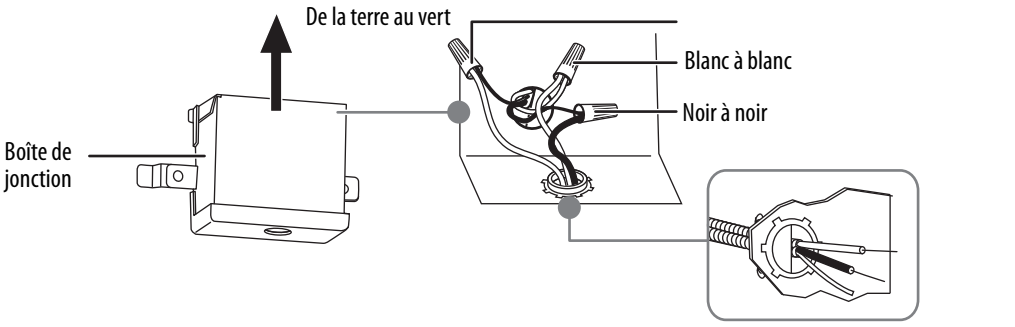

Insérer les fils à travers le câble à décharge de traction et serrer

2 Localiser les trois fils du lave-vaisselle, (blanc, noir et vert) avec les extrémités dénudées, insérer les files du lave-vaisselle dans les petits orifices de la boîte de jonction.

3 Sécuriser le câblage du domicile dans la partie inférieure de la boîte de jonction à l'aide d'un câble à décharge de traction.

4 Utiliser les écrous des fils pour connecter la mise à la terre entrante au vert, le blanc au blanc et le noir au noir.

5 Remettre le couvercle de la boîte de jonction. Vérifier que les câbles ne sont pas pincés sous le couvercle.

Sont nécessaires :

Tournevis cruciforme

Dispositif de décharge de traction (pour connexions électrique)

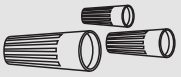

Capuchons de connexion (certifiés UL)

Étape 15 : Réalisation d'un essai préalable

Consulter cette liste après avoir installé le lave-vaisselle pour éviter des problèmes ou des frais pour appel à un réparateur (non couvert par la garantie).

- Vérifier que l'appareil est hors tension.
- Ouvrir la porte et retirer toutes les mousses et le papier.
- Localiser le *Guide de l'utilisateur* dans l'enveloppe de documents.
- Conserver ce *Guide de l'utilisateur* pour toute référence sur le fonctionnement.
- Vérifier l'ouverture et la fermeture de la porte. Si la porte ne s'ouvre pas ni ne se ferme librement ou a tendance à retomber, vérifier le réglage des ressorts. Voir « Étape 1 : Vérifier l'équilibre de la porte » à la page 10.
- Vérifier que le câblage est sécurisé sous le lave-vaisselle et n'est ni pincé, ni en contact avec les ressorts de la porte ou d'autres éléments. Voir « Étape 9 : Positionner le lave-vaisselle sous le comptoir » à la page 15.
- Vérifier l'alignement de la porte avec la cuve. Si la porte touche la cuve, mettre de niveau le lave-vaisselle. Voir « Étape 10 : Mettre de niveau le lave-vaisselle » à la page 16.
- Tirer l'étagère inférieure environ à mi-chemin. Vérifier qu'il ne se déplace pas vers l'arrière ou vers l'avant sur la porte. Si l'étagère bouge, régler les pieds de nivellement. Voir « Étape 10 : Mettre de niveau le lave-vaisselle » à la page 16.
- Vérifier l'alignement de la porte sur l'armoire. Si la porte touche l'armoire, repositionner ou remettre de niveau le lave-vaisselle. Voir « Étape 10 : Mettre de niveau le lave-vaisselle » à la page 16.
- Vérifier que les tuyaux d'alimentation et les tuyaux de vidange ne sont pas déformés ou en contact avec d'autres éléments. Tout contact avec le moteur ou l'armature du lave-vaisselle peut être responsable de bruits. Voir « Étape 8 : Faire glisser le lave-vaisselle partiellement dans l'armoire » à la page 15.
- Ouvrir le robinet d'eau chaude de l'évier et vérifier la température de l'eau. La température de l'eau entrante doit être entre120 °F et 150 °F. Une température minimale de 120 °F est requise pour des performances de lavage optimales. Voir « Préparation du tuyau d'eau chaude » à la page 9
- Ajouter un demi-gallon (2 l) d'eau dans le fond du lave-vaisselle pour lubrifier le joint de la pompe.
- Ouvrir l'alimentation en eau. Vérifier l'absence de fuites. Serrer les connexions si besoin est.
- Retirer tout film protecteur (s'il en existe) du panneau de commandes et de la porte.

Étape 16 : Essayer le lave-vaisselle avec de l'eau

1. Activer l'alimentation électrique (ou brancher le câble d'alimentation sur une prise secteur, s'il en existe).
2. Mettre le lave-vaisselle en marche (voir le *Guide de l'utilisateur* pour toutes instructions).
3. Fermer la porte, sélectionner le cycle Rinçage seulement et appuyer sur **START/Cancel** (Démarrer/Annuler).
4. Vérifier que l'eau pénètre dans le lave-vaisselle. Si l'eau ne pénètre pas dans le lave-vaisselle, vérifier que l'eau et l'alimentation sont activés.
5. Vérifier l'absence de fuites sous le lave-vaisselle. Si une fuite est découverte, éteindre l'alimentation et serrer les connexions. Remettre l'alimentation une fois que la fuite a été corrigée.
6. Vérifier l'absence de fuites autour de la porte. Une fuite autour de la porte peut être due à un frottement ou un choc contre l'armoire adjacente. Repositionner the lave-vaisselle si besoin est. Voir « Étape 9 : Positionner le lave-vaisselle sous le comptoir » à la page 15.
7. Lorsque le lave-vaisselle est en mode de vidange, vérifier les tuyaux de vidange. Si des fuites sont détectées, éteindre l'alimentation au disjoncteur et corriger la tuyauterie autant que possible.
8. Rétablir l'alimentation électrique une fois que les corrections ont été effectuées. Voir « Étape 12 : Connexion du tuyau d'alimentation en eau » à la page 18.
9. Ouvrir la porte du lave-vaisselle et vérifier que la plus grande partie de l'eau a été vidangée. Dans le cas contraire, vérifier que le bouchon du broyeur a été retiré et/ou que le dispositif anti-retour n'est pas bouché. Voir « Étape 13 : Connexion du tuyau de vidange » à la page 19. Vérifier également que le tuyau de vidange ne soit pas plié.
10. Lancer de nouveau le lave-vaisselle sur un cycle de remplissage et de vidange. Vérifier l'absence de fuites et les corriger si besoin est.

Étape 17 : Remplacement de la plinthe

- Placer la plinthe contre les pieds du lave-vaisselle. Les fentes doivent s'aligner sur les orifices pour vis du support de la plinthe. Laisser la plinthe toucher le sol. Installer les vis de la plinthe.

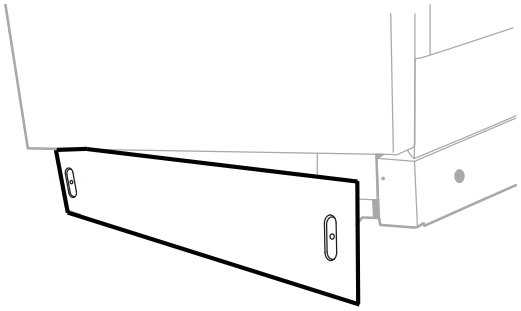

Sont nécessaires :

Tournevis cruciforme

Caractéristiques

Capacité	16 emplacements au maximum
Dimensions (L × P × H)	Unité à poignée-barre - 23,9 x 26,5 x 33,7 po (606 x 674 x 857 mm) Unité à poignée encastrée - 23,9 x 24,5 x 33,7 po (606 x 623 x 857 mm)
Poids	Unité à poignée-barre - 91,5 lb (41,5 kg) Unité à poignée encastrée - 89,5 lb (40,6 kg)
Alimentation électrique	120 V ~ 60 Hz
Intensité	8,4 A
Pression d'eau	Entre 20 et 120 psi
Bruit (dB)	46 dB

INSIGNIA™

www.insigniaproducts.com
1-877-467-4289 (États-Unis et Canada) ou le 01-800-926-3000 (au Mexique)

INSIGNIA est une marque de commerce de Best Buy et de ses sociétés affiliées.
Distribué par Best Buy Purchasing, LLC
7601 Penn Ave. South, Richfield, MN 55423 É.-U.
© 2017 Best Buy. Tous droits réservés.
Fabriqué en Chine.

V4 FRANÇAIS
17-0834